Чертежи

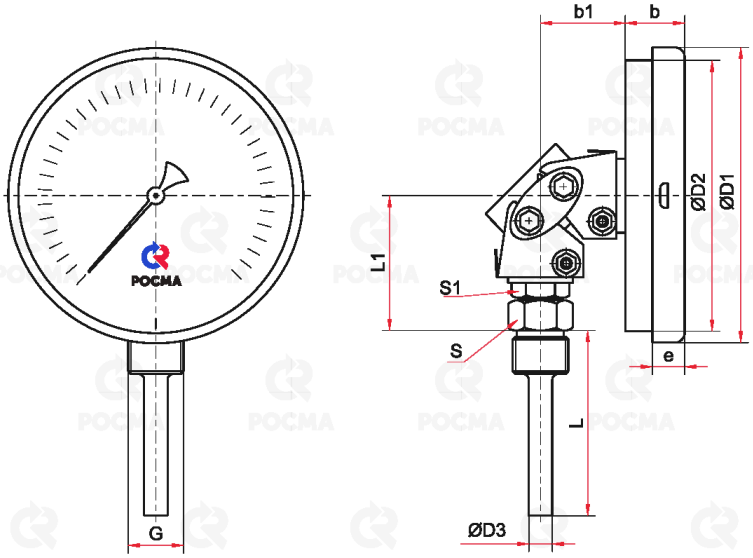

Универсальное присоединение (Ø80, 100, 150, 160 мм)

Основные размеры (мм), вес (кг)

Тип	Ø	D1	D2	D3	b	b1	e	L	L1	S	S1	G	Вес
БТ-44.220	80	81	75	10	19	36	10	46 / 64 / 100 / 150 / 200 / 250 / 300*	53	22	17	G½ или M20x1,5	0,32
БТ-54.220	100	107	99				11						0,39
БТ-74.220	150 / 160**	160	149		21		17						0,63

* — под заказ возможно изготовление погружной части длиной до 1600 мм (с шагом 50 мм)
** — под заказ

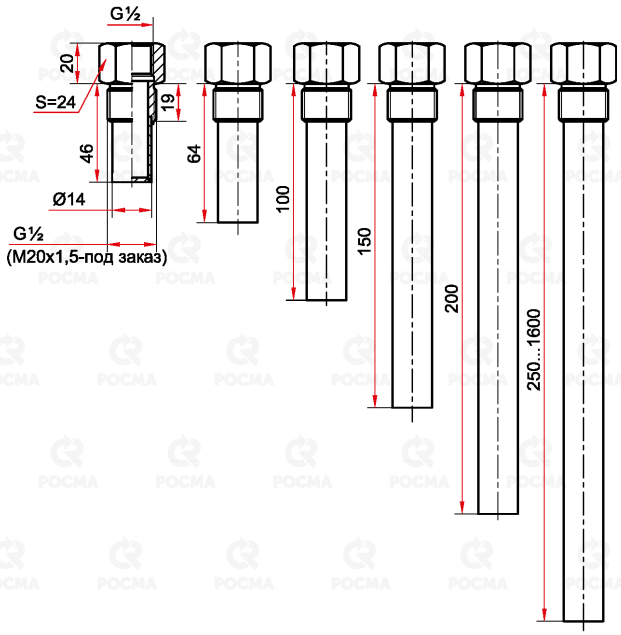

Гильзы из нержавеющей стали (под заказ)