Чертежи

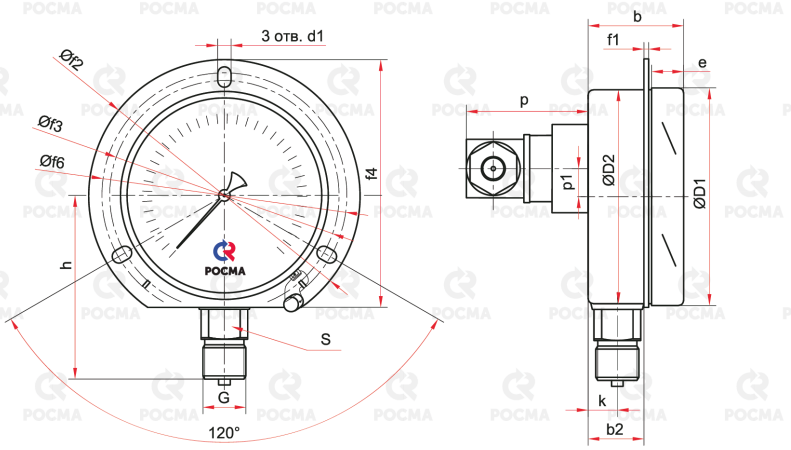

Радиальное присоединение с передним фланцем (ТМж с подсв.)

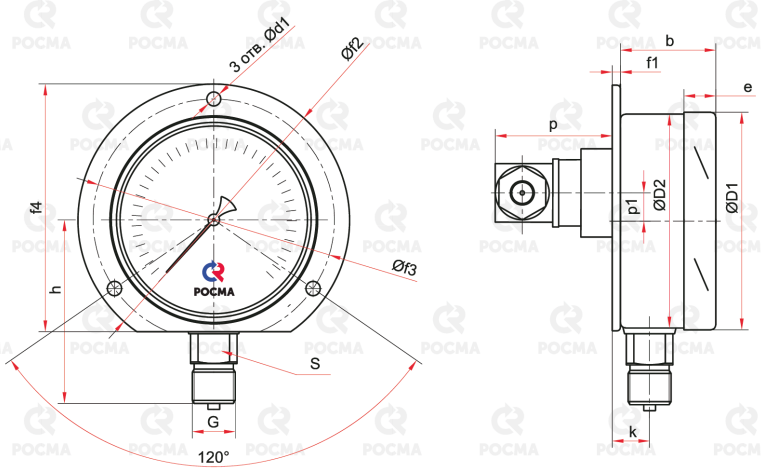

Радиальное присоединение с задним фланцем (ТМж с подсв.)

Основные размеры (мм), вес (кг):

Тип	Ø	D1	D2	b	b2	e	h	k	p	p1	S	G	d1	f1	f2	f3	f4	f6	Вес
ТМж-520РКП с подсветкой	100	101	99	50	29	17	84	17	69	12	22	M20x1,5	5,5	3	130	111	121	116	0,66
ТМж-520РКТ с подсветкой					—				64	12			7	5	132	116		—	

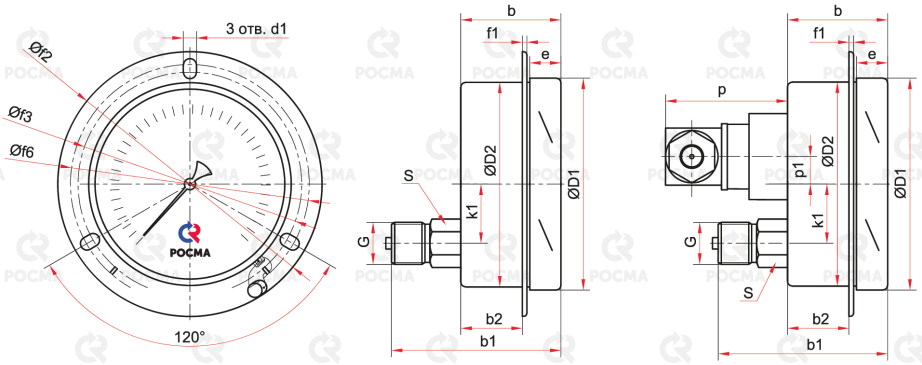

Эксцентрическое присоединение с передним фланцем (ТМж с подсв.)

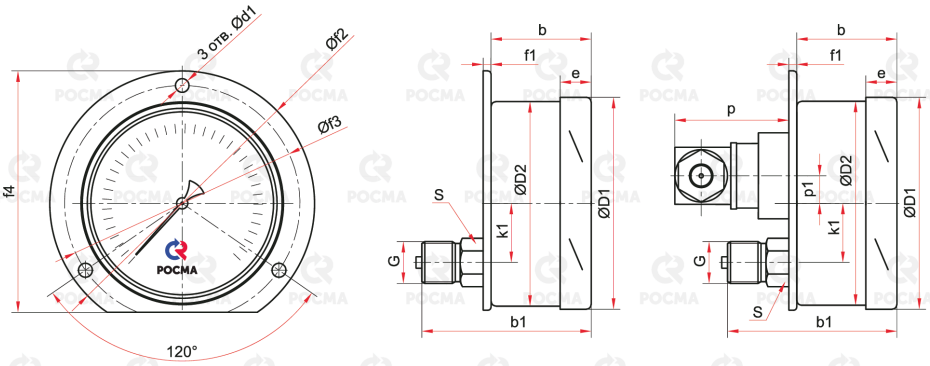

Эксцентрическое присоединение с задним фланцем (ТМж с подсв.)

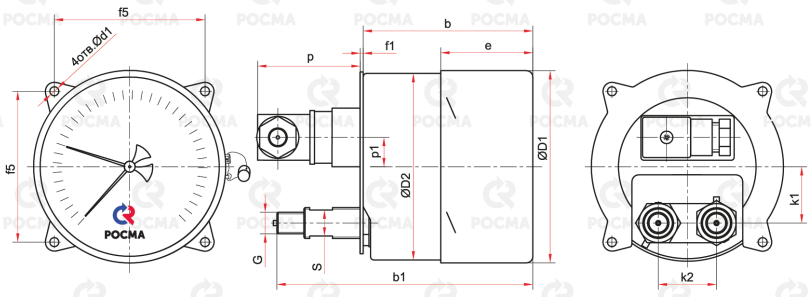

Эксцентрическое присоединение с задним фланцем (ТМ2ж с подсв.)

Основные размеры (мм), вес (кг):

Тип	Ø	D1	D2	b	b1	b2	e	k1	k2	p	p1	S	G	d1	f1	f2	f3	f4	f5	f6	Вес
ТМж-520ТЭКП с подсветкой	100	101	99	50	82	29	17	28	–	69	12	22	M20×1,5	5,5	3	130	111	–	–	116	0,66
ТМж-520ТЭКТ с подсветкой						–				64	12			7	5	132	116	121		–	
ТМ2ж-520ТЭКТ с подсветкой				71	106		35	30	30	68	17	12	M12×1,5	5,5	1	–	–	–	80		0,90

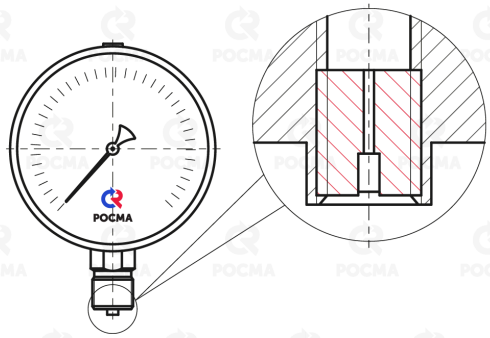

Демпфер для манометра ТМж, ТМВж (по умолчанию)