КАТУШКИ ДЛЯ СОЛЕНОИДНЫХ КЛАПАНОВ

Назначение и исполнение. Катушки электромагнитного клапана предназначены для монтажа непосредственно на кожух якоря тела электромагнитного клапана и служат в качестве исполнительного устройства для изменения состояния клапана. Катушки производятся в металлическом либо пластиковом защитном корпусе с DIN коннекторами или под пайку (клеммное соединение). В катушках с DIN коннектором имеется три контакта: один из них заземляющий, два других – для питания катушки. В электромагнитной катушке под пайку выводятся два провода питания катушки. Полярность питающего напряжения не имеет значения.

ВНИМАНИЕ! Ввиду того, что реактивное сопротивление катушки сильно зависит от наличия в них ферромагнитного сердечника, во избежание мгновенного выхода катушки из строя, **НА КАТУШКИ ПЕРЕМЕННОГО ТОКА НЕЛЬЗЯ ПОДАВАТЬ НАПРЯЖЕНИЕ ЕСЛИ ЭТА КАТУШКА НЕ УСТАНОВЛЕНА НА КЛАПАНЕ!**

Катушки с пониженным энергопотреблением (ES) отличаются низким энергопотреблением, следовательно небольшим самонагревом (температура катушки не более 40 ^{0}C при нормальных условиях). Наряду с этим обеспечивают высокую силу притяжения. Имеют следующие варианты исполнения по напряжению: AC220V, AC24V, DC24V. Допустимый рабочий диапазон температур катушек: -10…+80 ^{0}C

ВНИМАНИЕ! Для энергосберегающих катушек (ES):

1. Поскольку внутри DIN-присоединителей энергосберегающих катушек на напряжение 220(230) вольт имеется защитное устройство (варистор), **эти катушки необходимо использовать только со штатным присоединителем, входящим в комплект катушки!**
2. Поскольку энергосберегающие катушки имеют внутри электронные элементы, необходимо обеспечить условия, при которых их температура не будет превышать 80^{0}C. По этой причине **их установка на клапаны, обеспечивающие подачу пара НЕДОПУСТИМА!**

КАТУШКИ ЭНЕРГОСБЕРЕГАЮЩИЕ

Имеют следующие варианты исполнения по напряжению: AC220V, AC24V, DC24V, DC12V. Допустимый рабочий диапазон температур катушек: -10…+80 ^{0}C

модель: ES01-410



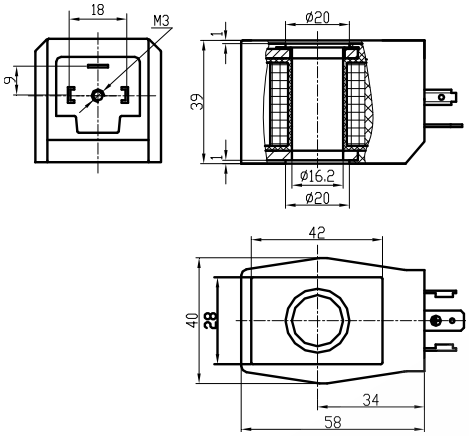

Варианты исполнения по напряжению:
AC220V, AC230V, AC24V, DC12V, DC24V
Рассеиваемая мощность:
AC: 5VA, DC: 6W
Соединитель для подключения электрической цепи: DIN43650A Для катушки AC220V в соединитель устанавливается варистор
Применяется для установки на клапаны типов: AC: *2W-15…25, 2W-08K…25K*
DC: *2W-15, 2W-08K…15K*

модель: ES03-510

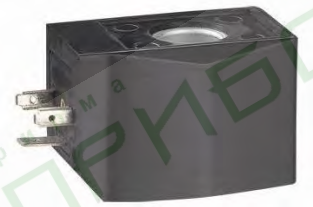

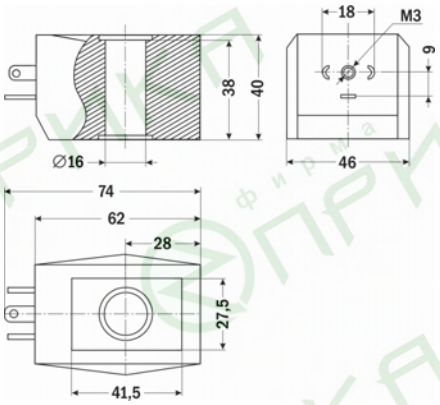

Варианты исполнения по напряжению:
AC220V, AC230V, AC24V, DC12V, DC24V
Рассеиваемая мощность:
AC: 10VA, DC: 11W
Соединитель для подключения электрической цепи: DIN43650A Для катушки AC220V в соединитель устанавливается варистор
Применяется для установки на клапаны типов: AC: *2W-32…50, 2W-25K*
DC: *2W-15…50, 2W-20K…25K*

модель: ES04-310



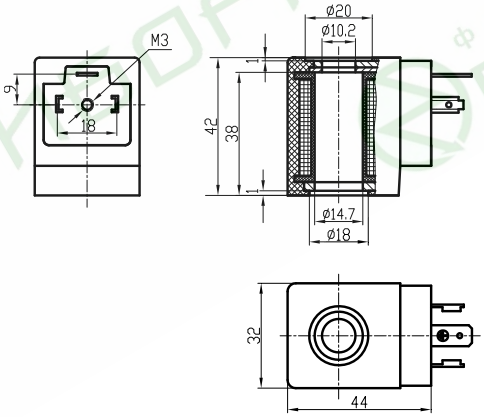

Варианты исполнения по напряжению:
AC220V, AC230V, AC24V, DC12V, DC24V
Рассеиваемая мощность:
AC: 4VA, DC: 4W
Соединитель для подключения электрической цепи: DIN43650A Для катушки AC220V в соединитель устанавливается варистор
Применяется для установки на клапаны типов: 2W-08 (все напряжения)

модель: ES05-450



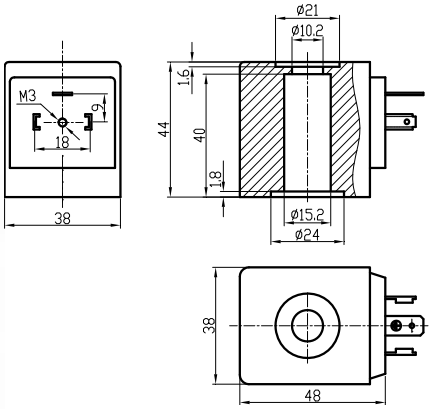

Варианты исполнения по напряжению:
AC220V, AC230V, AC24V, DC12V, DC24V
Рассеиваемая мощность: AC: 6VA, DC: 4W
Соединитель для подключения электрической цепи: DIN43650A Для катушки AC220V в соединитель устанавливается варистор
Применяется для установки на клапаны типов: *DFD-15…50, DFD-15K…50K (нового типа)*

модель：ES09-210



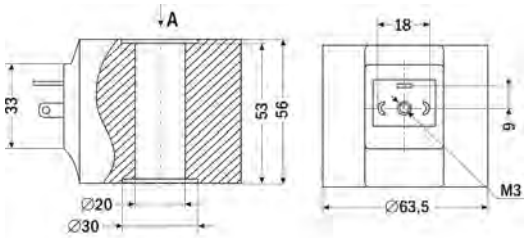

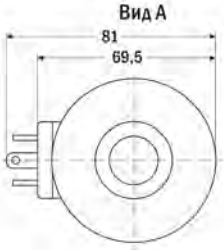

Варианты исполнения по напряжению: AC220V, AC230V, AC24V, DC12V, DC24V

Рассеиваемая мощность: AC: 6VA, DC: 6W

Соединитель для подключения электрической цепи: DIN43650A Для катушки AC220V в соединитель устанавливается варистор

Применяется для установки на клапаны типов: *AC, DC: 2W-32…50K*

КАТУШКИ СТАНДАРТНЫЕ

Имеют следующие варианты исполнения по напряжению: AC220V, AC24V, DC24V, DC12V. Допустимый рабочий диапазон температур катушек: -10…+130 ^{0}C

модель: Z01



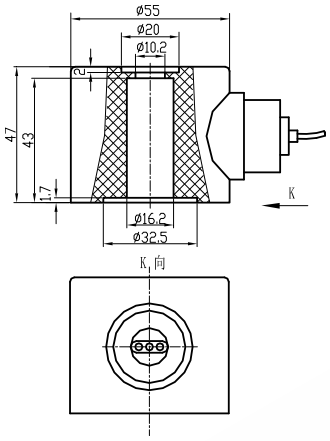

Варианты исполнения по напряжению: AC220V, AC230V, AC24V, DC12V, DC24V

Рассеиваемая мощность: AC: 22VA, DC: 28W

Соединение с электрической цепью: проводное

Может применяться для установки на клапаны типов: *AC и DC: RSPS-15…20, AC и DC: PS-15…25*

модель: Z02 (аналог F14B)



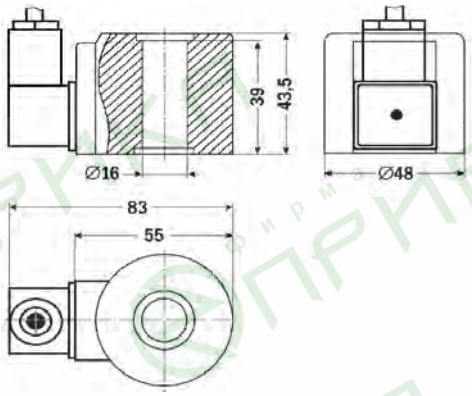

Варианты исполнения по напряжению: AC220V, AC230V, AC24V, DC12V, DC24V

Рассеиваемая мощность: AC: 28VA, DC: 20W

Соединение с электрической цепью: проводное

Может применяться для установки на клапаны типов: *RSR-15…20,*

По своей сути катушка модели Z02 является катушкой 16433, но в герметичной и неразборной сборке с соединителем и кабелем.

модель: D04-310 (аналог L11B)



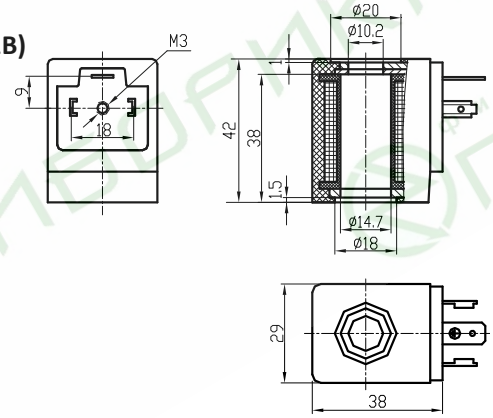

Варианты исполнения по напряжению: AC220V, AC230V, AC24V, DC12V, DC24V

Рассеиваемая мощность: AC: 22VA, DC: 13W

Соединитель для подключения электрической цепи: DIN43650A

Применяется для установки на клапаны типов: *2W08*

модель: катушка для RSC2 (аналог AB2B)



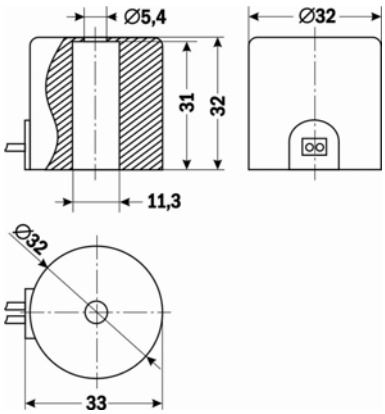

Варианты исполнения по напряжению: AC220V, AC230V, AC24V, DC12V, DC24V

Рассеиваемая мощность: AC: 6VA, DC: 6W

Соединение с электрической цепью: проводное

Применяется для установки на клапаны типов: *RSC2*

модель: D01-410r



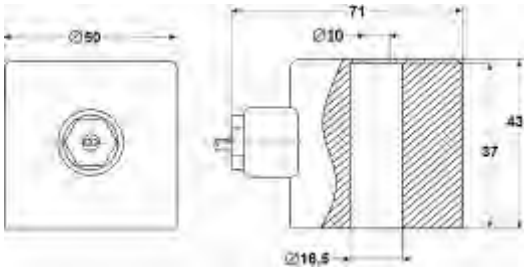

Варианты исполнения по напряжению:
AC220V, AC230V, AC24V, DC12V, DC24V
Рассеиваемая мощность: AC: 20VA, DC: 20W
Соединение с электрической цепью:
проводное
Применяется для установки на клапаны типов: AC: *2W-15…-25, 2W-08…-25K*
DC: *2W15, 2W-08…-15K*

модель: D01-410 (аналог AS01)



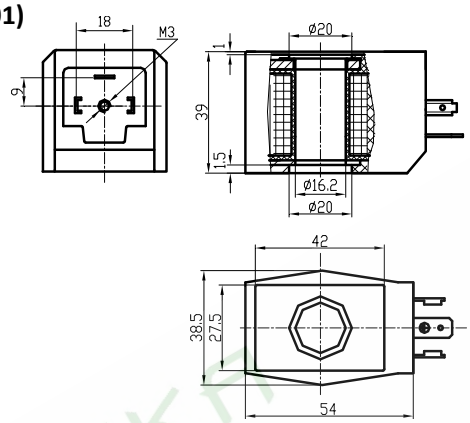

Варианты исполнения по напряжению:
AC220V, AC230V, AC24V, DC12V, DC24V
Рассеиваемая мощность: AC: 20VA, DC: 20W
Соединитель для подключения электрической цепи: DIN43650A
Применяется для установки на клапаны типов: AC: *2W-15…25, 2W-08…25K*
DC: *2W-15, 2W-08…15K*

модель: D03-510
(аналог S51H, AS02)

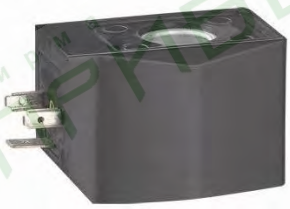

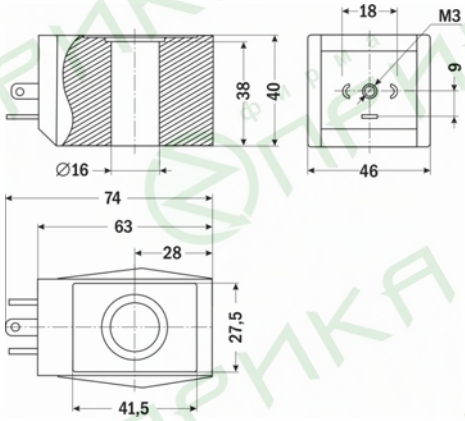

Варианты исполнения по напряжению:
AC220V, AC230V, AC24V, DC12V, DC24V
Рассеиваемая мощность: AC: 30VA, DC: 32W
Соединитель для подключения электрической цепи: DIN43650A
Применяется для установки на клапаны типов: AC: *2W-32…50, 2W-25K, RSPS-15…-20*
DC: *2W-15…50, 2W-20…25K, RSPS-15…-20*

модель: V10



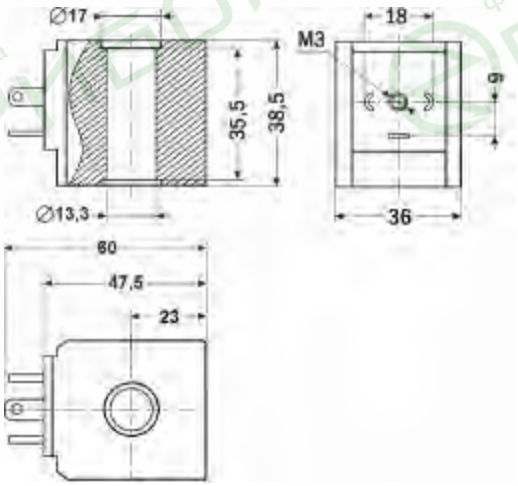

Варианты исполнения по напряжению:
AC220V, AC230V, AC24V, DC12V, DC24V
Рассеиваемая мощность: AC: 18VA, DC: 18W
Соединитель для подключения электрической цепи: DIN43650A
Применяется для установки на клапаны типов: DFD-K (старого типа)

модель: D05-450 (аналог S21H)



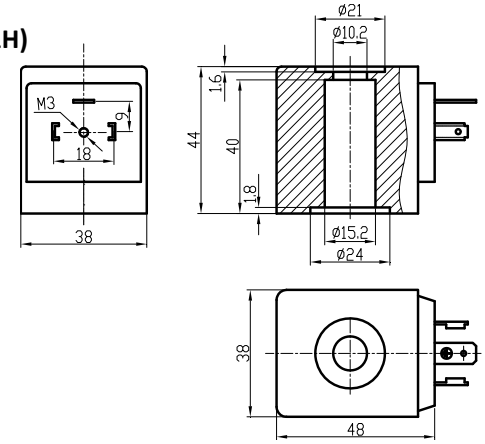

Варианты исполнения по напряжению: AC220V, AC230V, AC24V, DC12V, DC24V

Рассеиваемая мощность: AC: 18VA, DC: 18W

Соединитель для подключения электрической цепи: DIN43650A

Применяется для установки на клапаны типов: *DFD-15…50, DFD-15K…50K (нового типа)*

модель: Z03-003



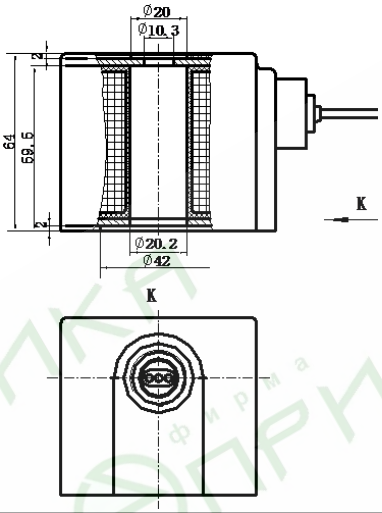

Варианты исполнения по напряжению: AC220V, AC230V, AC24V, DC12V, DC24V

Рассеиваемая мощность: AC: 40VA, DC: 35W

Соединение с электрической цепью: проводное

Может применяться для установки на клапаны типов: *2W32…2W50*

модель: 16433 (аналог SB474)



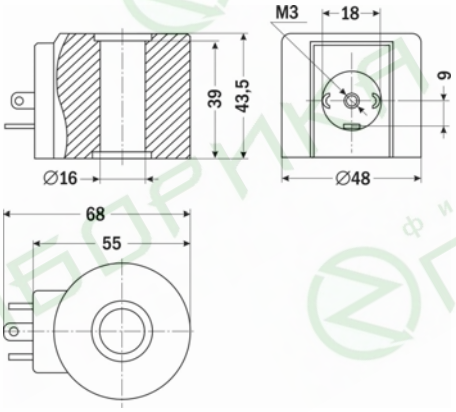

Варианты исполнения по напряжению: AC220V, AC230V, AC24V, DC12V, DC24V

Рассеиваемая мощность: AC: 28VA, DC: 20W

Масса: 300 г.

Соединитель для подключения электрической цепи: DIN43650A

Применяется для установки на клапаны типов: AC, DC RSPS-15, 20, а в герметичном виде – для установки на клапаны RSR-15, 20 (см. катушку Z02)

модель: D09-210 (аналог AS03)



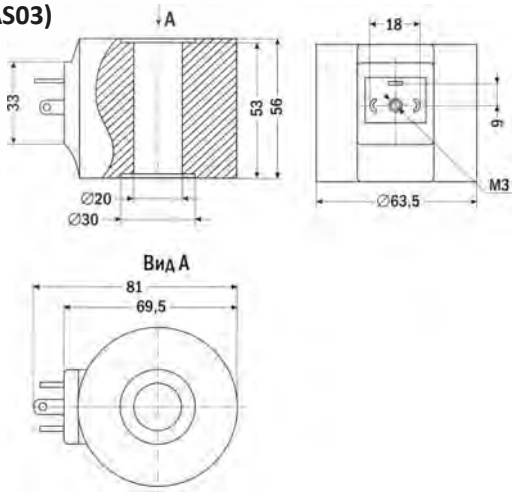

Варианты исполнения по напряжению: AC220V, AC230V, AC24V, DC12V, DC24V, RAC230V, RAC24V

Рассеиваемая мощность: AC: 38VA, DC: 38W, RAC: 51VA

Соединитель для подключения электрической цепи: DIN43650A (для AC и DC), SB211со встроенным диодным мостом (для RAC)

Применяется для установки на клапаны типов: *AC, DC: 2W-32…50,* RSPS-25…50 *RAC: 2W-32K…50K*

модель: D09-210s

(аналог SD01H)



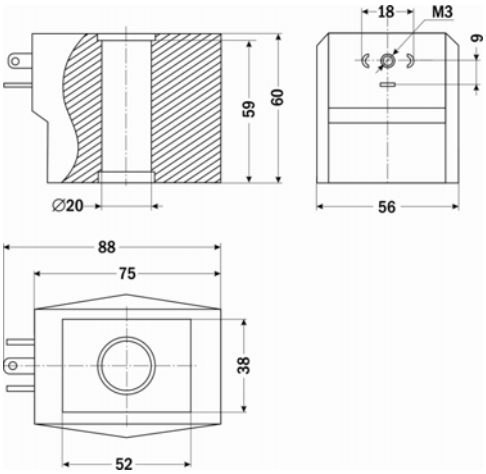

Варианты исполнения по напряжению: AC220V, AC230V, AC24V, DC12V, DC24V

Рассеиваемая мощность: AC: 35VA, DC: 30W

Соединитель для подключения электрической цепи: DIN43650A

Применяется для установки на клапаны типов: *AC, DC: 2W-32K…50K;* AC, DC RSPS-25…50

модель: SB075



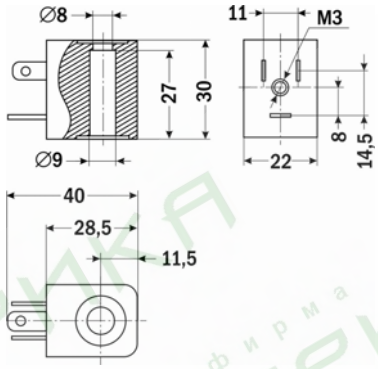

Варианты исполнения по напряжению: AC220V, AC230V, AC24V, DC12V, DC24V

Рассеиваемая мощность: AC: 4-8VA, DC: 3-8W

Соединитель для подключения электрической цепи: DIN43650B

Применяется для установки на клапаны типов: *2P-08*

модель: 4V210

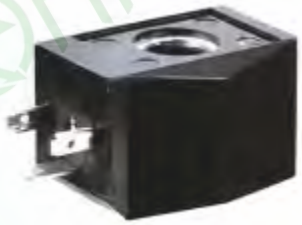

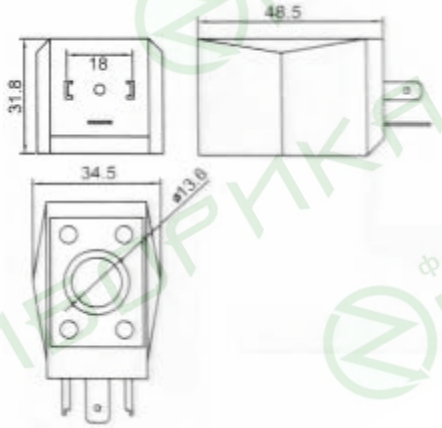

Варианты исполнения по напряжению: AC220V, AC230V, AC24V, DC12V, DC24V

Рассеиваемая мощность: AC: 15VA, DC: 12W

Соединитель для подключения электрической цепи: DIN43650A

Применяется для установки на клапаны типов: *2W-08M*

модель: Y21H



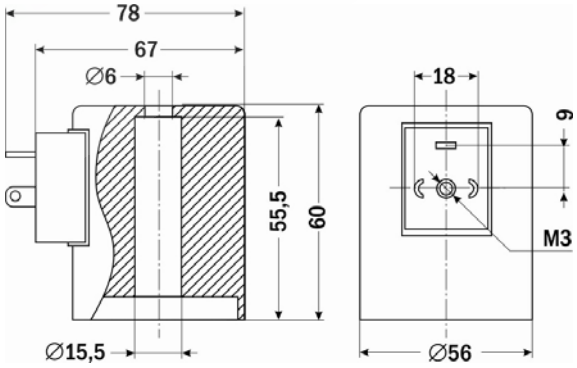

Варианты исполнения по напряжению: AC220V, AC230V, AC24V, DC12V, DC24V

Рассеиваемая мощность: AC: 28VA, DC: 20W

Соединитель для подключения электрической цепи: DIN43650A

Применяется для установки на клапаны типов: *2W12, YCPG11*

модель：S21H



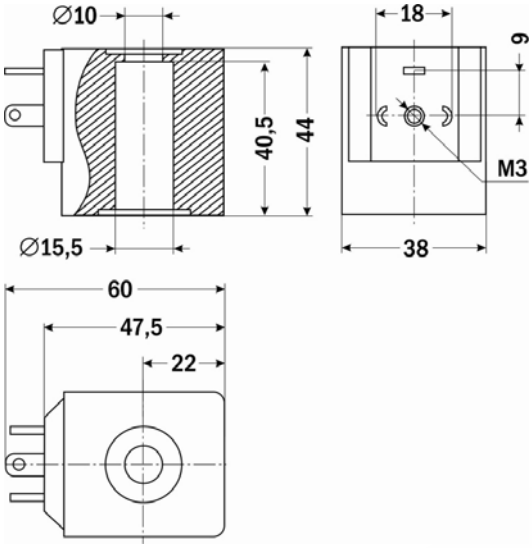

Варианты исполнения по напряжению: AC220V, AC230V, AC24V, DC12V, DC24V

Рассеиваемая мощность: AC: 22VA, DC: 15W

Соединитель для подключения электрической цепи: DIN43650A

Применяется для установки на клапаны типов: *YCD21F, YCP31(F), YCPS31(F), 2Z21, ZCT21, 2H21, YCXF*

фирма ПРИБОРИКА

Приложение

ТАБЛИЦА СОВМЕСТИМОСТИ НЕКОТОРЫХ КЛАПАНОВ С КАТУШКАМИ

	2W-08M*	2W-15M…25M	2W-32M…50M (Н.З. / Н.О)	KLS-08	KLS15…50	2P	DFD*	RSPS15-20	RSPS25-50
4V210	СС*	НН	НН	НН	НН	НН	НН	НН	НН
D01-410	НН*	СС	НН	СМ	СС	НН	НН	СМ	НН
D01-410r	НН*	СН	НН	СН	СН	НН	НН	СМ	НН
V10	НН	НН	НН	НН	НН	НН	СС*	НН	НН
D03-510	НД*	СУ	НН	СУ	СУ	НН	НН	СМ	НН
D09-210 (DC)	НН	НН	СС/СС	НН	НН	НН	НН	НН	СС
D09-210 (AC)	НН	НН	СС/НН	НН	НН	НН	НН	НН	СС
D09-210 (RAC)	НН	НН	СУ/СС	НН	НН	НН	НН	НН	СУ
D09-210s	НН	НН	СУ/СМ	НН	НН	НН	НН	НН	СУ
SB075	НН	НН	НН	НН	НН	СС	НН	НН	НН
16433	СМ*	СМ	НН	СС	СН	НН	НН	СС	НН
D04-310	СС*	НН	НН	НН	НН	НН	НН	НН	НН
Z01	НН*	СН	НН	СН	СН	НН	НН	СС	НН
Z02	СМ*	СМ	НН	СС	СН	НН	НН	СМ	НН
Z03-003	НН	НН	СН	НН	НН	НН	НН	НН	СН
S21H	НН	НН	НН	НН	НН	НН	СН*	НН	НН
S51H	НД*	СУ	НН	СУ	СН	НН	НН	СМ	НН

Примечание:

* - Данные могут быть недостоверны, поскольку имеются различные варианты исполнения этих клапанов.

Принятые обозначения:

СС - совместимо, стандартная комплектация.

СН - совместимо, комплектация не стандартная, но поддерживаются те же технические характеристики.

СУ - совместимо, комплектация не стандартная, но в некоторых случаях приводит к возможности работы клапана при давлении выше паспортного.

СХ - совместимо механически, но при установке возможно снижение рабочего давления клапана относительно паспортного.

СМ - совместимо механически, но нет данных по работе с нужными техническими характеристиками.

НН - не совместимо.

НД - нет данных, возможна совместимость.