Чертежи

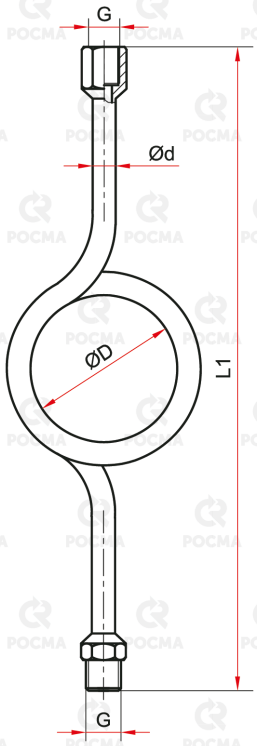

Прямая петлевая трубка

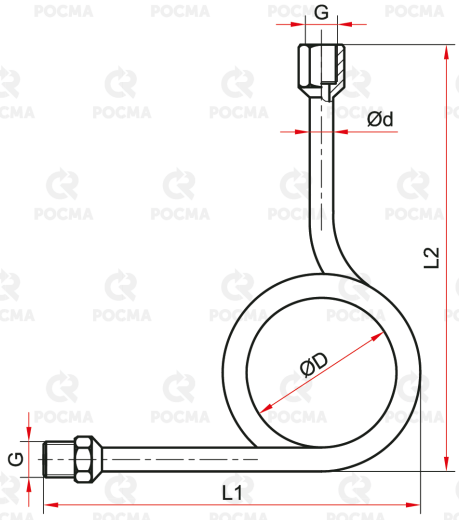

Угловая петлевая трубка 90°

Размеры петлевых трубок (мм)

Петлевая трубка	L1	L2	D	G	d
Прямая	355	—	86	M20x1,5 или G½	14
Угловая	220	234			

Температурный график для петлевых трубок

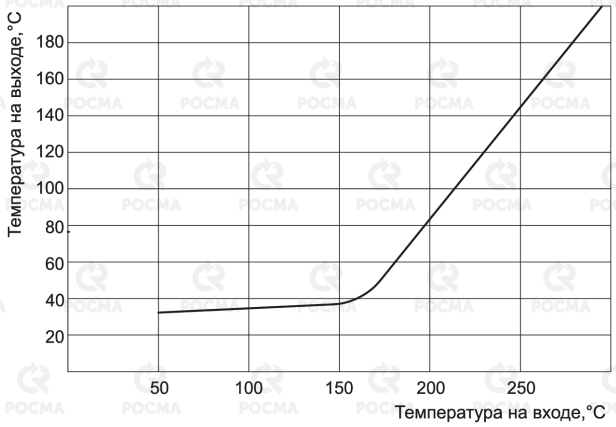

Температурный график для петлевых трубок