# Чертежи

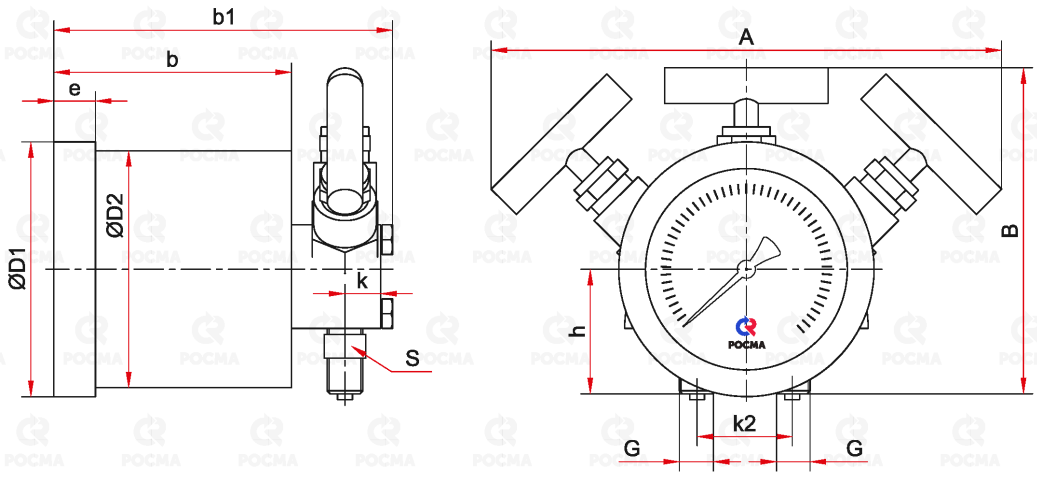


ТМД-4

Основные размеры (мм), вес (кг):

| Тип | Ø | D1 | D2 | b | b1 | e | h | k | k2 | S | G | A | B | Вес |
|---|---|---|---|---|---|---|---|---|---|---|---|---|---|---|
| ТМД-4-421Р | 90 | 86 | 80 | 80 | 114 | 14 | 42 | 12 | 32 | 14 | 2×М12×1,5 | 186 - 193 | 122 - 127 | 2,86 |

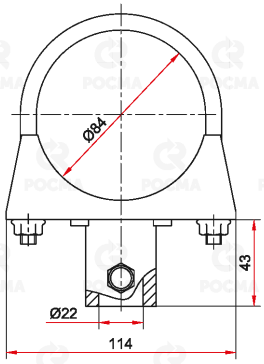


Кронштейн для ТМД-4-421Р