Чертежи

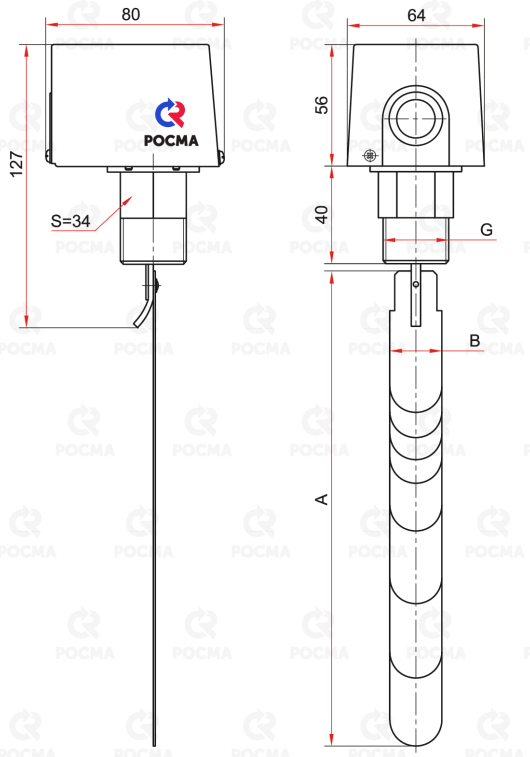

РП-1, РП-2

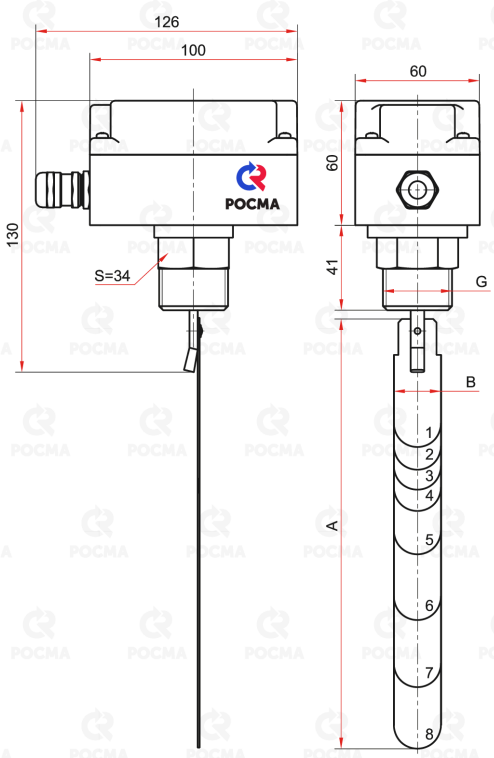

РП-3, РП-4

В случае необходимости, при монтаже, лопасти необходимо симметрично подрезать с двух сторон по всей длине.

Установочные размеры

Диаметр трубы, дюйм	A, мм	B, мм	G
1	33,5	25	R½ / R1 (под заказ R¾ / G½ / G¾ / G1 / NPT½ / NPT¾ / NPT1)
2	53	27	
	59		
3	80		
	83		
4	108		
5	124		
6	161		

Для монтажа РП с резьбами присоединения R½ или R1 могут быть использованы бобышки с внутренней резьбой G½ или G1 соответственно.