Чертежи

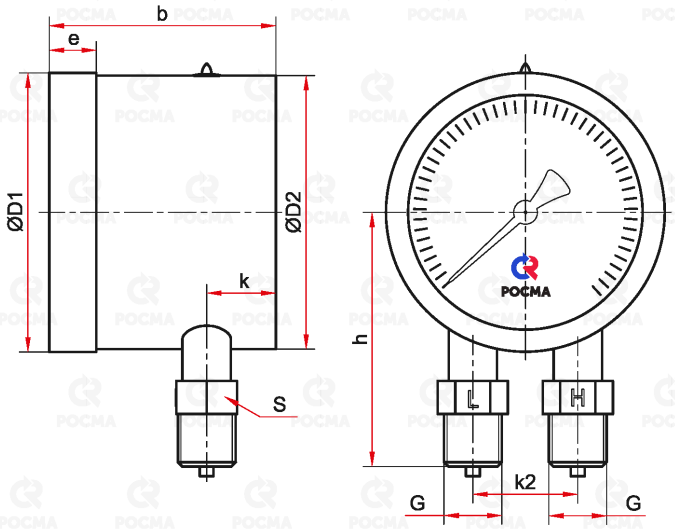

ТМД-5

Основные размеры (мм), вес (кг):

Тип	Ø	D1	D2	b	e	h	k	k2	S	G	Вес
ТМД-5-521Р	100	101	99	82	17	92	25	37	17	2xG½	0,94
ТМД-5-621Р	150	149	147	85	18	117		54			1,42