KRZMI КРАСНОДАРСКИЙ ЗАВОД МЕТАЛЛОПЛАСТИКОВЫХ ИЗДЕЛИЙ

СОДЕРЖАНИЕ

КОРПУСА ЩИТОВ РАСПРЕДЕЛЕНИЯ 4
ПЛАСТИКОВЫЕ IP-31 5
ПЛАСТИКОВЫЕ IP-55 7
МЕТАЛЛИЧЕСКИЕ IP-31 8
МЕТАЛЛИЧЕСКИЕ IP-55 9

КОРПУСА ЩИТОВ УЧЕТА И РАСПРЕДЕЛЕНИЯ 11
ПЛАСТИКОВЫЕ IP-55 СЕРИИ «ЩУР» 12
СЕРИИ «ЩУ» 14
СЕРИИ «ВЩУ» 16
СЕРИИ «СК» 18
МЕТАЛЛИЧЕСКИЕ IP-54 САМОКЛЕЮЩИЙСЯ УПЛОТНИТЕЛЬ 20
МЕТАЛЛИЧЕСКИЕ IP-55 НАЛИВНОЙ УПЛОТНИТЕЛЬ 22

КОРПУСА С МОНТАЖНОЙ ПАНЕЛЬЮ 24
МЕТАЛЛИЧЕСКИЕ IP-31 25
МЕТАЛЛИЧЕСКИЕ IP-54 САМОКЛЕЮЩИЙСЯ УПЛОТНИТЕЛЬ 26
МЕТАЛЛИЧЕСКИЕ IP-55 НАЛИВНОЙ УПЛОТНИТЕЛЬ 27
ПЛАСТИКОВЫЕ IP-55 СЕРИИ «ЩРНп-М» 28
ПЛАСТИКОВЫЕ IP-65 СЕРИИ «ЩМП» 29
НЕРЖАВЕЮЩАЯ СТАЛЬ IP-55 СЕРИИ «ЩМП-Н» 31

ВЕНТИЛИРУЕМЫЕ КОРПУСА 32
ПЛАСТИКОВЫЕ IP-31 СЕРИИ «ЩМПп» 32
МЕТАЛЛИЧЕСКИЕ IP-31 СЕРИИ «ЩМП-V» 33

КОРПУСА МЕТАЛЛИЧЕСКИЕ с козырьком IP-55 34
КОРПУСА МЕТАЛЛИЧЕСКИЕ с козырьком и крепежом на столб IP-55 34
КОРПУСА ПОД ГАЗОВЫЕ СЧЕТЧИКИ 35
КОМПЛЕКТУЮЩИЕ 40
ЧЕРТЕЖИ 42

КОРПУСА ЩИТОВ РАСПРЕДЕЛЕНИЯ

Предназначены для сборки распределительных электрощитов с использованием модульной аппаратуры, для ввода и распределения электроэнергии напряжением 220/380В 1 и 3-х фазного тока частотой 50 Гц, а так же для защиты отходящих линий при перегрузках и коротких замыканиях.

ПРЕИМУЩЕСТВА

Удобство монтажа;
Высокий уровень электробезопасности;
Большой выбор типоразмеров;
Высококачественное порошковое покрытие.

ПРИМЕНЕНИЕ

Для установки в промышленных, общественных и административных зданиях.

РАСШИФРОВКА ОБОЗНАЧЕНИЙ

Щ - щит;
Р - распределительный;
Н - навесной;
12 - максимальное количество модулей (1,4,6,9,12,18,24,36,48).

МАТЕРИАЛЫ

Сертифицированная российская сталь (ГОСТ);
Ударопрочный, не поддерживающий горение ABS-пластик (устойчив к ультрафиолету).



ПЛАСТИКОВЫЕ IP-31

ПЛОМБИРАТОР ЩУР 1-2

Количество в упаковке 1 шт.



ВхШхГ: 110х40,5х56 мм

Материал: ударопрочный полистирол

ПЛОМБИРАТОР ЩУР 2-3

Количество в упаковке 1 шт.



ВхШхГ: 110х57х56 мм

Материал: ударопрочный полистирол

ПЛОМБИРАТОР ЩУР 3-4

Количество в упаковке 1 шт.



ВхШхГ: 110х76х56 мм

Материал: ударопрочный полистирол

ЩРН - 1-2 авт.

Количество в упаковке 100 шт.



ВхШхГ: 135х50х60 мм

Материал: ударопрочный полистирол

ЩРН - 3-4 авт.

Количество в упаковке 50 шт.



ВхШхГ: 137х87х60 мм

Материал: ударопрочный полистирол

ЩРН - 2-6 авт.

Количество в упаковке 50 шт.



ВхШхГ: 136х122х60 мм

Материал: ударопрочный полистирол

ЩРН - 2-6 авт. с дверцей

Количество в упаковке 5 шт.





ВхШхГ: 140х176х86 мм

Материал: ударопрочный полистирол, ABS-пластик.

фирма ПРИБОРИКА

ЩРН - 9-12 авт. с дверцей

Количество в упаковке 10 шт.





ВхШхГ: 140х290х86 мм

Материал: ударопрочный полистирол, ABS-пластик.

ПЛАСТИКОВЫЕ IP-55

ЩРН-12 пл. эл.

Количество в упаковке 14 шт.





ВхШхГ: 167х350х111 мм

Материал: ABS-пластик.

Комплектация:

Din-рейка, пломбиратор под вводной автомат,

комплект для монтажа, знаки электробезопасности.

МЕТАЛЛИЧЕСКИЕ IP-31



ЩРН-9м	(180х310х120 мм)
ЩРН-9м окно	(180х310х120 мм)
ЩРН-12м	(180х310х120 мм)
ЩРН-12м окно	(180х310х120 мм)
ЩРН-24м	(300х310х120 мм)
ЩРН-36м	(420х310х120 мм)
ЩРН-48м	(540х310х120 мм)



ЩРН - 36 м

Количество в упаковке 5 шт.

Материал: листовой металл

Комплектация:

Din-рейка, фальш-панель,

замок почтовый,

сальники ввода вывода,

знаки электробезопасности.

МЕТАЛЛИЧЕСКИЕ IP-55

ЩРН-9м с окном IP-55

Количество в упаковке 5 шт.



ВхШхГ: 200х310х127 мм

Материал: листовой металл. Комплектация: Din-рейка, фальш-панель, замок почтовый, сальники ввода вывода, знаки электробезопасности.

ЩРН-9м IP-55

Количество в упаковке 5 шт.



ВхШхГ: 200х310х127 мм

Материал: листовой металл. Комплектация: Din-рейка, фальш-панель, замок почтовый, сальники ввода вывода, знаки электробезопасности.

ЩРН-12м с окном IP-55

Количество в упаковке 5 шт.



ВхШхГ: 200х310х127 мм

Материал: листовой металл. Комплектация: Din-рейка, фальш-панель, замок почтовый, сальники ввода вывода, знаки электробезопасности.

ЩРН-12м IP-55

Количество в упаковке 5 шт.



ВхШхГ: 200х310х127 мм

Материал: листовой металл.

Комплектация: Din-рейка, фальш-панель, замок почтовый, сальники ввода вывода, знаки электробезопасности.

ЩРН-24м IP-55

Количество в упаковке 5 шт.



ВхШхГ: 300х310х127 мм

Материал: листовой металл.

Комплектация: Din-рейка, фальш-панель, замок почтовый, сальники ввода вывода, знаки электробезопасности.

КОРПУСА ЩИТОВ УЧЕТА И РАСПРЕДЕЛЕНИЯ

Корпуса предназначены для установки 1 и 3-х фазного счетчика электроэнергии и модульных аппаратов защиты в однофазных цепях переменного тока напряжением 220/380В частотой 50Гц.

ПРЕИМУЩЕСТВА

Удобство монтажа;
Высокий уровень электробезопасности;
Большой выбор типоразмеров;
Высококачественное порошковое покрытие.

ПРИМЕНЕНИЕ

Устанавливается в промышленных, общественных и административных зданиях.

РАСШИФРОВКА ОБОЗНАЧЕНИЙ

Щ - щит;
Р - распределительный;
У - учетный;
1,3 - тип счетчика (одно, трехфазный)
12 - максимальное количество модулей (3,6,7,8,9,10,11,12,14).

МАТЕРИАЛЫ

Ударопрочный, не поддерживающий горение ABS-пластик (устойчив к ультрафиолету), ударопрочный полистирол, листовой металл.

ПЛАСТИКОВЫЕ IP-55 СЕРИЯ «ЩУР»

ЩУР 8 пл. эл. IP-55

Количество в упаковке 4 шт.



ВхШхГ: 366х200х118 мм
Материал: ABS-пластик.
Комплектация:
Din-рейка, пломбиратор под вводной автомат,
комплект для монтажа,
знаки электробезопасности,
сальники ввода вывода
Тип счетчика: однофазный электронный
Количество модулей: 1-8

ЩУР 1-2/6 эл. IP-55

Количество в упаковке 4 шт.



ВхШхГ: 379х216х113 мм
Материал: ABS-пластик.
Комплектация:
Din-рейка, пломбиратор под вводной автомат,
комплект для монтажа,
знаки электробезопасности,
сальники ввода вывода
Тип счетчика: однофазный электронный
Количество модулей: 1-8

Особенность корпуса:
1. Отверстия ввода-ввывода в вверхней и нижней стенке корпуса.
2. Крепления под монтажную ленту на боковых стенках корпуса.
3. Отдельное окно на 2 вводных автомата с возможностью пломбировки.
4. Крепления (навесы) нижней и верхней части корпуса с применением холодно-катанного прутка, что не позволит крышке выпадать из пазов.

ЩУР 1/3-10 пл. эл. IP-55

Количество в упаковке 8 шт.



ВхШхГ: 344х271х110 мм
Материал: ABS-пластик.
Комплектация:
Din-рейка,
пломбиратор под вводной автомат,
комплект для монтажа,
знаки электробезопасности,
сальники ввода вывода
Тип счетчика: электронный
однофазный/трехфазный
Количество модулей: 1-10

ЩУР 12 пл. эл. IP-55

Количество в упаковке 8 шт.



ВхШхГ: 272х332х109 мм
Материал: ABS-пластик.
Комплектация:
Din-рейка,
пломбиратор под вводной автомат,
комплект для монтажа,
знаки электробезопасности,
сальники ввода вывода
Тип счетчика: однофазный электронный
Количество модулей: 1-12

ЩУР 1-3 пл. эл IP-55

Количество в упаковке 12 шт.



ВхШхГ: 344х271х110 мм

Материал: ABS-пластик. Комплектация: Din-рейка, пломбиратор под вводной автомат, комплект для монтажа, знаки электробезопасности, сальники ввода вывода

Тип счетчика: однофазный электронный. Количество модулей: 1-3

ПЛАСТИКОВЫЕ IP-55 СЕРИИ «ЩУ»

ЩУ 1Н пл. IP-55

Количество в упаковке 3 шт.







ВхШхГ: 344х271х110 мм

Материал: ABS-пластик. Комплектация:комплект для монтажа, знаки электробезопасности, сальники ввода вывода

Тип счетчика: однофазный электронный.

ЩУ-1/3-6 пл. эл. IP-55

Количество в упаковке 3 шт.





ВхШхГ: 370х325х105 мм

Материал: ABS-пластик. Комплектация: Din-рейка, пломбиратор под вводной автомат, оцинкованная монтажная панель,комплект для монтажа, знаки электробезопасности, сальники ввода вывода.
Тип счетчика: однофазный/ трехфазный электронный. Количество модулей: 1-6

ЩУ 1Н-9+2вв авт. с окном IP-55

Количество в упаковке 3 шт.




ВхШхГ: 360х225х155 мм

Материал: Ударопрочный полистирол. Комплектация: Din-рейка, пломбиратор под вводной автомат, оцинкованная монтажная панель, пластиковый замок, комплект для монтажа, сальники ввода вывода, знаки электробезопасности.

Тип счетчика: однофазный электронный. Количество модулей: 1-11

ПЛАСТИКОВЫЕ IP-55 СЕРИИ «ВЩУ»

ВЩУ 1-2/7 IP-55

Количество в упаковке 4 шт.






ВхШхГ: 383х234х119 мм

Материал: Ударопрочный полистирол, цвет: RAL 7035. Возможность пломбировки автоматов.
Комплектация: Din-рейка, пломбиратор под вводной автомат, комплект для монтажа, знаки электробезопасности, сальники ввода вывода
Тип счетчика: однофазный электронный. Количество модулей: 1-9

ВЩУ 1-8 авт. IP-55

Количество в упаковке 4 шт.






ВхШхГ: 383х234х119 мм

Материал: Ударопрочный полистирол, цвет: RAL 7035.
Комплектация: Din-рейка, пломбиратор под вводной автомат, комплект для монтажа, знаки электробезопасности, сальники ввода вывода
Тип счетчика: однофазный электронный. Количество модулей: 1-8

ВЩУ 3-3/8 IP-55

Количество в упаковке 4 шт.



ВхШхГ: 494х274х130 мм

Материал: Ударопрочный полистирол, цвет: RAL 7035. Возможность пломбировки автоматов.
Комплектация: Din-рейка, пломбиратор под вводной автомат, комплект для монтажа, знаки электробезопасности, сальники ввода вывода

Тип счетчика: трехфазный электронный. Количество модулей: 1-11

ВЩУ 3-10 авт. IP-55

Количество в упаковке 4шт.



ВхШхГ: 494х274х130 мм
Материал: Ударопрочный полистирол, цвет: RAL 7035.
Комплектация: Din-рейка, пломбиратор под вводной автомат, комплект для монтажа, знаки электробезопасности, сальники ввода вывода

Тип счетчика: трехфазный электронный. Количество модулей: 1-10

ПЛАСТИКОВЫЕ IP-55 СЕРИИ «СК»

Мы рады предложить Вам уже зарекомендовавшую себя серию пластиковых корпусов «ЩУР» IP-55 из ударопрочной морозостойкой композиции полипропилена.

СК 1-3 IP-55

Количество в упаковке 12 шт.



ВхШхГ: 224х270х110 мм

Материал: композиция полипропилена.
Комплектация: пломбиратор под вводной автомат, комплект для монтажа, знаки электробезопасности, сальники ввода вывода

Тип счетчика: однофазный электронный. Количество модулей: 1-3

СК 1-8 IP-55

Количество в упаковке 4 шт.



ВхШхГ: 366х200х117 мм

Материал: композиция полипропилена.
Комплектация: Din-рейка, пломбиратор под вводной автомат, комплект для монтажа, знаки электробезопасности, сальники ввода вывода
Тип счетчика: однофазный электронный. Количество модулей: 1-8

СК 1/3-6 IP-55

Количество в упаковке 3 шт.



ВхШхГ: 370х325х105 мм

Материал: композиция полипропилена. Комплектация: Din-рейка, пломбиратор под вводной автомат, комплект для монтажа, знаки электробезопасности, сальники ввода вывода

Тип счетчика: однофазный/трехфазный электронный. Количество модулей: 1-6

СК 1/3-10 IP-55

Количество в упаковке 8 шт.



ВхШхГ: 454х274х130 мм

Материал: композиция полипропилена. Комплектация: Din-рейка, пломбиратор под вводной автомат, комплект для монтажа, знаки электробезопасности, сальники ввода вывода

Тип счетчика: однофазный / трехфазный электронный. Количество модулей: 1-10

СК 1-12 IP-55

Количество в упаковке 8 шт.



ВхШхГ: 272х332х109 мм

Материал: композиция полипропилена. Комплектация: Din-рейка, пломбиратор под вводной автомат, комплект для монтажа, знаки электробезопасности, сальники ввода вывода.

Тип счетчика: однофазный электронный. Количество модулей: 1-12

СК 3-10 IP-55

Количество в упаковке 4 шт.



ВхШхГ: 454х274х130 мм

Материал: композиция полипропилена. Комплектация: Din-рейка, пломбиратор под вводной автомат, комплект для монтажа, знаки электробезопасности, сальники ввода вывода.

Тип счетчика: однофазный / трехфазный электронный. Количество модулей: 1-10

СК 3-14 IP-55

Количество в упаковке 2 шт.



ВхШхГ: 370х325х105 мм

Материал: композиция полипропилена. Комплектация: Din-рейка, пломбиратор под вводной автомат, комплект для монтажа, знаки электробезопасности, сальники ввода вывода.

Тип счетчика: однофазный / трехфазный электронный. Количество модулей: 1-14

МЕТАЛЛИЧЕСКИЕ IP-54 самоклеющийся уплотнитель

ЩУ-1Н-10 эл. IP-54

Количество в упаковке 2 шт.



ВхШхГ: 390х280х120 мм

Материал: листовой металл. Степень защиты: IP-54 - самоклеющийся уплотнитель.
Комплектация: Din-рейка, оцинкованная монтажная панель, фальш-панель, пломбиратор под вводной автомат, сальники ввода вывода, почтовый замок, знаки электробезопасности.
Тип счетчика: однофазный электронный. Количество модулей: 1-10

ЩУ-1Н-12 унив. IP-54

Количество в упаковке 2 шт.



ВхШхГ: 400х315х160 мм
Материал: листовой металл. Степень защиты: IP-54 - самоклеющийся уплотнитель.
Комплектация: Din-рейка, оцинкованная монтажная панель, фальш-панель, пломбиратор под вводной автомат, сальники ввода вывода, почтовый замок, знаки электробезопасности.
Тип счетчика: однофазный электронный. Количество модулей: 1-12

ЩУ-1Н-6 КОЗ/Планки IP-54

Количество в упаковке 4 шт.



Материал: листовой металл.
Степень защиты: IP-54 - самоклеющийся уплотнитель.
Комплектация: Din-рейка, сальники ввода вывода, почтовый замок, знаки электробезопасности, планки под монтажную ленту
Тип счетчика: однофазный электронный.
Количество модулей: 1-6

ВхШхГ: 290х190х140 мм

ЩУ-3Н-12 IP-54

Количество в упаковке 2 шт.



ВхШхГ: 480х350х160 мм

Материал: листовой металл. Степень защиты: IP-54 - самоклеющийся уплотнитель.
Комплектация: Din-рейка, оцинкованная монтажная панель, фальш-панель, пломбиратор под вводной автомат, сальники ввода вывода, почтовый замок, знаки электробезопасности.
Тип счетчика: трехфазный электронный. Количество модулей: 1-12

ЩУПл-1Н-12 IP-54

Количество в упаковке 2 шт.



ВхШхГ: 480х315х160 мм

Материал: листовой металл. Степень защиты: IP-54 - самоклеющийся уплотнитель.
Комплектация: Din-рейка, оцинкованная монтажная панель, фальш-панель, сальники ввода вывода, почтовый замок, знаки электробезопасности.
Тип счетчика: однофазный электронный. Количество модулей: 1-12

МЕТАЛЛИЧЕСКИЕ IP-55 наливной уплотнитель

ЩУ-1Н-10 эл. IP-55

Количество в упаковке 2 шт.



ВхШхГ: 390х280х125 мм

Материал: листовой металл. Степень защиты: IP-55 - вспененный полиуретан.
Комплектация: Din-рейка, оцинкованная монтажная панель, фальш-панель, пломбиратор под вводной автомат, сальники ввода вывода, трехгранный замок, знаки электробезопасности.
Тип счетчика: однофазный электронный. Количество модулей: 1-10

ЩУ-1Н-6 коз/планки IP-55

Количество в упаковке 4 шт.



ВхШхГ: 290х190х145 мм

Материал: листовой металл. Степень защиты: IP-55 - вспененный полиуретан.
Комплектация: Din-рейка, сальники ввода вывода, почтовый замок, знаки электробезопасности, планки под монтажную ленту.

2ЩУ-1Н-6 КОЗ/Планки IP-55

Количество в упаковке 4 шт.



ВхШхГ: 290х340х105 мм

Материал: листовой металл. Степень защиты: IP-55 - вспененный полиуретан.
Комплектация: Din-рейка, сальники ввода вывода, почтовый замок, знаки электробезопасности, планки под монтажную ленту.

ЩУ-1Н-12 унив. IP-55

Количество в упаковке 2 шт.



ВхШхГ: 400х315х165 мм

Материал: листовой металл. Степень защиты: IP-55 - вспененный полиуретан.
Комплектация: Din-рейка, оцинкованная монтажная панель, фальш-панель, пломбиратор под вводной автомат, сальники ввода вывода, трехгранный замок, знаки электробезопасности.
Тип счетчика: однофазный электронный. Количество модулей: 1-12

ЩУ-3Н-12 IP-55

Количество в упаковке 2 шт.



ВхШхГ: 480х350х165 мм

Материал: листовой металл. Степень защиты: IP-55 - вспененный полиуретан.
Комплектация: Din-рейка, оцинкованная монтажная панель, фальш-панель, пломбиратор под вводной автомат, сальники ввода вывода, трехгранный замок, знаки электробезопасности.
Тип счетчика: однофазный / трехфазный электронный. Количество модулей: 1-12

ЩИТЫ С МОНТАЖНОЙ ПАНЕЛЬЮ

Используются для сборки разнообразных электрощитов: силовых, управления, автоматики. Позволяют производить монтаж аппаратуры как модульного, так и обычного исполнения.
Степень исполнения IP 31,IP 54, IP 55, IP 65.

ПРЕИМУЩЕСТВА

Повышенная стойкость к коррозии;
Специальное наружное покрытие RAL.

КОНСТРУКЦИЯ

Металл 0,8 мм и 1,5 мм;
Полностью проваренные швы;
Двухкомпонентный полиуретановый уплотнитель;
Усиленные петли с оцинкованным шплинтом;
Заземляющий проводник дверцы (установлен в щите);
Оцинкованная монтажная панель;

РАСШИФРОВКА ОБОЗНАЧЕНИЙ

ЩРН - М 200х175х135 мм
Щ - щит
Р - распределительный
Н - навесной
М - монтажная панель
200 - высота
175 - ширина
135 - глубина
IP 31,54,55,65 - степень защиты

МЕТАЛЛИЧЕСКИЕ IP-31



ЩРН - М 200х175х135 мм

Материал: листовой металл
Комплектация:
оцинкованная монтажная панель
замок почтовый,
сальники ввода вывода,
знаки электробезопасности.

Особенность корпуса:
задняя стенка корпуса является монтажной панелью.





МЕТАЛЛИЧЕСКИЕ IP-54 самоклеющийся уплотнитель





ЩРН-М 200x175x135 мм
ЩРН-М 320x180x100 мм
ЩРН-М 320x180x100 мм с окном
ЩРН-М 360x225x140 мм
ЩРН-М 360x225x140 мм с окном
ЩРН-М 370x325x180 мм
ЩРН-М 370x325x180 мм с окном
ЩРН-М 395x310x220 мм
ЩРН-М 500x325x180 мм
ЩРН-М 500x325x180 мм с окном
ЩРН-М 500x400x220 мм
ЩРН-М 600x600x200 мм
ЩРН-М 625x405x200 мм
ЩРН-М 650x500x220 мм
ЩРН-М 800x625x250 мм
ЩРН-М 1000x585x300 мм
ЩРН-М 1200x755x300 мм

Материал: листовой металл
Комплектация:
оцинкованная монтажная панель
замок почтовый,
сальники ввода вывода,
знаки электробезопасности.
Степень защиты:
IP-54 - самоклеющийся уплотнитель.

МЕТАЛЛИЧЕСКИЕ IP-55 наливной уплотнитель





ЩРН-М 200x175x135 мм.
ЩРН-М 360x225x140 мм.
ЩРН-М 360x225x140 мм. с окном
ЩРН-М 370x325x180 мм.
ЩРН-М 370x325x180 мм. с окном
ЩРН-М 395x310x220 мм.
ЩРН-М 500x325x180 мм с окном
ЩРН-М 500x325x180 мм
ЩРН-М 500x400x220 мм.



Материал: листовой металл
Комплектация:
оцинкованная монтажная панель
трехгранный замок,
сальники ввода вывода,
знаки электробезопасности.
Степень защиты:
IP-55 - вспененный полиуретан.

ПЛАСТИКОВЫЕ IP-55 СЕРИИ «ЩРНп-М»

ЩРНп-М 360х225х155 с окном IP-55

Количество в упаковке 3 шт.




ВхШхГ: 360х225х155 мм

Материал: ударопрочный полистирол.

Комплектация: оцинкованная монтажная панель, пластиковый замок, комплект для монтажа, знаки электробезопасности, сальники ввода вывода

ЩРНп-М 200х175х135 IP-55 с глухой дверью

Количество в упаковке 4 шт.



Материал: ударопрочный полистирол.

Комплектация: оцинкованная монтажная панель, пластиковый замок, комплект для монтажа, знаки электробезопасности, сальники ввода вывода

ЩРНп-М 200х175х135 IP-55 с прозрачной дверью

Количество в упаковке 4 шт.



ВхШхГ: 200х175х135 мм

Материал: ударопрочный полистирол, ABS- пластик.

Комплектация: оцинкованная монтажная панель, пластиковый замок, комплект для монтажа, знаки электробезопасности, сальники ввода вывода

ПЛАСТИКОВЫЕ IP-65 СЕРИИ «ЩМП»

ЩМПуу IP-65 с глухой дверью

Количество в упаковке 4 шт.



ВхШхГ: 370х325х150 мм

Материал: ударопрочный полистирол.

Комплектация: оцинкованная монтажная панель, два пластиковых замка, комплект для монтажа, знаки электробезопасности.

ЩМПуп IP-65 с прозрачной дверью

Количество в упаковке 4 шт.



ВхШхГ: 370х325х150 мм

Материал: ударопрочный полистирол, ABS- пластик.

Комплектация: оцинкованная монтажная панель, два пластиковых замка, комплект для монтажа, знаки электробезопасности, сальники ввода вывода

ЩМПаа IP-65 с глухой дверью

Количество в упаковке 1 шт.







ВхШхГ: 370х325х150 мм.

Материал: ABS- пластик.

Комплектация: оцинкованная монтажная панель, два пластиковых замка, комплект для монтажа, знаки электробезопасности, индивидуальная гофроупаковка.

ЩМПап IP-65 с прозрачной дверью

Количество в упаковке 1 шт.







ВхШхГ: 370х325х150 мм

Материал: ABS- пластик.

Комплектация: оцинкованная монтажная панель, два пластиковых замка, комплект для монтажа, знаки электробезопасности, индивидуальная гофроупаковка.

KRZMI КРАСНОДАРСКИЙ ЗАВОД МЕТАЛЛОПЛАСТИКОВЫХ ИЗДЕЛИЙ

ВЕНТИЛИРУЕМЫЕ КОРПУСА

Вентилируемые корпуса, предназначены для установки различного сетевого оборудования, устройств для управления и распределения слаботочных систем, систем автоматизации, сигнализации, видеонаблюдения и т.д

КОРПУСА ПЛАСТИКОВЫЕ IP-31 СЕРИИ «ЩМПп»



ЩМПп IP-31

Количество в упаковке 4 шт.



ЩМПп	150х100х82 мм
ЩМПп	200х150х100 мм
ЩМПп	300х225х100 мм
ЩМПп	400х300х100 мм

ВхШхГ: 150х100х82 мм

Материал: ударопрочный полистирол, ABS-пластик.

Комплектация: оцинкованная монтажная панель, комплект для монтажа, знаки электробезопасности.

КОРПУСА МЕТАЛЛИЧЕСКИЕ IP-31 СЕРИИ «ЩМП-V»



ЩМП-V 200x175x135 мм
ЩМП-V 320x180x100 мм
ЩМП-V 320x180x100 мм с окном
ЩМП-V 360x225x140 мм
ЩМП-V 360x225x140 мм с окном
ЩМП-V 370x325x180 мм
ЩМП-V 370x325x180 мм с окном
ЩМП-V 500x325x180 мм
ЩМП-V 500x325x180 мм с окном

ЩМП-V 320x180x100 мм. IP-31

Количество в упаковке 5 шт.



Материал: листовой металл
Цвет: RAL 7035
Комплектация:
оцинкованная монтажная панель
замок почтовый,
знаки электробезопасности.

Особенность корпуса:
задняя стенка корпуса
является монтажной панелью.

ВхШхГ: 320x180x100 мм

КОРПУСА ИЗ НЕРЖАВЕЮЩЕЙ СТАЛИ IP-55 СЕРИИ «ЩМП-Н»



ЩРН-М	200x175x135 мм
ЩРН-М	320x180x100 мм
ЩРН-М	360x225x140 мм
ЩРН-М	370x325x180 мм
ЩРН-М	395x310x220 мм
ЩРН-М	500x325x180 мм
ЩРН-М	500x400x220 мм

ЩРН-М 500x325x180 мм. IP-55

Количество в упаковке 1 шт.

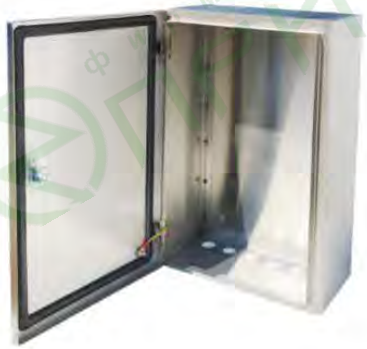

Комплектация:
монтажная панель из нержавеющей стали,
трехгранный замок с двумя ключами,
провод заземления, сальники ввода-вывода,
знаки электробезопасности.

Материал:
Нержавеющая сталь AISI 304
монтажная панель - нержавеющая сталь 0,8 мм.
замки - хромированная сталь.
Упаковка: индивидуальная гофроупаковка.

ВхШхГ: 500x325x180 мм

КОРПУСА МЕТАЛЛИЧЕСКИЕ С КОЗЫРЬКОМ IP-55



Учетно-распределительные
ЩУ-1Н-10 эл.
ЩУ-1Н-12 унив.
ЩУ-3Н-12
С монтажной панелью
ЩРН-М 320х180х100 мм
ЩРН-М 320х180х100 мм с окном
ЩРН-М 360х225х140 мм
ЩРН-М 360х225х140 мм с окном
ЩРН-М 370х325х180 мм
ЩРН-М 370х325х180 мм с окном
ЩРН-М 395х310х220 мм
ЩРН-М 500х400х220 мм

КОРПУСА МЕТАЛЛИЧЕСКИЕ С КОЗЫРЬКОМ И КРЕПЕЖОМ НА СТОЛБ IP-55



Учетно-распределительные
ЩУ-1Н-10 эл.
ЩУ-1Н-12 унив.
ЩУ-3Н-12
С монтажной панелью
ЩРН-М 320х180х100 мм
ЩРН-М 320х180х100 мм с окном
ЩРН-М 360х225х140 мм
ЩРН-М 360х225х140 мм с окном
ЩРН-М 370х325х180 мм
ЩРН-М 370х325х180 мм с окном
ЩРН-М 395х310х220 мм

КОМПЛЕКТУЮЩИЕ

МОНТАЖНЫЙ КОМПЛЕКТ



Скоба - 4 шт.
Болт М8х10 - 4 шт.
Болт М8х70 - 4 шт.
Гайка М8 - 8 шт.

МОНТАЖНЫЙ КОМПЛЕКТ С ВЫНОСОМ 10см. / 20см.

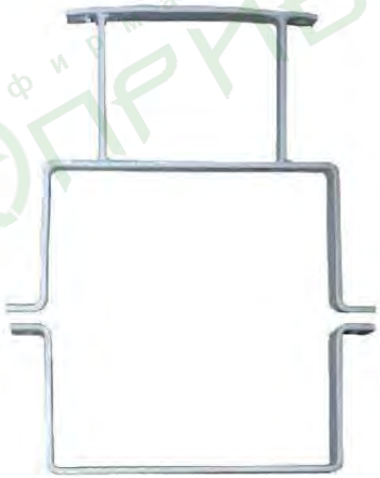

Скоба - 2 шт.
Скоба с выносом - 2 шт.
Болт М8х10 - 4 шт.
Болт М8х70 - 4 шт.
Гайка М8 - 8 шт.

КОМПЛЕКТУЮЩИЕ

Пломба

Количество в упаковке 100 шт.



Кабельный ввод-сальник в 22 мм

Количество в упаковке 100 шт.



Кабельный ввод-сальник в 28 мм

Количество в упаковке 100 шт.



КОРПУСА ПЛАСТИКОВЫЕ ПОД ГАЗОВЫЕ СЧЕТЧИКИ IP-31

КОРПУС ШС-1.2

Количество в упаковке 4 шт.



ВхШхГ: 315х265х220 мм

Размер окна: 130х90 мм

Межосевое расстояние: 110 мм

Материал: полимерная композиция на основе полипропилена

Комплектация: сальники, монтажный комплект, наклейки.

Конструкция: сборная

Корпус предназначен под газовый счетчик G4

КОРПУС ШС-1.2 пл-д. с дверцей

Количество в упаковке 4 шт.



ВхШхГ: 315х265х220 мм

Размер двери: 190х230 мм

Межосевое расстояние: 110 мм

Материал: полимерная композиция на основе полипропилена

Комплектация: сальники, монтажный комплект, наклейки, пластиковый замок.

Конструкция: сборная

Корпус предназначен под газовый счетчик G4

КОРПУС ШС-2.0 (200/250) пл-д. (с дверцей)

Количество в упаковке 4 шт.



ВхШхГ: 318х368х226 мм
Размер двери: 232х190 мм
Межосевое расстояние: 250/200 мм
Материал: полимерная композиция на основе полипропилена

Комплектация: сальники, монтажный комплект, наклейки, пластиковый замок.
Конструкция: сборная
Корпус предназначен под газовый счетчик G6

КОРПУСА МЕТАЛЛИЧЕСКИЕ ПОД ГАЗОВЫЕ СЧЕТЧИКИ IP-31

КОРПУС ШС-1.2

Количество в упаковке 4 шт.



ВхШхГ: 300х250х200 мм
Размер окна: 165х75 мм
Межосевое расстояние: 110 мм
Материал: листовая сталь 0.7 мм
Порошковая окраска.

Комплектация: сальники, монтажный комплект, наклейки.
Степень защиты: IP-31
Конструкция: сборная/разборная на 110 мм.
Корпус предназначен под газовый счетчик G4

КОРПУС ШС-2.0 (250/200)

Количество в упаковке 4 шт.



ВхШхГ: 300х350х200 мм
Размер окна: 165х75 мм
Межосевое расстояние: 200/250 мм
Материал: листовая сталь 0.7 мм
Порошковая окраска.

Комплектация: сальники, монтажный комплект, наклейки.
Степень защиты: IP-31
Конструкция: сборная/разборная на 250 мм.
Корпус предназначен под газовый счетчик G6

КОРПУС ШС-Г

Количество в упаковке 4 шт.



ВхШхГ: 183х274х161 мм
Размер окна: 165х75 мм
Материал: листовая сталь 0.7 мм
Порошковая окраска.

Комплектация: сальники, монтажный комплект, наклейки.
Степень защиты: IP-31
Конструкция: сборная
Корпус предназначен под газовый счетчик марки «ГРАНД»

КОРПУС ШС-1.2 / 2.0 (250) РАЗБОРНЫЙ

Количество в упаковке 4 шт.



КОРПУС ШС-10 без задней стенки (с замком)

Количество в упаковке 4 шт.



ВхШхГ: 360х380х230 мм
Размер окна: 165х75 мм
Межосевое расстояние: 250 мм
Материал: листовая сталь 0.7 мм
Порошковая окраска.
Комплектация: сальники, монтажный комплект, наклейки, почтовый замок.
Конструкция: сборная
Корпус предназначен под газовый счетчик BK G10T

КОРПУС ШСд-1.2 без задней стенки (с замком)

Количество в упаковке 4 шт.



ВхШхГ: 300х250х200 мм
Размер окна: 165х75 мм
Межосевое расстояние: 110 мм
Материал: листовая сталь 0.7 мм
Порошковая окраска.
Комплектация: сальники, монтажный комплект, наклейки.
Степень защиты: IP-31
Конструкция: сборная/разборная
Корпус предназначен под газовый счетчик G4

КОРПУС ШСд-2.0 (250) без задней стенки (с замком)

Количество в упаковке 4 шт.



ВхШхГ: 300х350х200 мм
Размер окна: 165х75 мм.
Межосевое расстояние: 250 мм
Материал: листовая сталь 0.7 мм
Порошковая окраска.
Комплектация: сальники, монтажный комплект, наклейки.
Степень защиты: IP-31
Конструкция: сборная/разборная
Корпус предназначен под газовый счетчик G4

КОРПУС ШСд-1.2 с задней стенкой (с замком)

Количество в упаковке 4 шт.



ВхШхГ: 300х250х200 мм
Размер окна: 165х75 мм
Межосевое расстояние: 110 мм
Материал: листовая сталь 0.7 мм
Порошковая окраска.
Комплектация: сальники, монтажный комплект, почтовый замокнаклейки.
Степень защиты: IP-31
Конструкция: сборная/разборная
Корпус предназначен под газовый счетчик G4

КОРПУС ШСд-2.0 (250) с задней стенкой (с замком)

Количество в упаковке 4 шт.



ВхШхГ: 300х350х200 мм
Размер окна: 165х75 мм
Межосевое расстояние: 250 мм
Материал: листовая сталь 0.7 мм
Порошковая окраска.
Комплектация: сальники, монтажный комплект, почтовый замок, наклейки.
Степень защиты: IP-31
Конструкция: сборная
Корпус предназначен под газовый счетчик G6

Особенности монтажа:

- Конструкция шкафа без задней стенки предназначена для монтажа корпуса к отвесной поверхности (стене) с помощью специальных боковых креплений;
- Наличие двери позволяет пломбировать счетчик газа без снятия корпуса со стены;
- Козырек крышки предназначен для предотвращения попадания воды за защитную дверцу шкафа;
- Данный корпус может устанавливаться на уже смонтированный счетчмк газа;
- Не требует сварочных работ;- Не требует демонтажа установленного ранее газового счетчика;
- Элементарный процесс сборки;
- Размер окна составляет 165х75 мм, что позволит снять показания счетчика газа правостороннего и левостороннего подключения без открытия шкафа.

ЩУ-1Н-12 унив. IP-55

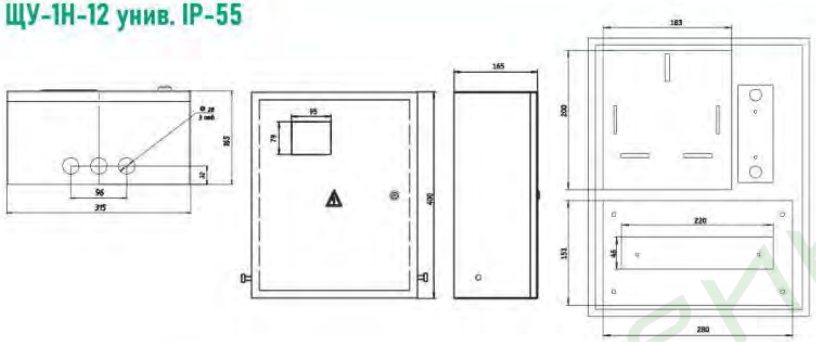

ЩУ-3Н-12 IP-55

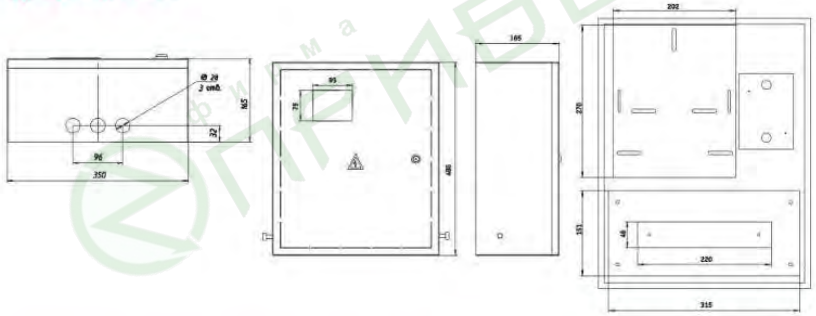

ЧЕРТЕЖИ ПЛАСТИКОВЫЕ IP-65

ЩМП 370х325х150 мм IP-65

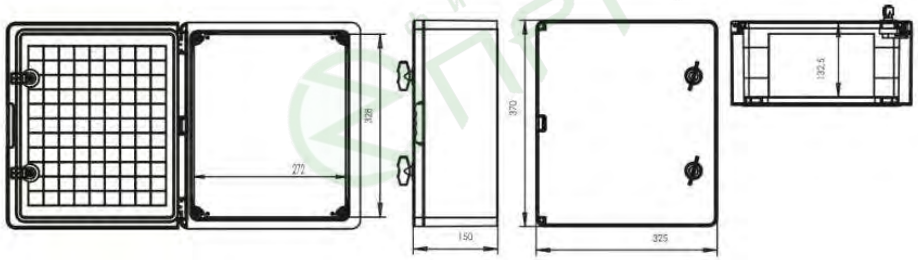

ЩУПл-1Н-12 IP-54

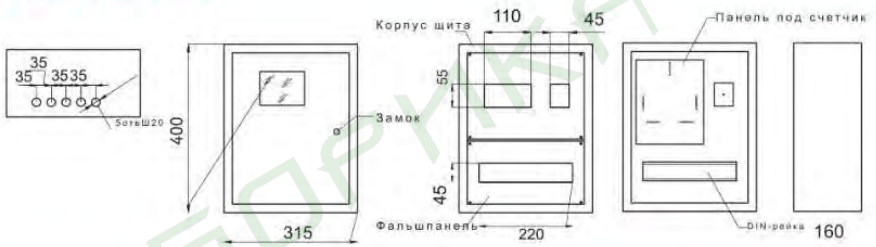

ЧЕРТЕЖИ МЕТАЛЛИЧЕСКИЕ IP-55
наливной уплотнитель

ЩУ-1Н-10 эл. IP-55

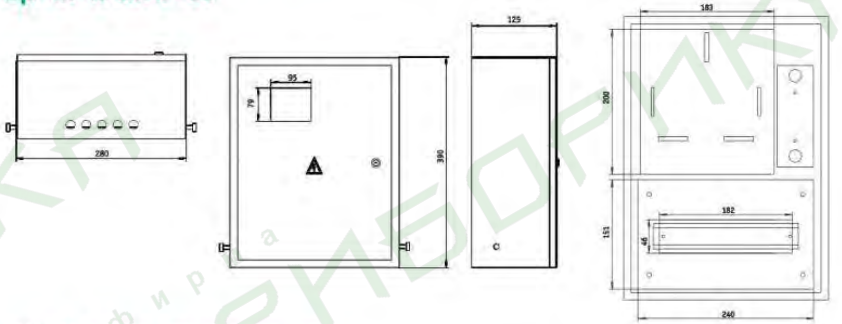

ЩУ-1Н-6 КОЗ ПЛАНКИ IP-55

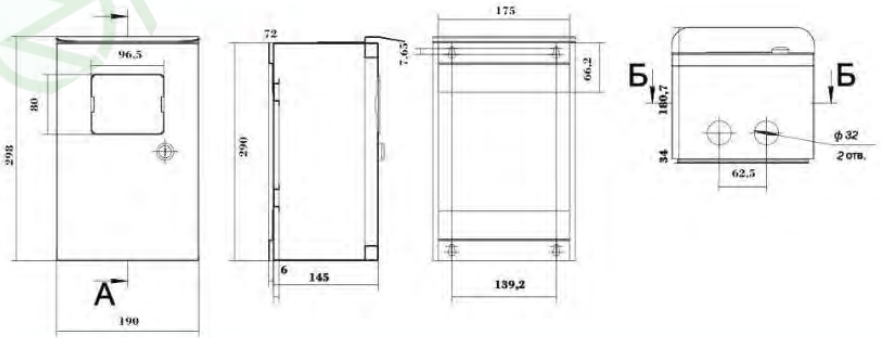

ЧЕРТЕЖИ МЕТАЛЛИЧЕСКИЕ IP-54
самоклеющийся уплотнитель

ЩУ-1Н-10 эл. IP-54

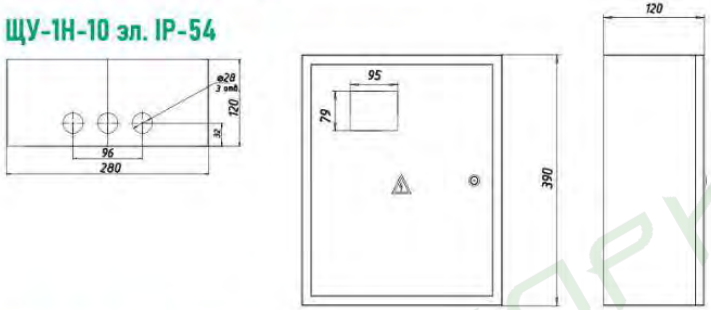

ЩУ-1Н-12 унив. IP-54

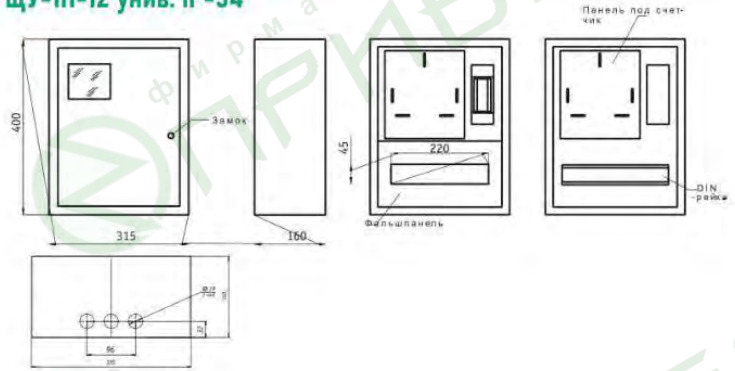

ЩУ-3Н-12 IP-54

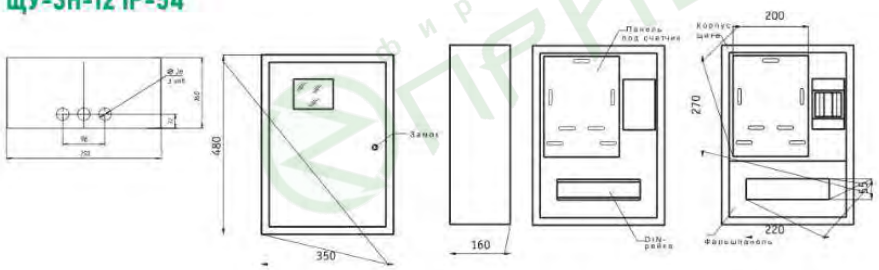

ЩРН - М 370х325х180 мм с окном IP-55

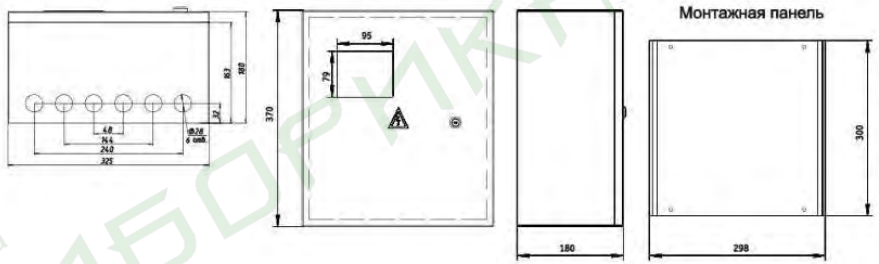

ЩРН - М 395х310х220 мм IP-55

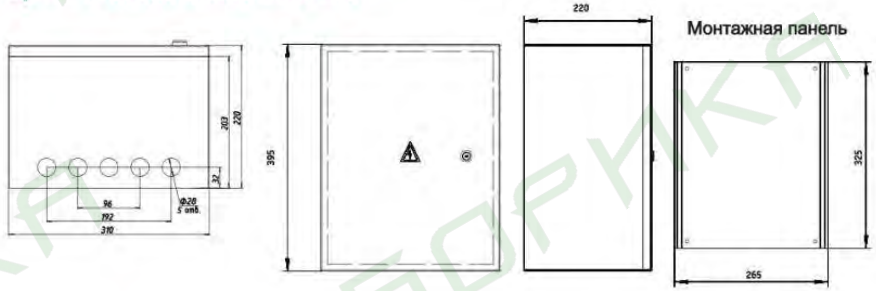

ЩРН - М 500х400х220 мм IP-55

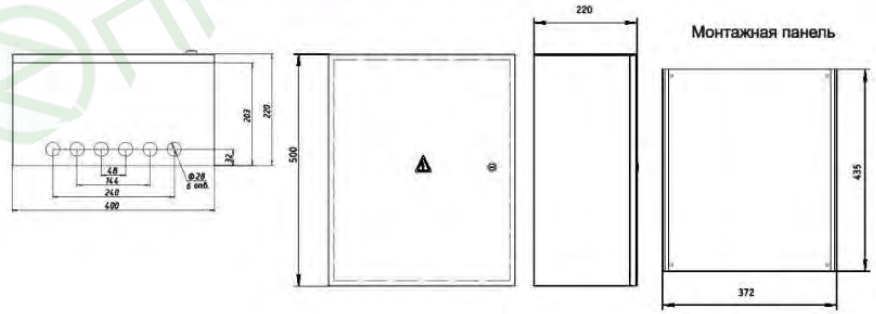

фирма ПРИБОРИКА

ЩРН - М 1200х755х300 мм IP-54

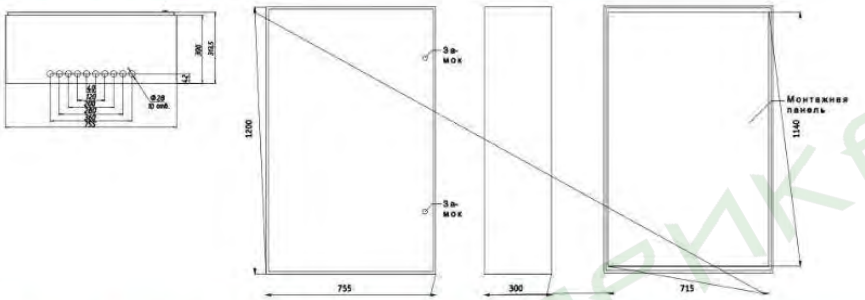

ЧЕРТЕЖИ МЕТАЛЛИЧЕСКИЕ IP-55

ЩРН - М 200х175х135 мм IP-55



ЩРН - М 360х225х140 мм с окном IP-55

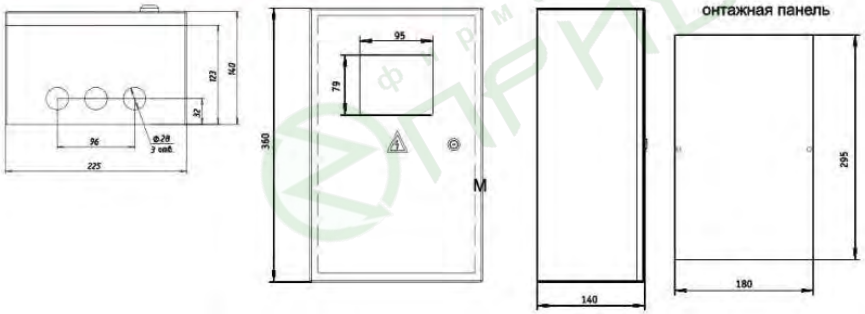

ЩРН - М 650х500х220 мм IP-54

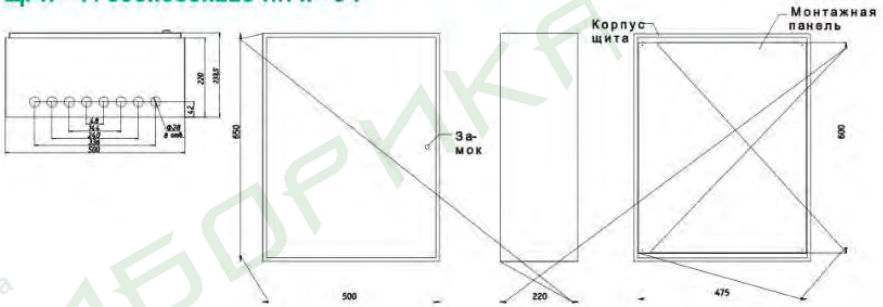

ЩРН - М 800х625х250 мм IP-54

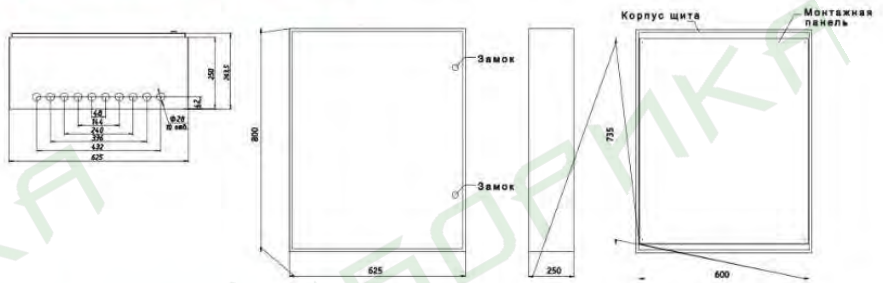

ЩРН - М 1000х585х300 мм IP-54

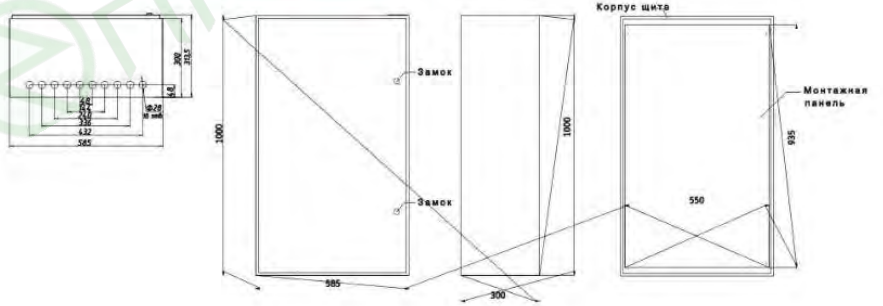

ЩРН - М 500х325х180 мм IP-54

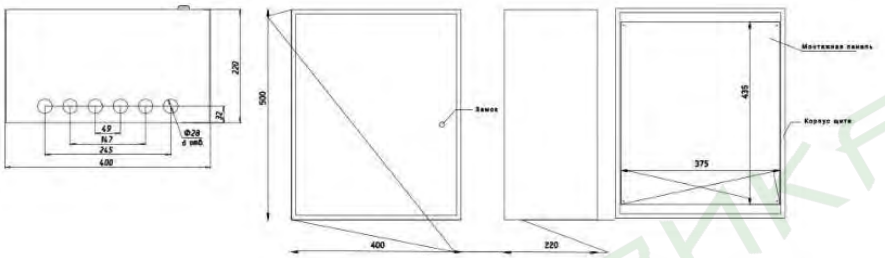

ЩРН - М 600х600х200 мм IP-54

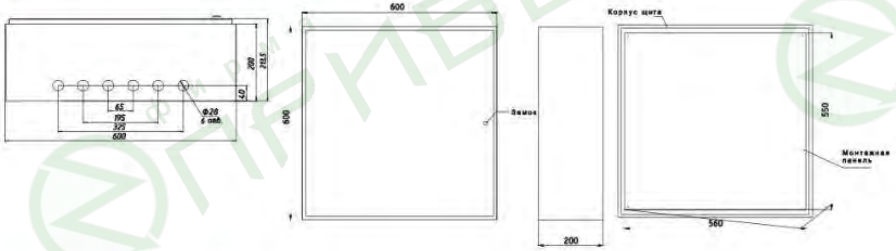

ЩРН - М 625х405х200 мм IP-54

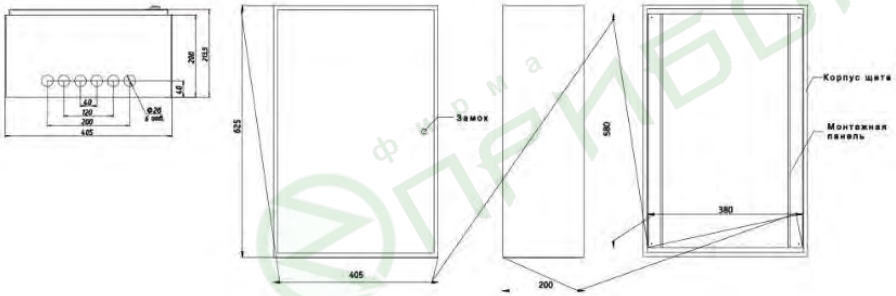

ЩРН - М 395х310х220 мм IP-54

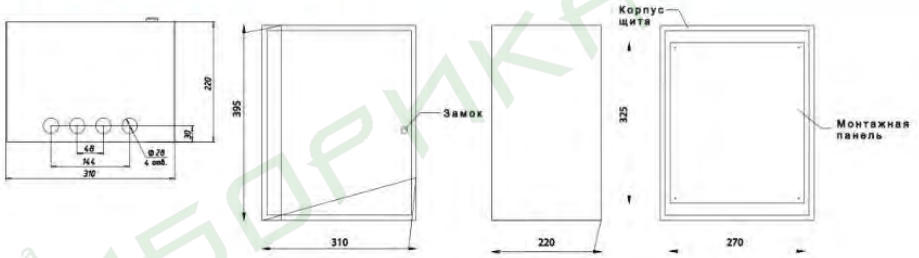

ЩРН - М 500х325х180 мм IP-54

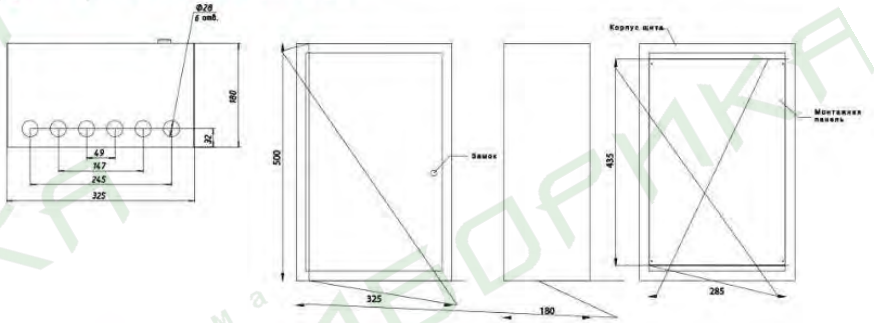

ЩРН - М 500х325х180 мм с окном IP-54

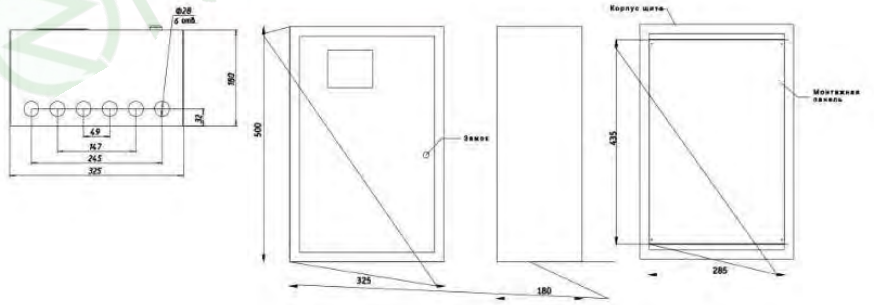

ЩРН - М 360х225х140 мм с окном IP-54

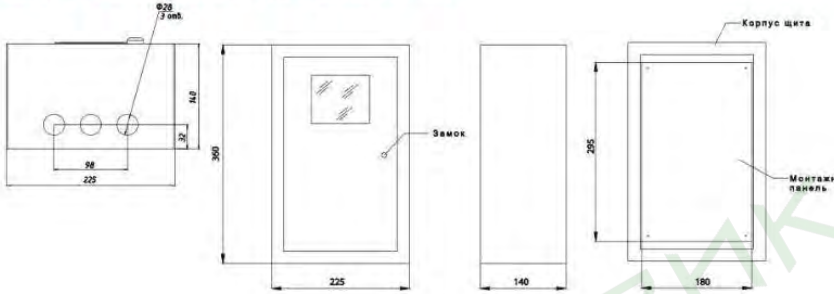

ЩРН - М 370х325х180 мм IP-54

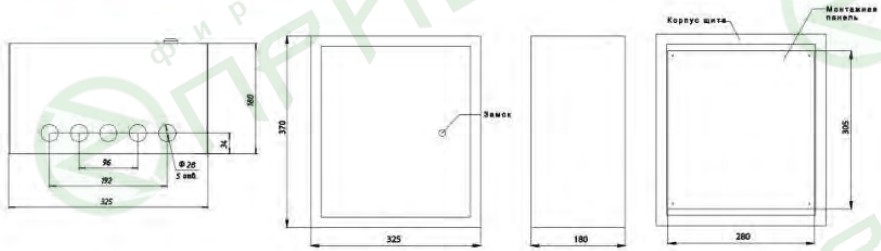

ЩРН - М 370х325х180 мм с окном IP-54

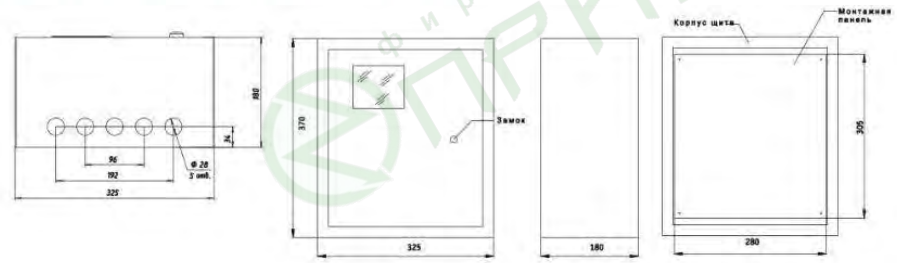

ЩРН - М 320х180х100 мм IP-54

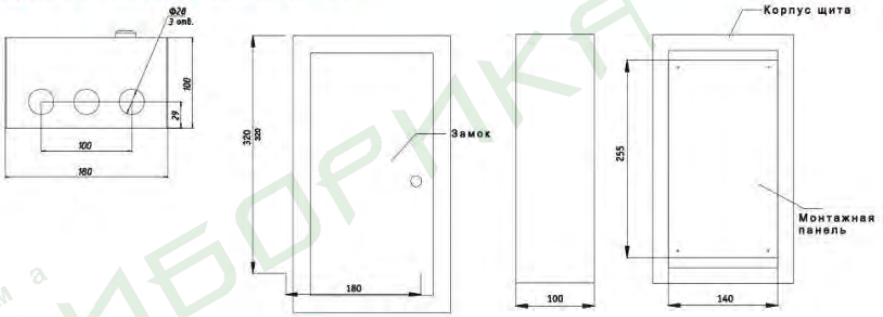

ЩРН - М 320х180х100 мм с окном IP-54

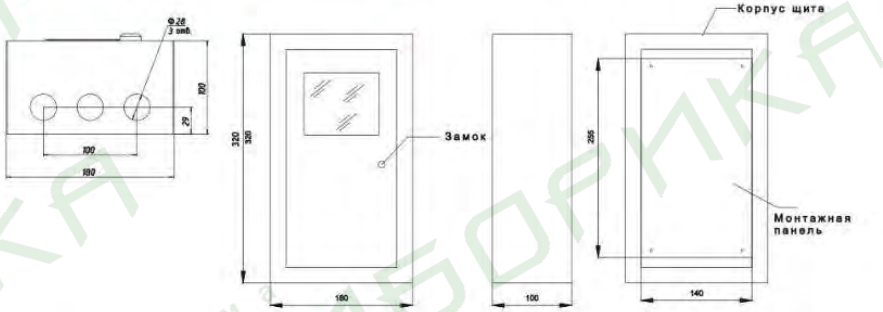

ЩРН - М 360х225х140 мм IP-54

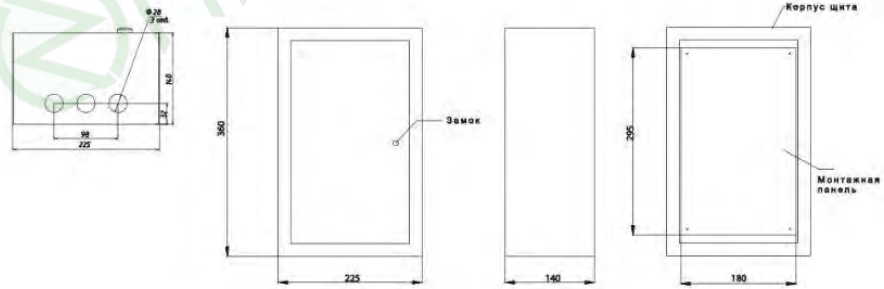

ЩРН - 24 м IP-55

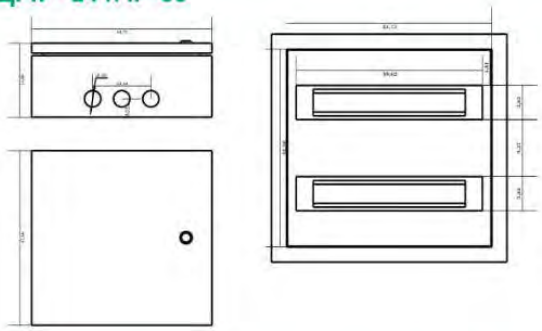

ЧЕРТЕЖИ МЕТАЛЛИЧЕСКИЕ IP-31

ЩРН - М 200х175х135 мм IP-31

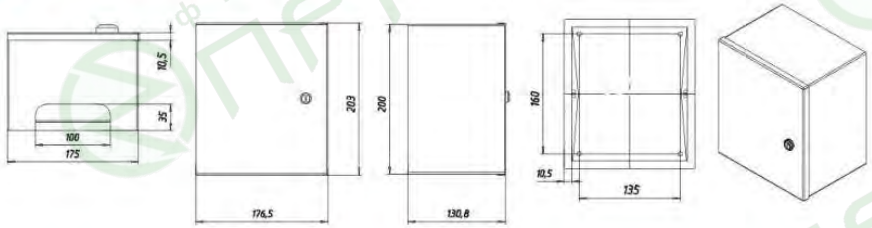

ЧЕРТЕЖИ МЕТАЛЛИЧЕСКИЕ IP-54

ЩРН - М 200х175х135 мм IP-54

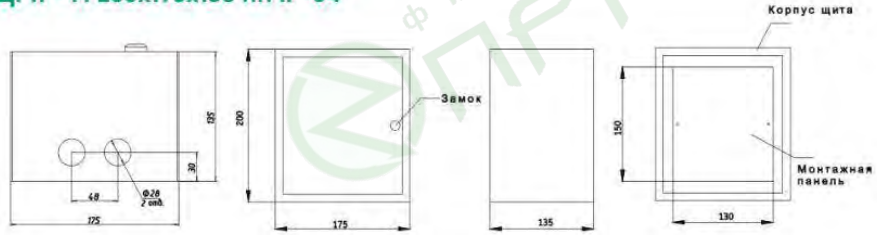

ЩРН - 36 м

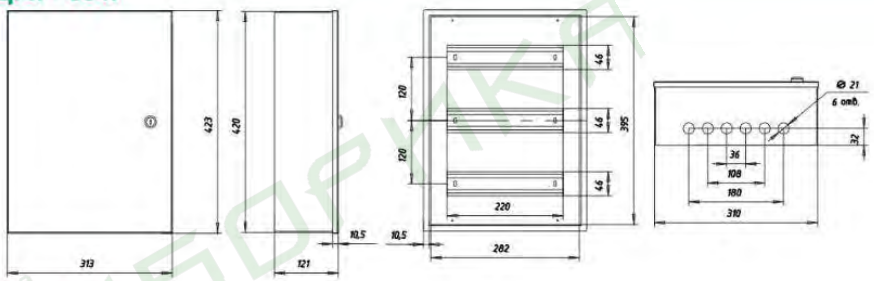

ЩРН - 48 м

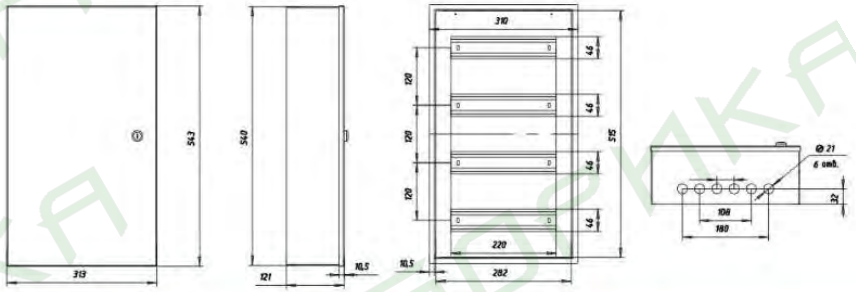

ЧЕРТЕЖИ МЕТАЛЛИЧЕСКИЕ IP-55

ЩРН - 12 м IP-55

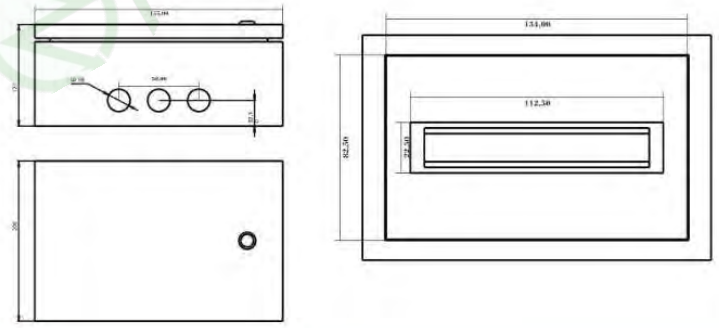

ЩРН - 12 м

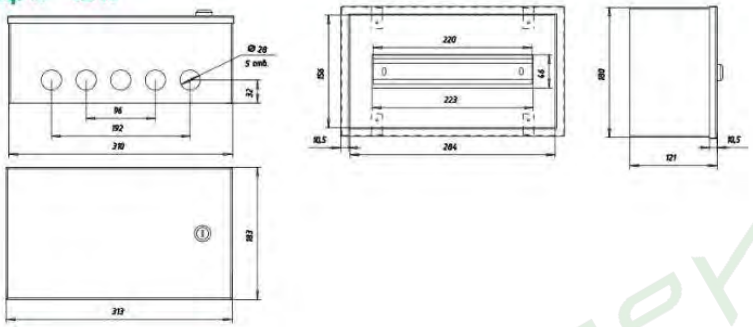

ЩРН - 12 м с окном

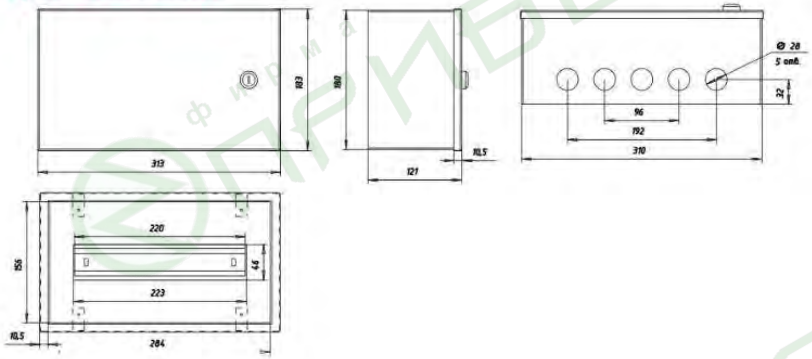

ЩРН - 24 м

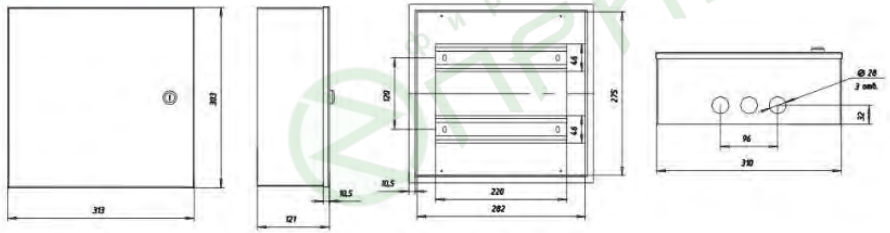

СК 3/3-10 IP-55

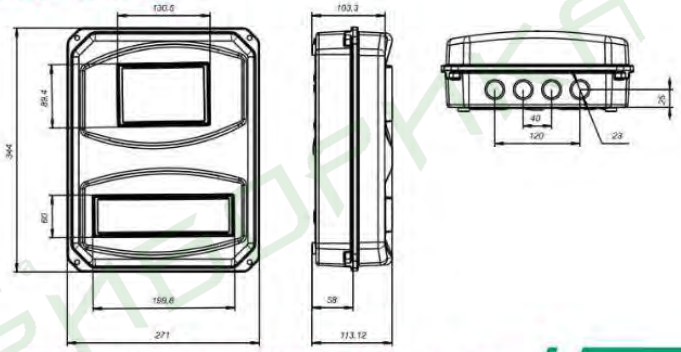

ЧЕРТЕЖИ МЕТАЛЛИЧЕСКИЕ IP-31

ЩРН - 9 м

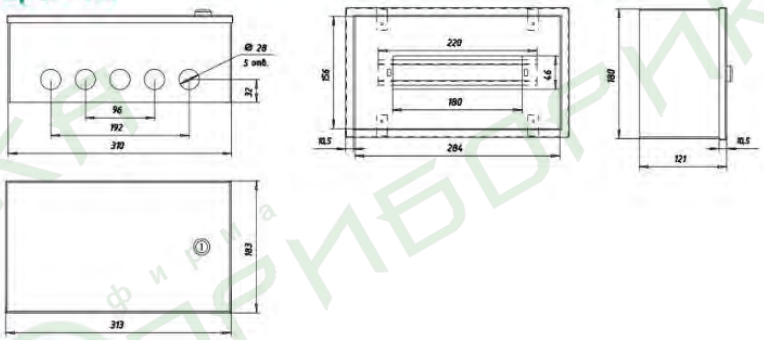

ЩРН - 9 м с окном

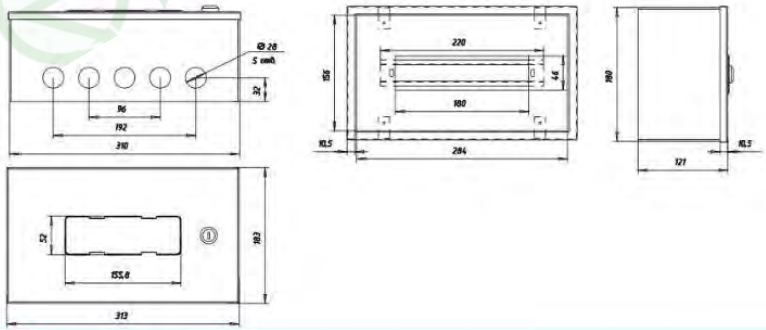

СК 3-10 IP-55

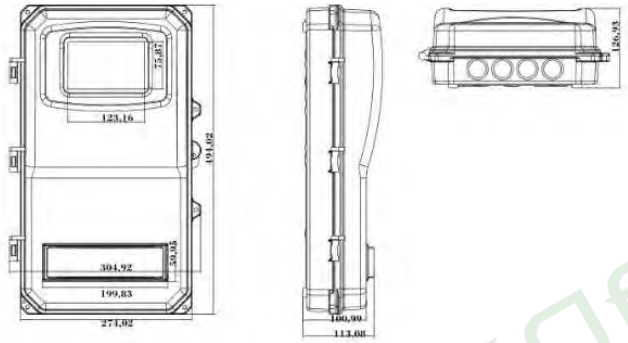

СК 3-14 IP-55

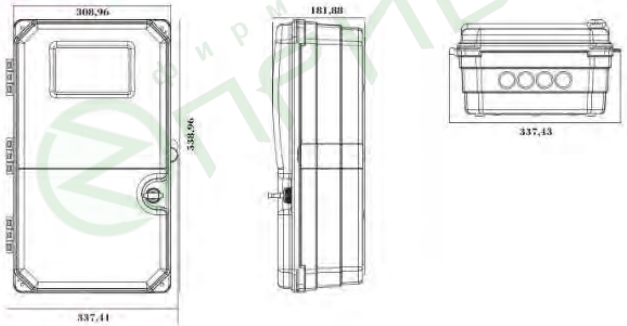

СК 1/3-6 IP-55

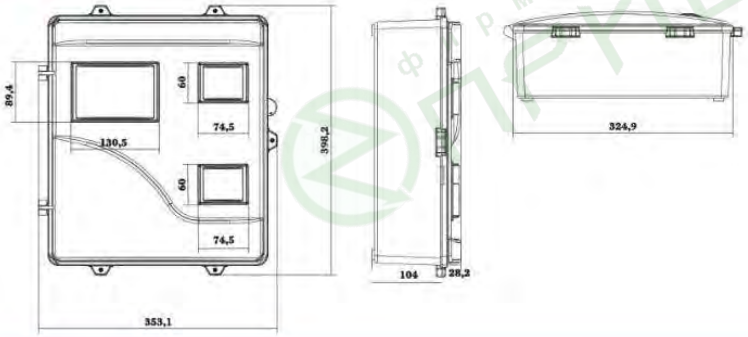

ЧЕРТЕЖИ ПЛАСТИКОВЫЕ IP-55 СЕРИИ «СК»

СК 1-3 IP-55

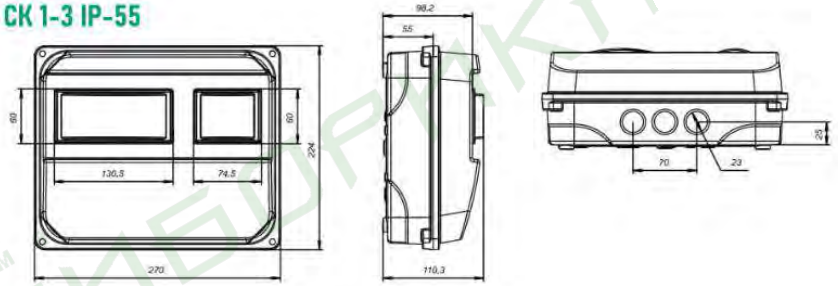

СК 1-8 IP-55

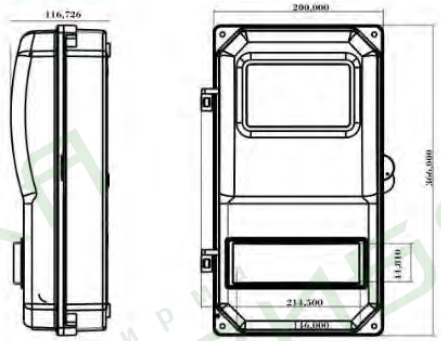

СК 1-12 IP-55

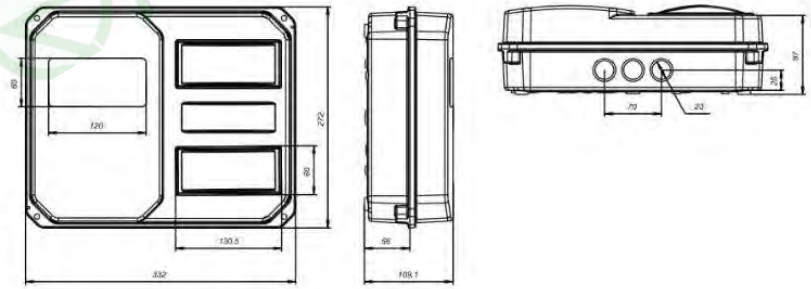

ВЩУ 1-8 авт. IP-55

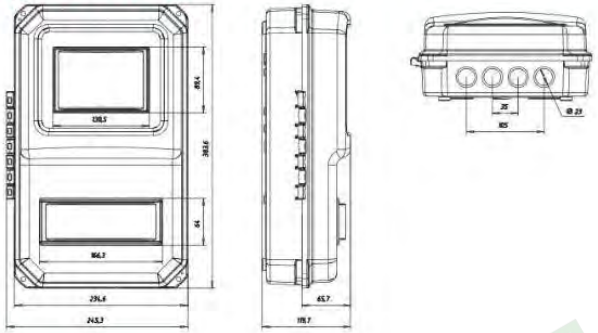

ВЩУ 3-3/8 IP-55

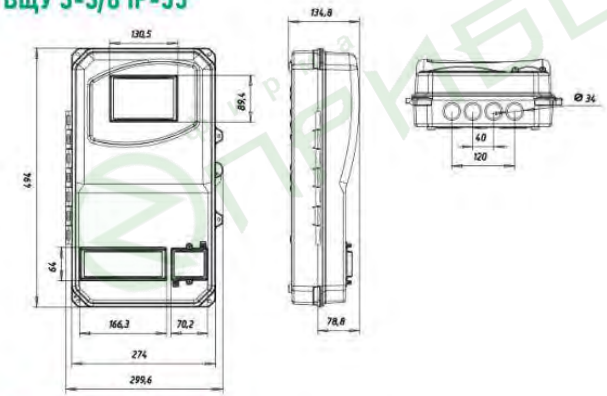

ВЩУ 3-10 авт. IP-55

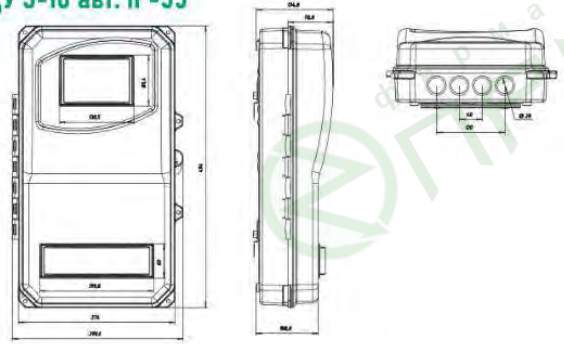

ЩУР 1/3-6 пл. эл. IP-55

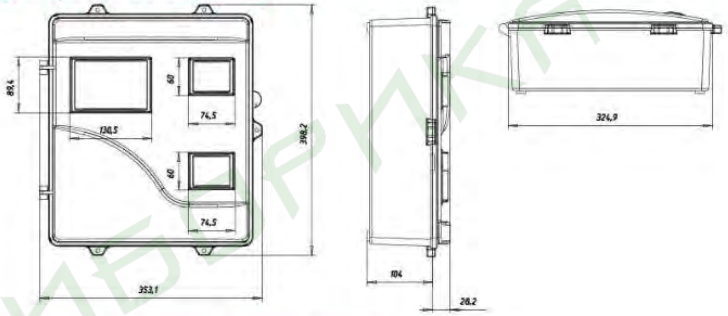

ЩУ 1Н-9+2вв авт. с окном IP-55

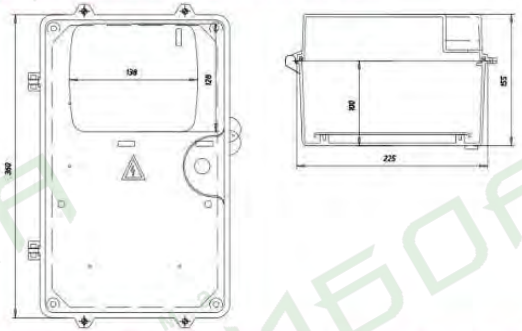

ЧЕРТЕЖИ ПЛАСТИКОВЫЕ IP-55 СЕРИИ «ВЩУ»

ВЩУ 1-2/7 IP-55

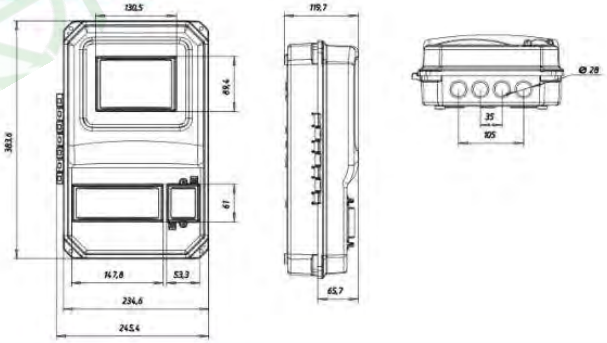

ЩУР 8 пл. эл. IP-55

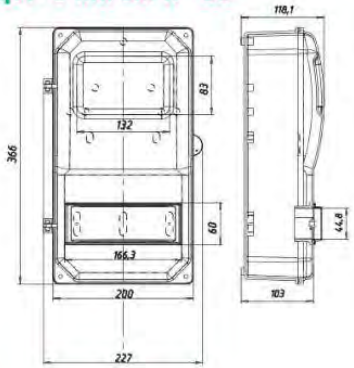

ЩУР 1-2/6 эл. IP-55

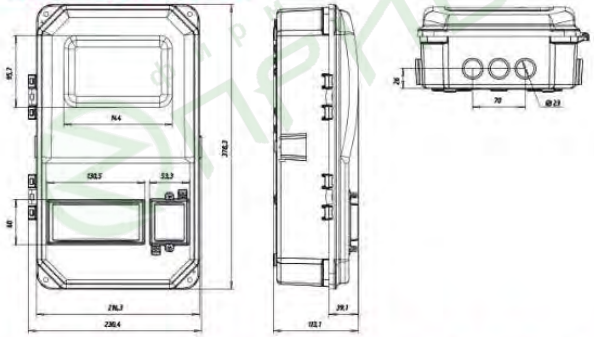

ЧЕРТЕЖИ ПЛАСТИКОВЫЕ IP-55 СЕРИИ «ЩУ»

ЩУ 1Н пл. IP-55

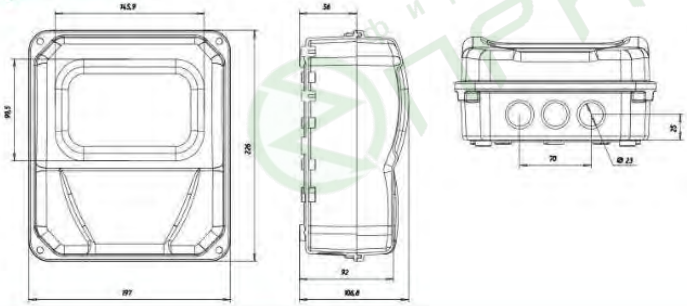

ЧЕРТЕЖИ ПЛАСТИКОВЫЕ IP-55 СЕРИИ «ЩУР»

ЩУР-1-3 IP-55

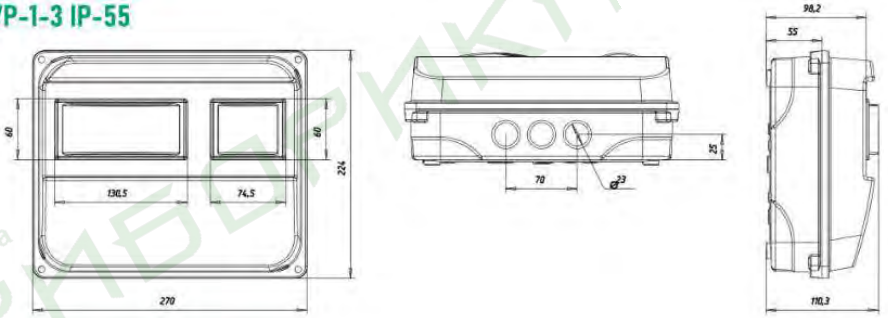

ЩУР 1/3-10 пл. эл. IP-55

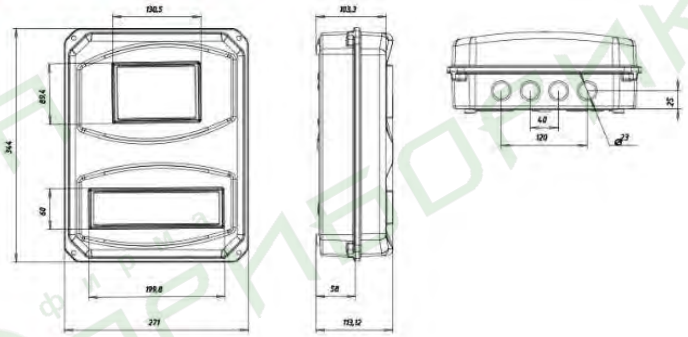

ЩУР 12 пл. эл. IP-55

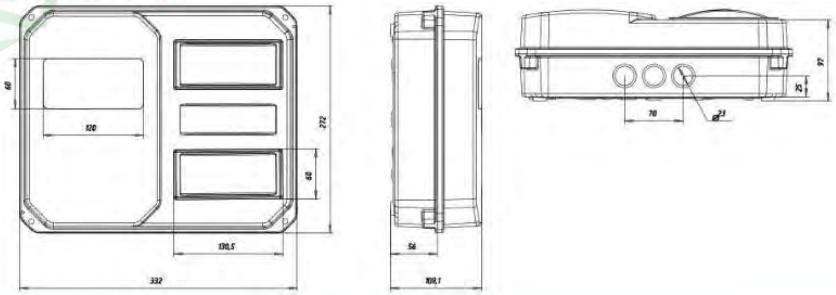

ЩРНп-М 360х225х155 с окном IP-55

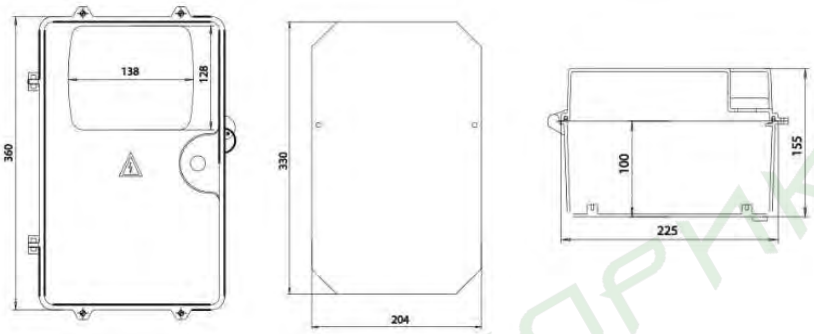

ЩРН - 2-6 авт. с дверцей

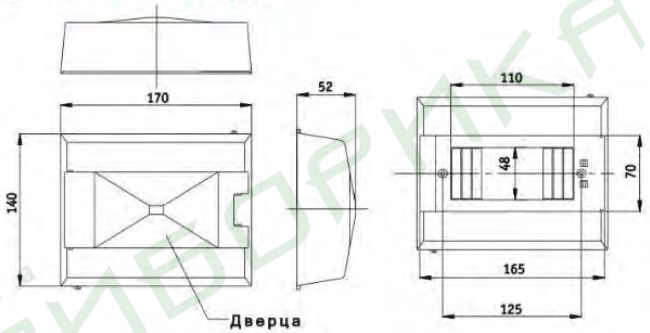

ЩРН - 9-12 авт. с дверцей

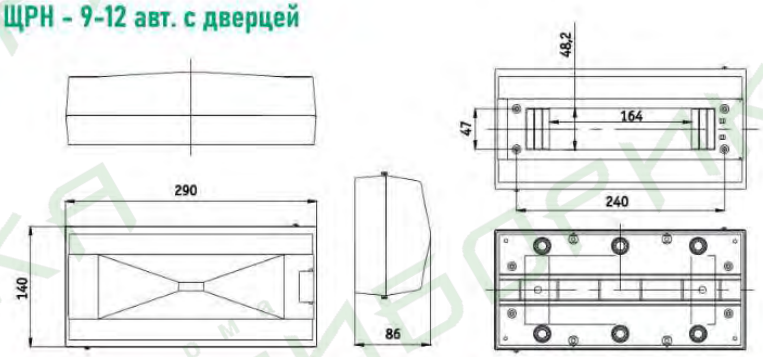

ЧЕРТЕЖИ ПЛАСТИКОВЫЕ IP-55

ЩРН-12 пл. эл.

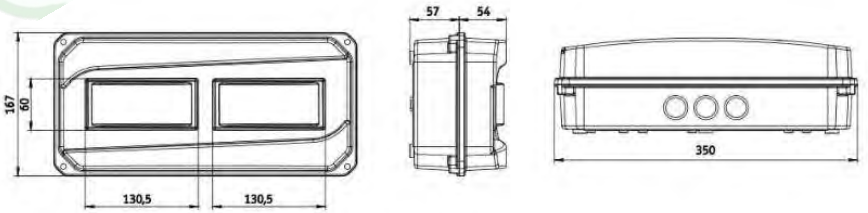

ЩРН - 1-2 авт.

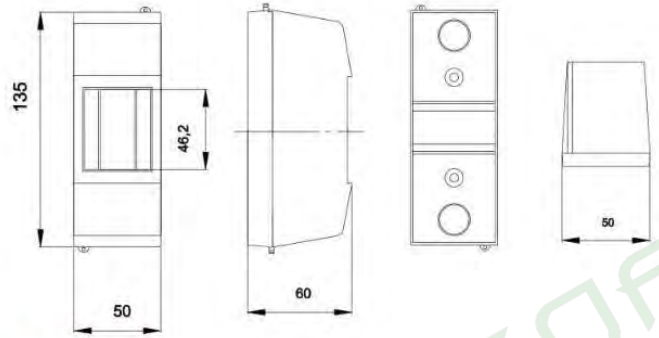

ЩРН - 3-4 авт.

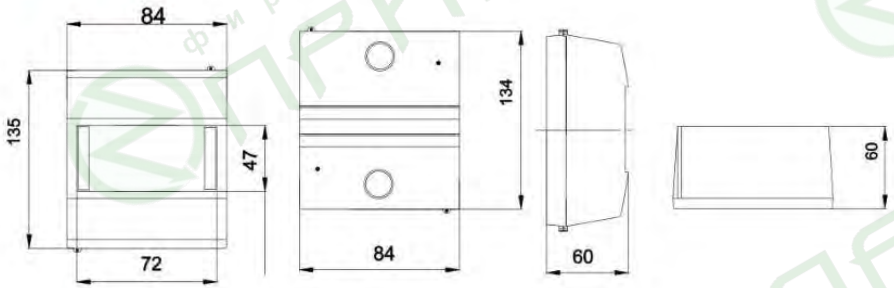

ЩРН - 2-6 авт.

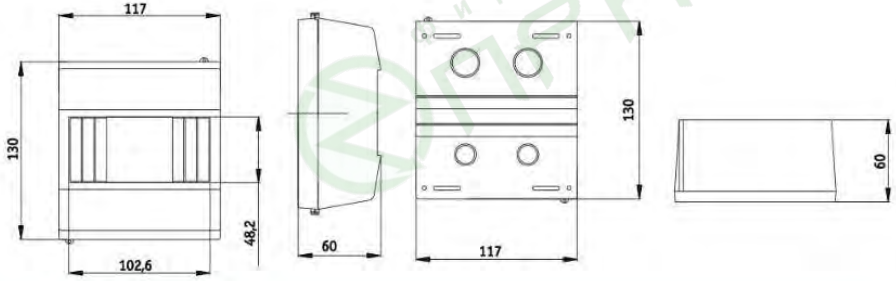

ЧЕРТЕЖИ ПЛАСТИКОВЫЕ IP-31

ПЛОМБИРАТОР ЩУР 1-2

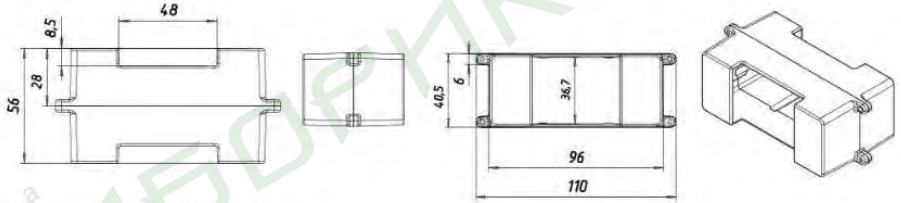

ПЛОМБИРАТОР ЩУР 2-3

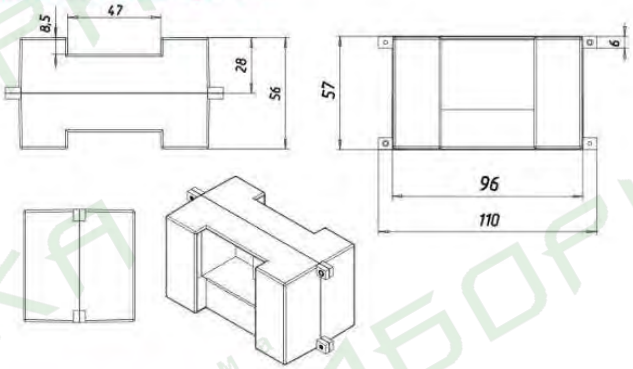

ПЛОМБИРАТОР ЩУР 3-4

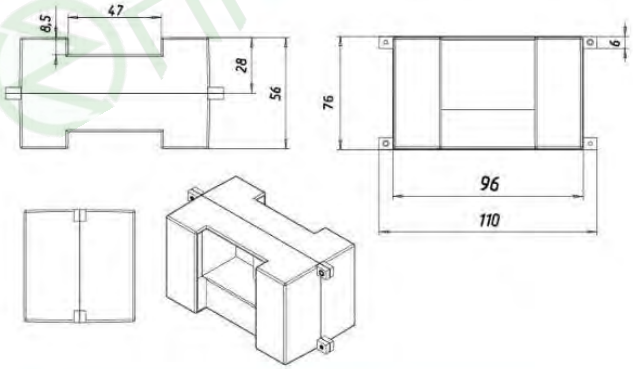

ЧЕРТЕЖИ КОРПУСОВ ГАЗОВЫХ СЧЕТЧИКОВ IP-31

КОРПУС ШС-1.2 РАЗБОРНЫЙ

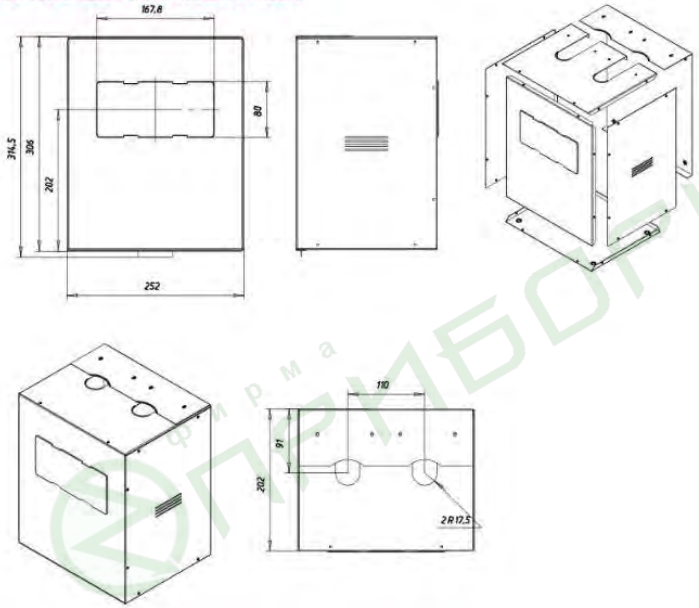

КОРПУС ШС-1.2 / 2.0 (250) РАЗБОРНЫЙ

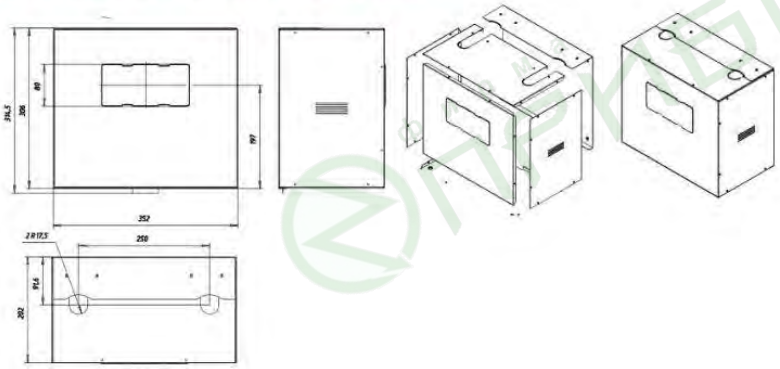

КОРПУС ШС-1.2 пл.

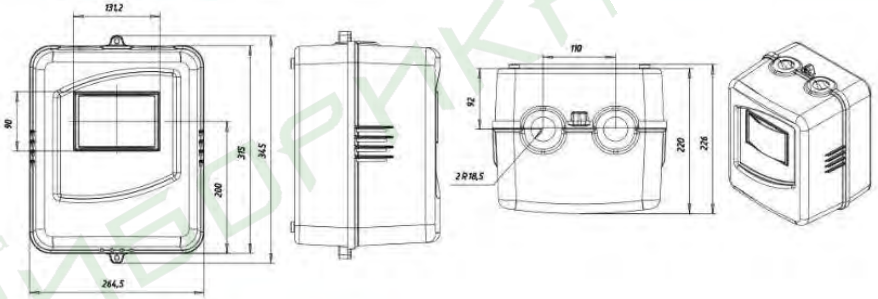

КОРПУС ШС-1.2 пл-д. с дверцей

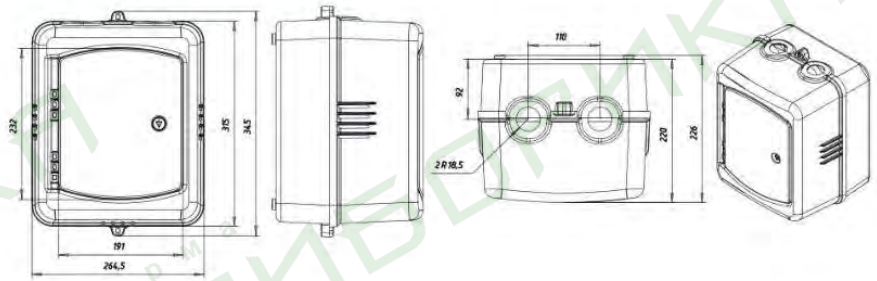

КОРПУС ШС-1.2

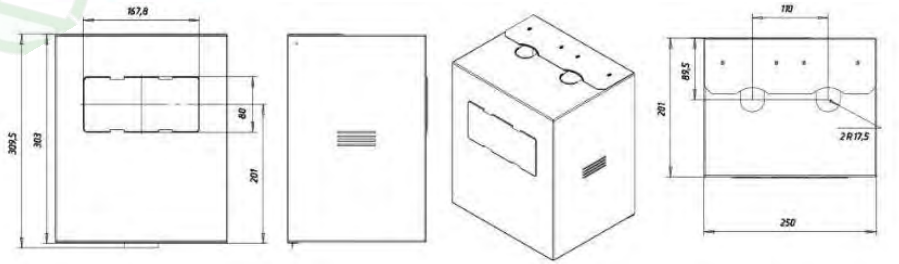

КОРПУС ШС-2.0 (200)

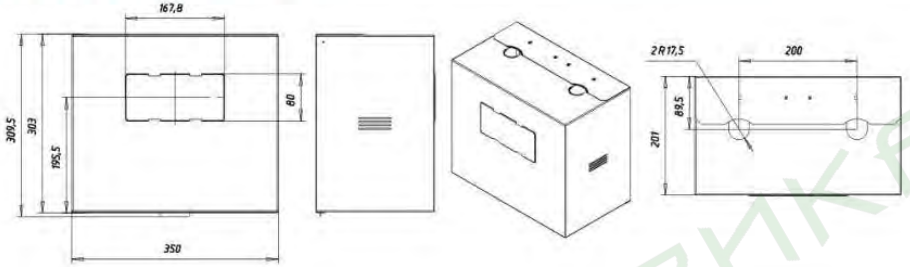

КОРПУС ШС-2.0 (250)

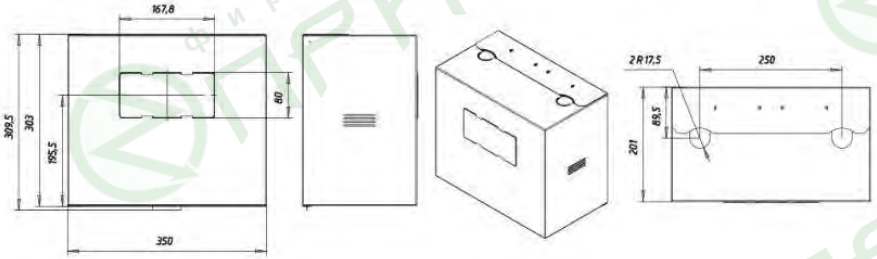

КОРПУС ШС-Г

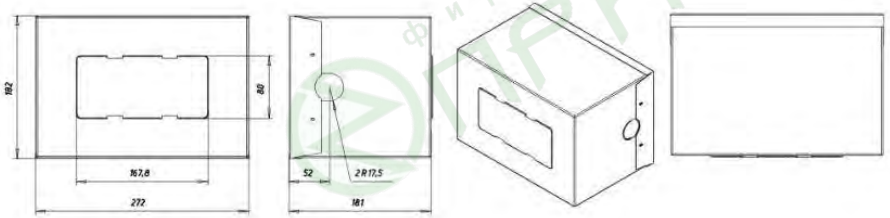

КОРПУС ШС-2.0 (200/250) пл-д. (с дверцей)

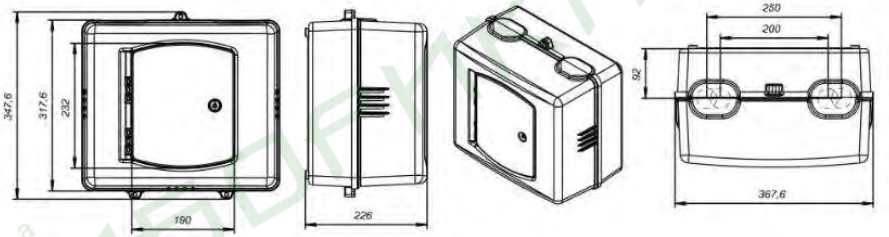

КОРПУС ШСд-1.2 без задней стенки (с замком)

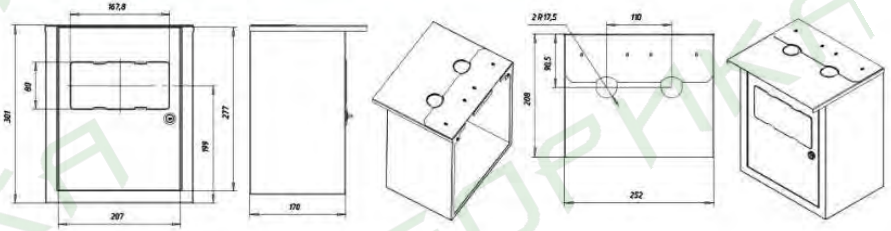

КОРПУС ШСд-2.0 (250) без задней стенки (с замком)

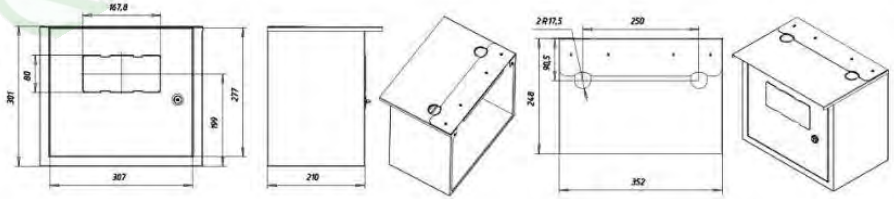

КОРПУС ШСд-1.2 с задней стенкой (с замком)

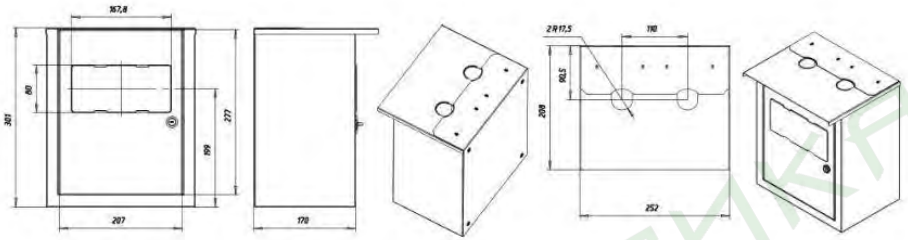

КОРПУС ШСд-2.0 (250) с задней стенкой (с замком)

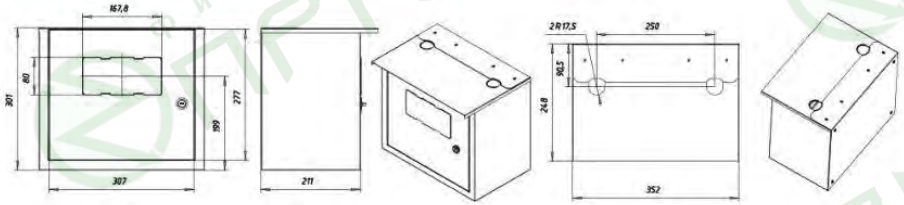

КОРПУС ШС-10 без задней стенки (с замком)

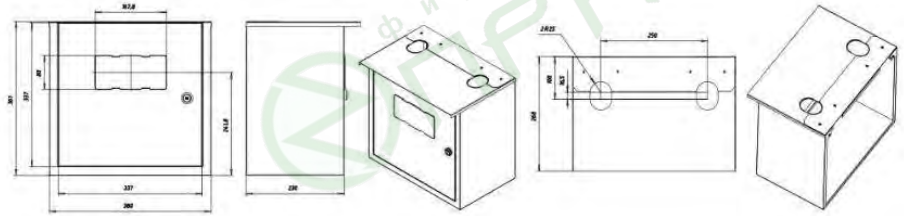

ЧЕРТЕЖИ КОМПЛЕКТУЮЩИХ

МОНТАЖНЫЙ КОМПЛЕКТ

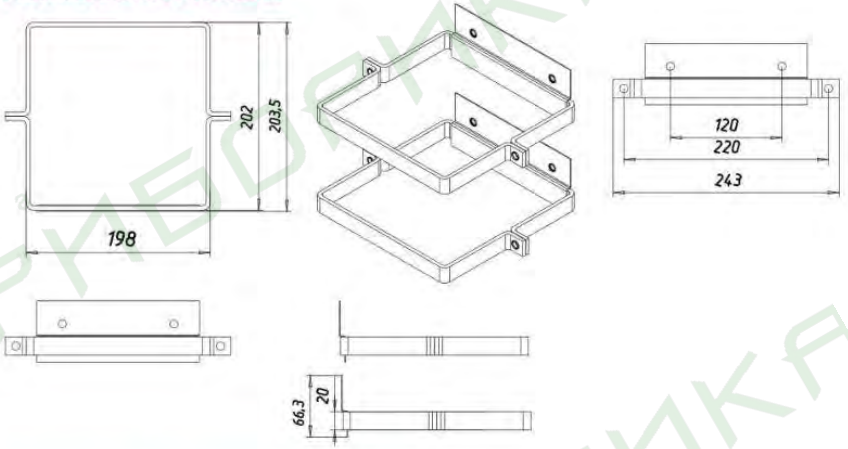

МОНТАЖНЫЙ КОМПЛЕКТ с выносом

