Чертежи

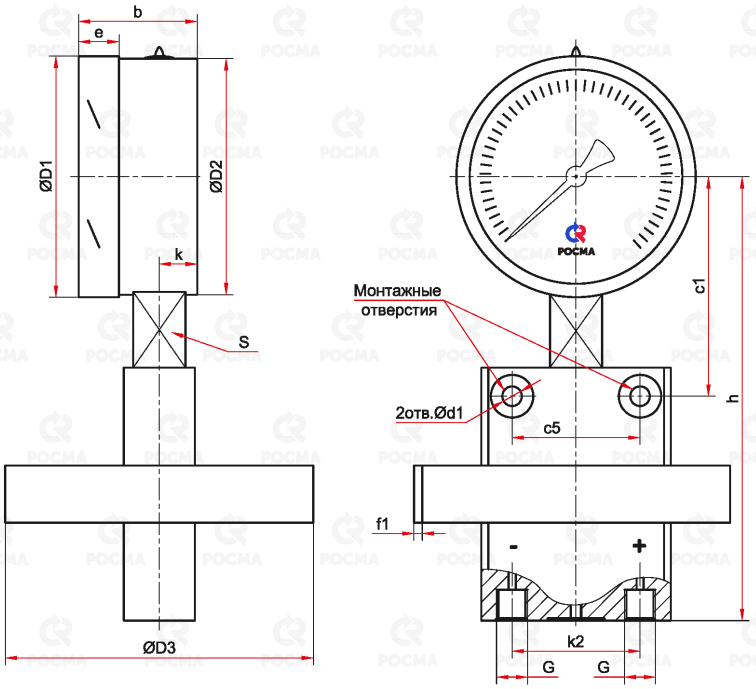

ТМД-1

Основные размеры (мм), вес (кг), объём (мл):

Тип	Ø	D1	D2	D3	b	e	h	k	k2	S	G	d1	f1	c1	c5	Вес	Вес с заполнением	Объем заполняемой жидкости
ТМД-1-521Р*	100	101	99	130	50	17	186	16	54	22	2xG¼ 2xG½	8,3	3,5	92	54	3,32	3,67	290
ТМД-1-521Р**				75			174		37					88	37	1,79	2,14	
ТМД-1-621Р*	160	160	158	130			205		54					118	54	3,67	4,88	770
ТМД-1-621Р**				75			193		37					114	37	2,14	3,35	

* — исполнение для разности давлений от 0...1 кПа до 0...10 кПа
** — исполнение для разности давлений от 0...16 кПа до 0...2,5 МПа

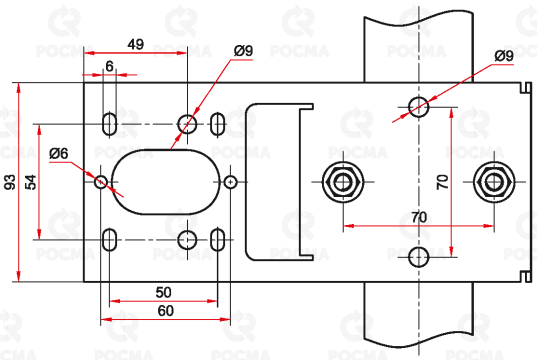

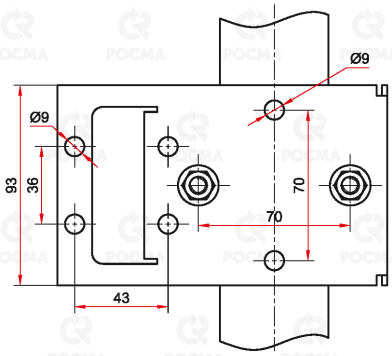

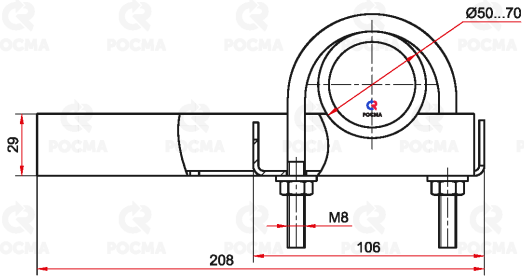

Кронштейн на трубу для ТМД-1
для разности давлений от 0...1 кПа до 0...10 кПа

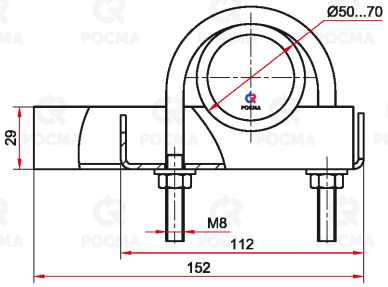

Кронштейн на трубу для ТМД-1
для разности давлений от 0...16 кПа до 0...2,5 МПа

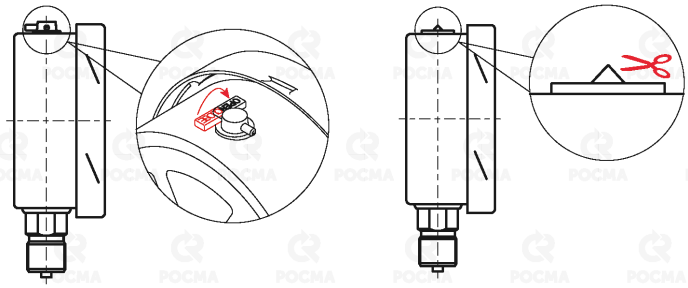

Для манометра с гидрозаполнением

После монтажа необходимо открыть клапан на пробке прибора (положение OPEN) или проколоть/срезать специальный выступ (в зависимости от типа пробки).