Монтаж и эксплуатация

Монтаж/демонтаж дифманометра ТМД производится при отсутствии давления в трубопроводе. Прибор должен быть установлен либо в нормальном рабочем положении (положение прибора с вертикальным расположением циферблата (допускаемое отклонение ±5° в любую сторону)), либо в соответствии со знаком рабочего положения, указанным на циферблате.

Монтаж дифманометра ТМД к технологическому процессу выполняется поочередным подключением импульсных линий к штуцерам прибора с помощью гаечного ключа.

Крепление дифманометра к трубе осуществляется с помощью монтажного кронштейна (в комплекте).

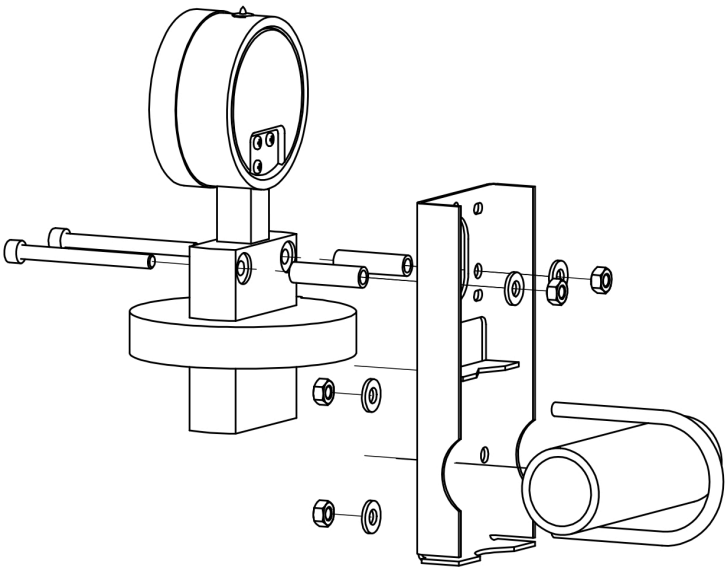

Установка кронштейна для крепления к горизонтальной трубе

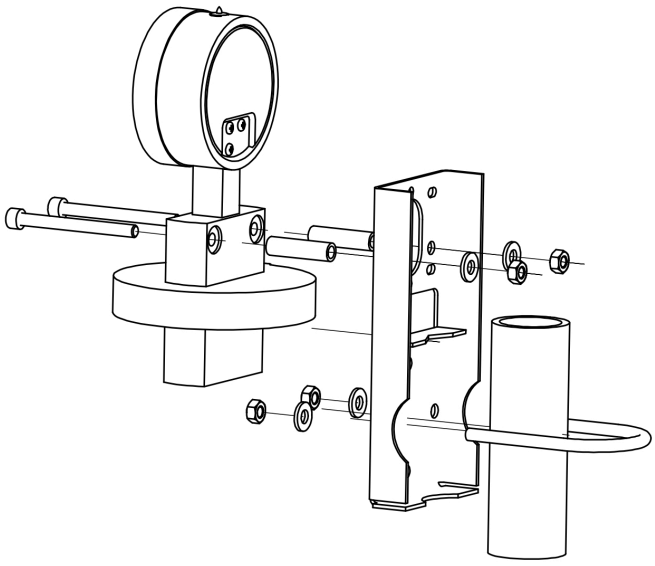

Установка кронштейна для крепления к вертикальной трубе

Прикладывать усилие к корпусу прибора запрещается. Крутящий момент при монтаже не должен превышать 20 Н·м (для резьбы G½) и 15 Н·м (для резьбы G¼). Подвод давления осуществляется трубопроводами с внутренним диаметром не менее 3 мм.

ТМД следует нагружать давлением постепенно и не допускать резких скачков давления; не превышать диапазон измерений.

Рекомендуемый вариант монтажа — в комплекте с **трехвентильным блоком 3ВБ** или **пятивентильным блоком 5ВБ**. Для подключения стандартного вентильного блока потребуется **комплект переходников**, который заказывается отдельно.

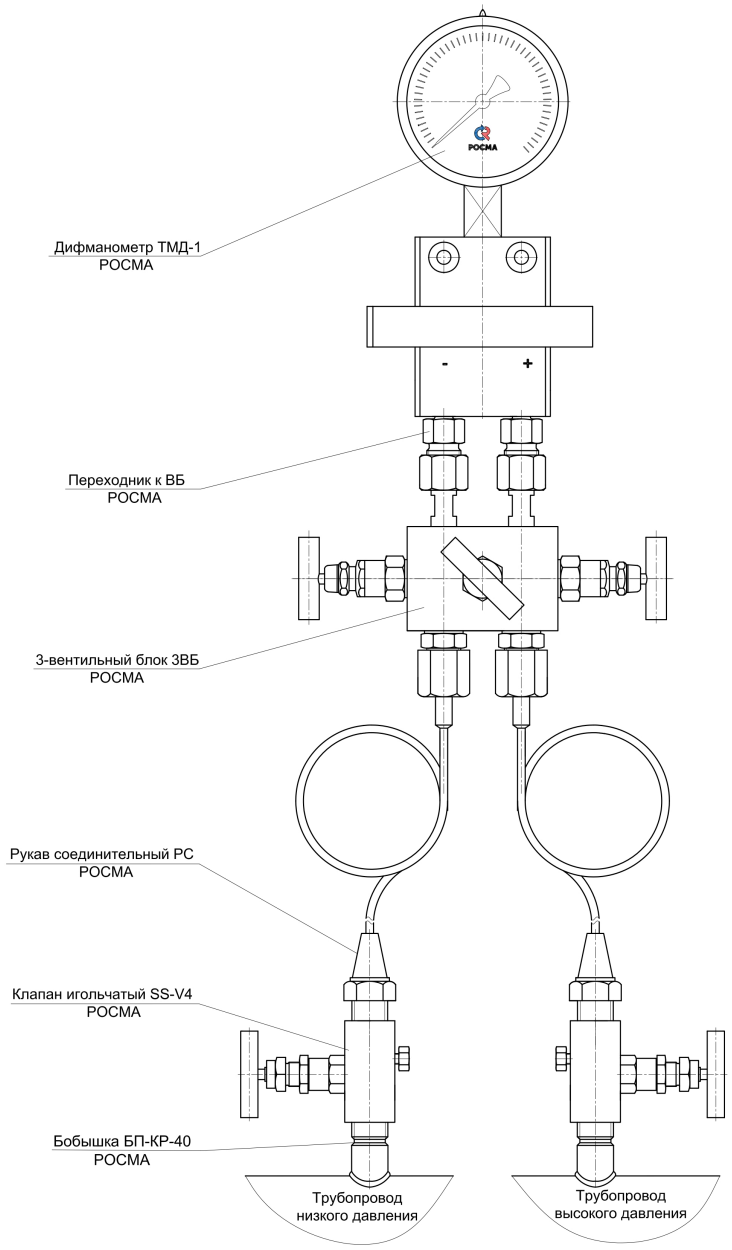

При подключении дифференциального манометра с вентильным блоком **следует выполнять указанные операции** в следующем порядке:

1. Начальное положение: плюсовой и минусовой вентили вентильного блока закрыты; уравнивающий вентиль открыт.
2. При достижении рабочего давления, плавно, поворотом рукоятки до упора, полностью открыть плюсовой вентиль.
3. Закрыть уравнивающий вентиль.
4. Затем, также медленно, плавно открыть минусовой вентиль.

Отключение дифференциального манометра с вентильным блоком от процесса производится в обратном порядке.

Отличие в конструкции 5ВБ от 3ВБ — наличие двух дополнительных вентилей для дренажа/слива рабочей среды.

Для герметизации цилиндрической резьбы (G¼ либо G½) рекомендуется использовать **плоские уплотнительные кольца**.

Запрещается использовать растворители и абразивы для очистки стекол.

После монтажа и перед вводом в эксплуатацию прибора с гидрозаполнением корпуса необходимо открыть клапан на пробке прибора (положение OPEN) или проколоть/срезать специальный выступ (в зависимости от типа пробки).

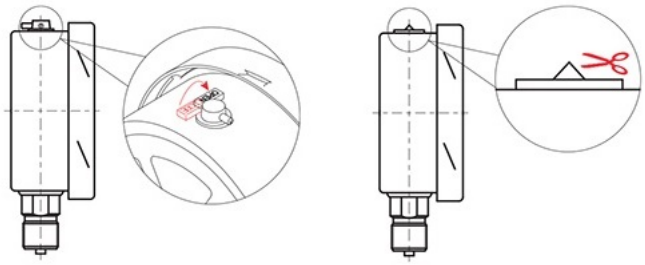

ТМД необходимо исключить из эксплуатации и сдать в ремонт в случае, если:

- прибор не работает;
- стекло разбито или повреждено;
- стрелка движется скачками или не возвращается к нулевой отметке;
- погрешность показаний превышает допустимое значение.

При отсутствии давления стрелка должна находиться в пределах участка нулевой отметки. Отклонение стрелки за пределы этого участка свидетельствует о неисправности прибора.