# Чертежи

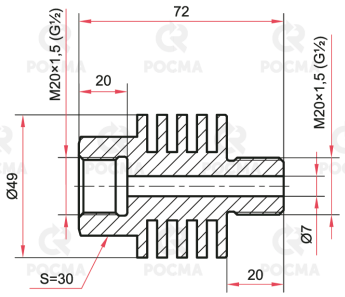


ОС70-ОХ50

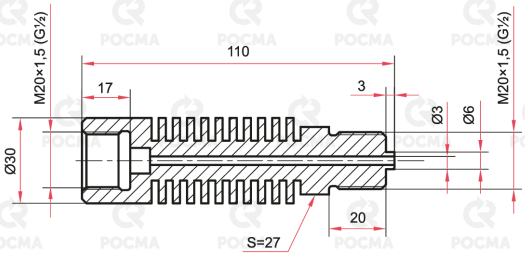


ОС100-ОХ28

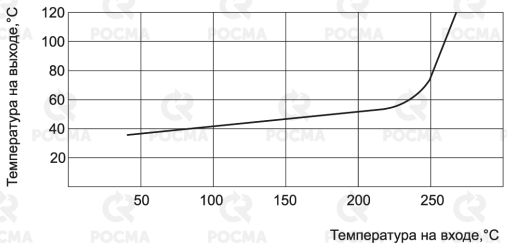


График для отвода-охладителя ОС70-ОХ50

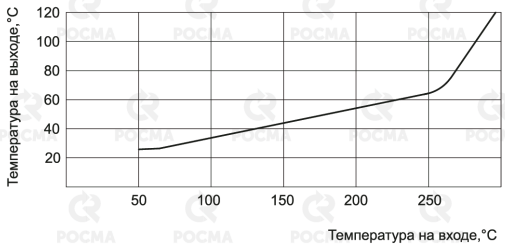


График для отвода-охладителя ОС100-ОХ28

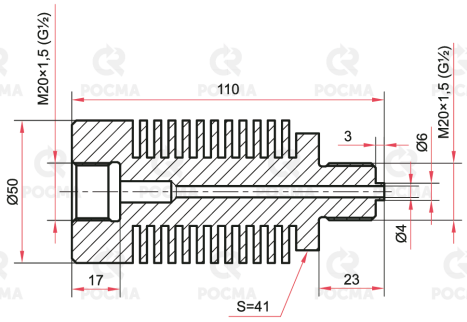


ОС100-ОХ50

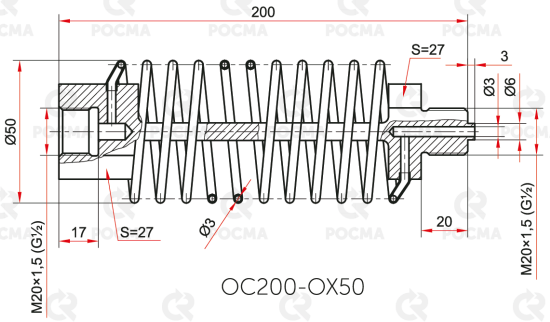


ОС200-ОХ50

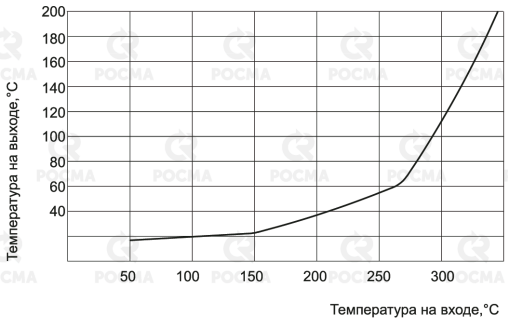


График для отвода-охладителя ОС100-ОХ50

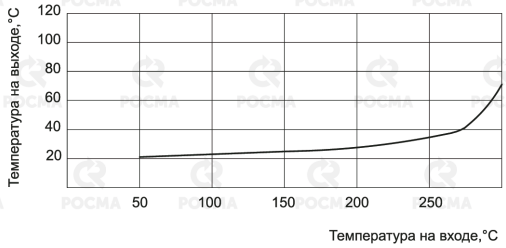


График для отвода-охладителя ОС200-ОХ50