ГАБАРИТНЫЕ И УСТАНОВОЧНЫЕ РАЗМЕРЫ ПРИБ

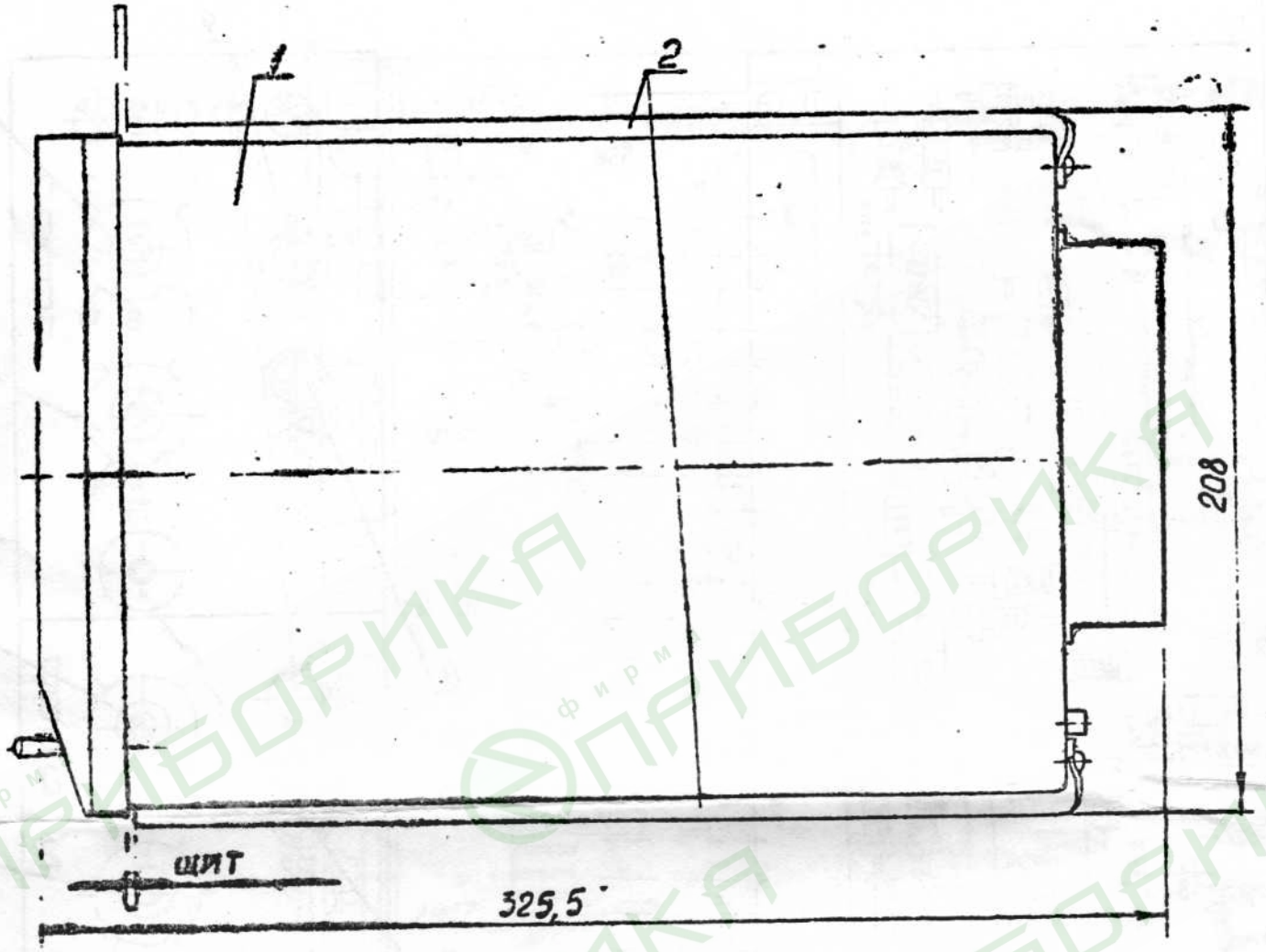

РАЗМЕТКА ОТВЕРСТИЯ ДЛЯ КРЕПЛЕНИЯ ПРИБОРА

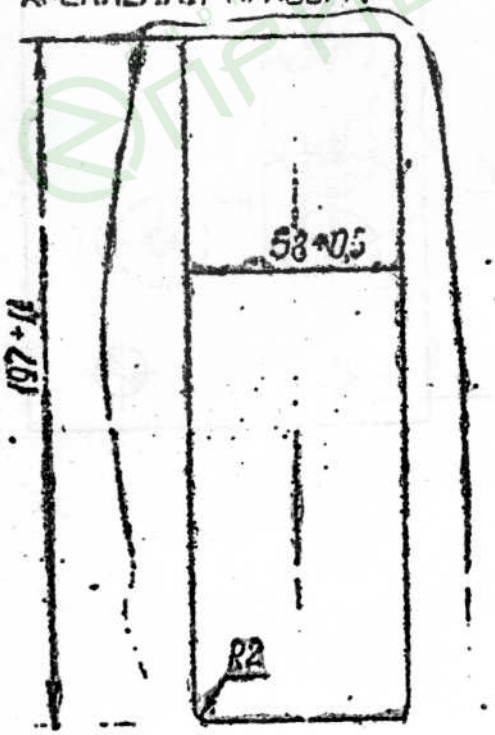

РИС. 1

Ф34.2

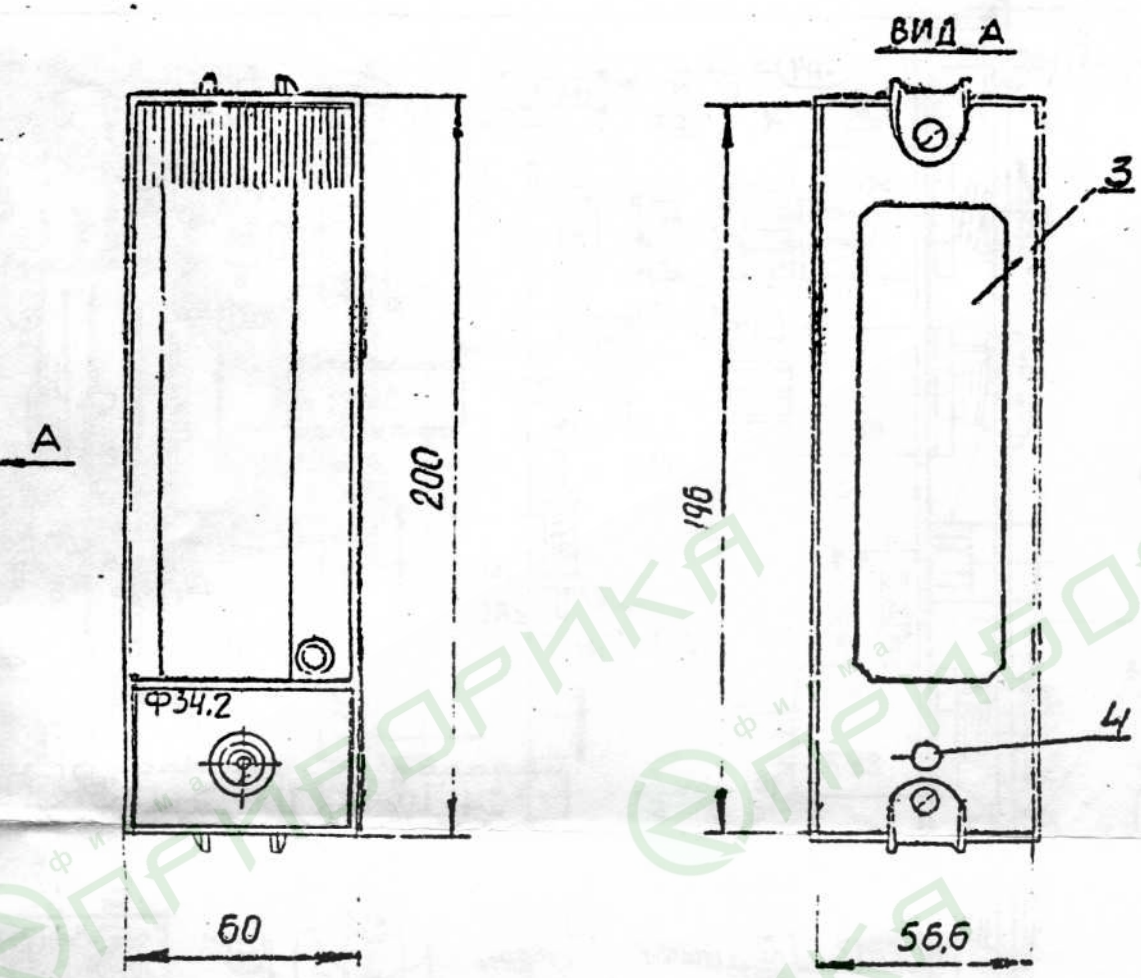

Субблок Ф042

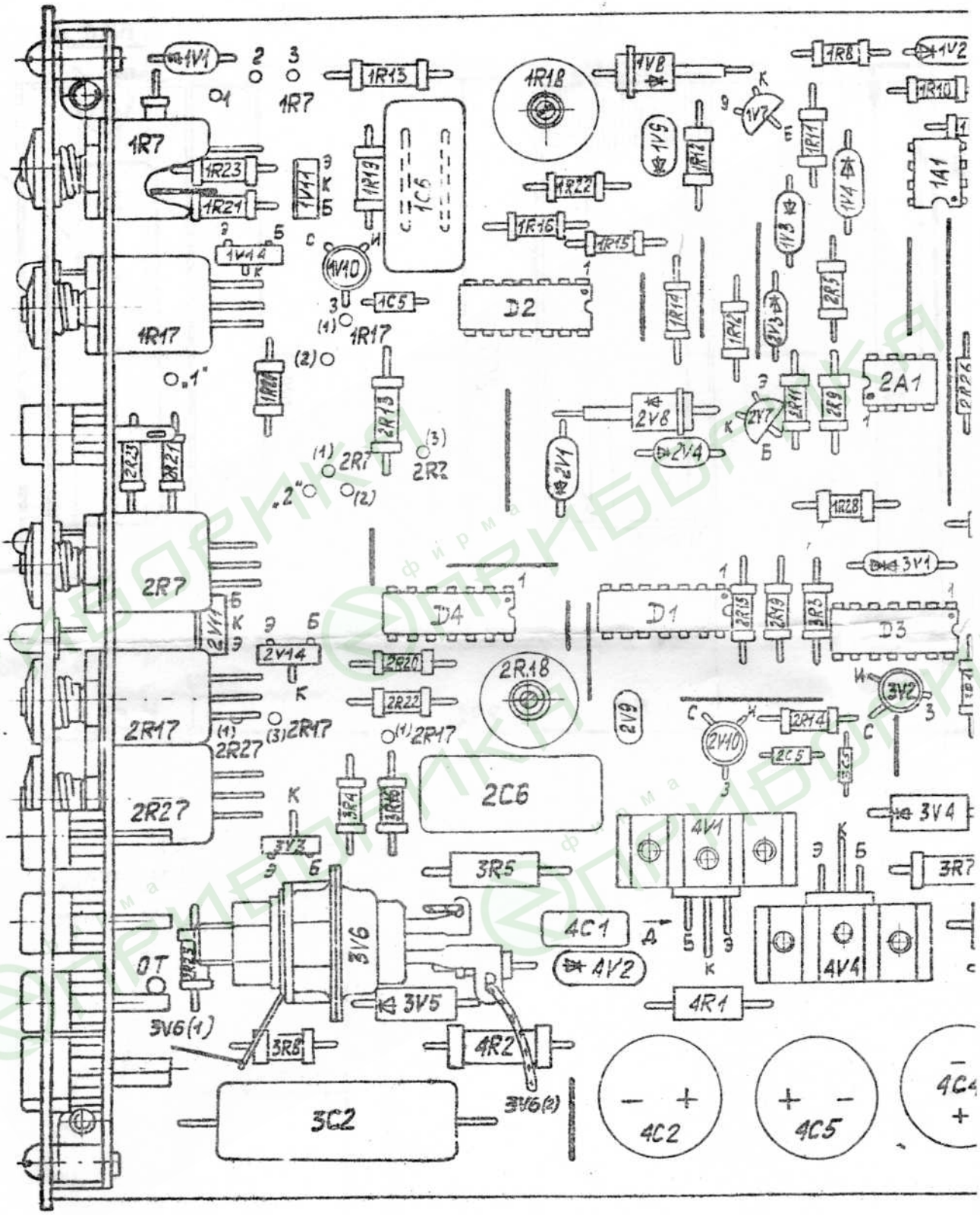

Рис.2.

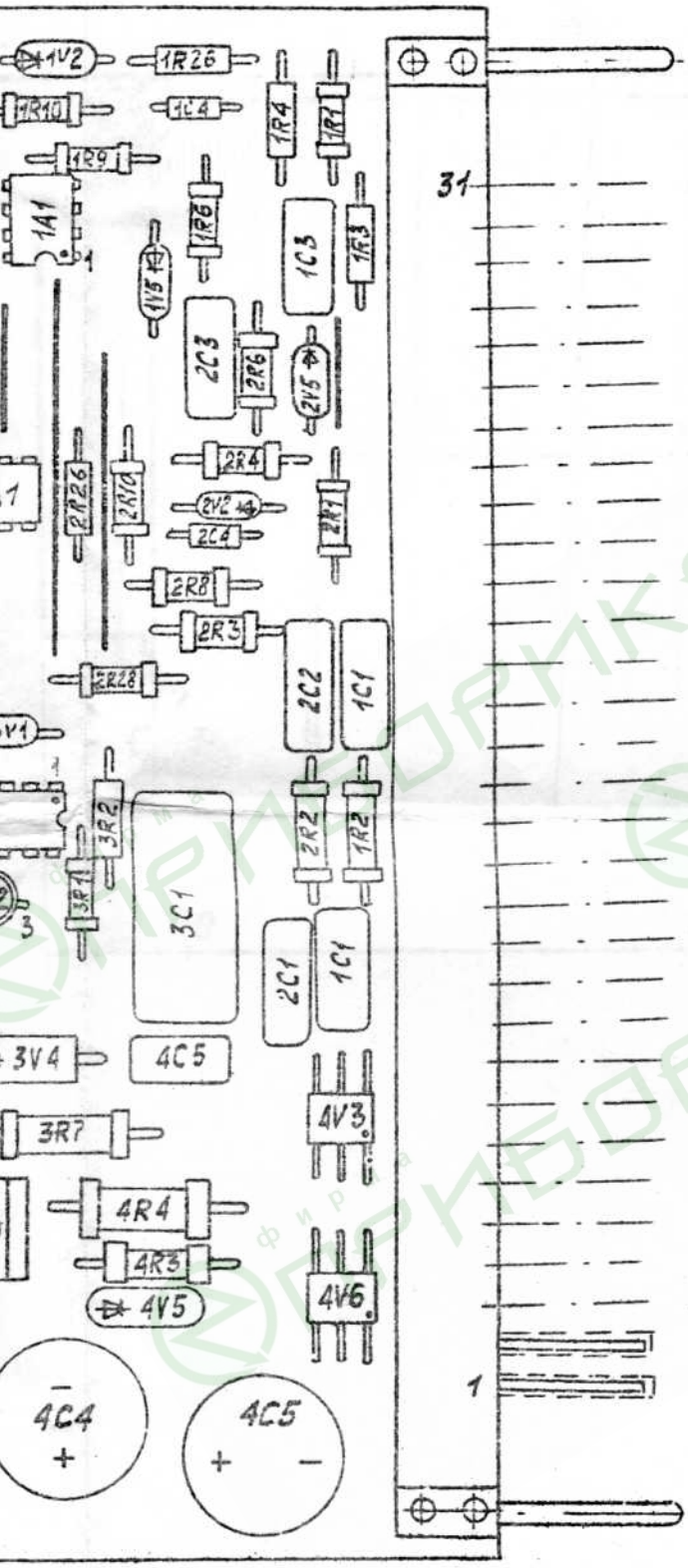
1V2
1R26
1R10
1C4
1R4
1R1
1R9
1A1
1R6
1C3
1R3
1V5
2C3
2R6
2V5
2R4
2V2
2C4
2R7
2R10
2R26
2R8
2R3
2R28
2C2
1C1
3R2
1R2
2R2
3C1
2C1
1C1
3V4
4C5
3R7
4V3
4R4
4R3
4V5
4V6
4C4
4C5
31
1

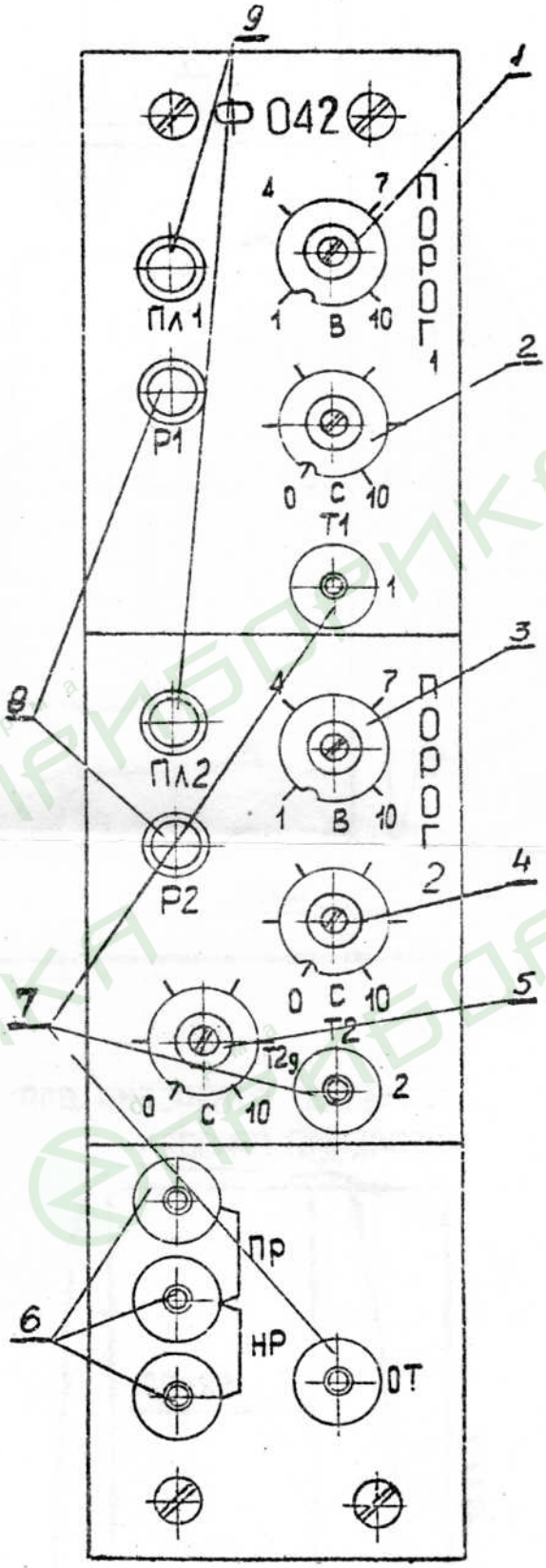
9
1
042
4
7
ПОРОГ
ПЛ1
1
В
10
1
2
Р1
0
С
10
Т1
1
8
3
ПЛ2
4
7
ПОРОГ
1
В
10
Р2
2
4
0
С
10
Т2
7
5
Т2g
2
0
С
10
ПР
6
НР
ОТ

2.

СХЕМА ЭЛЕКТРИЧЕСКАЯ ПРИНЦИПИАЛЬНАЯ ПРИБОР

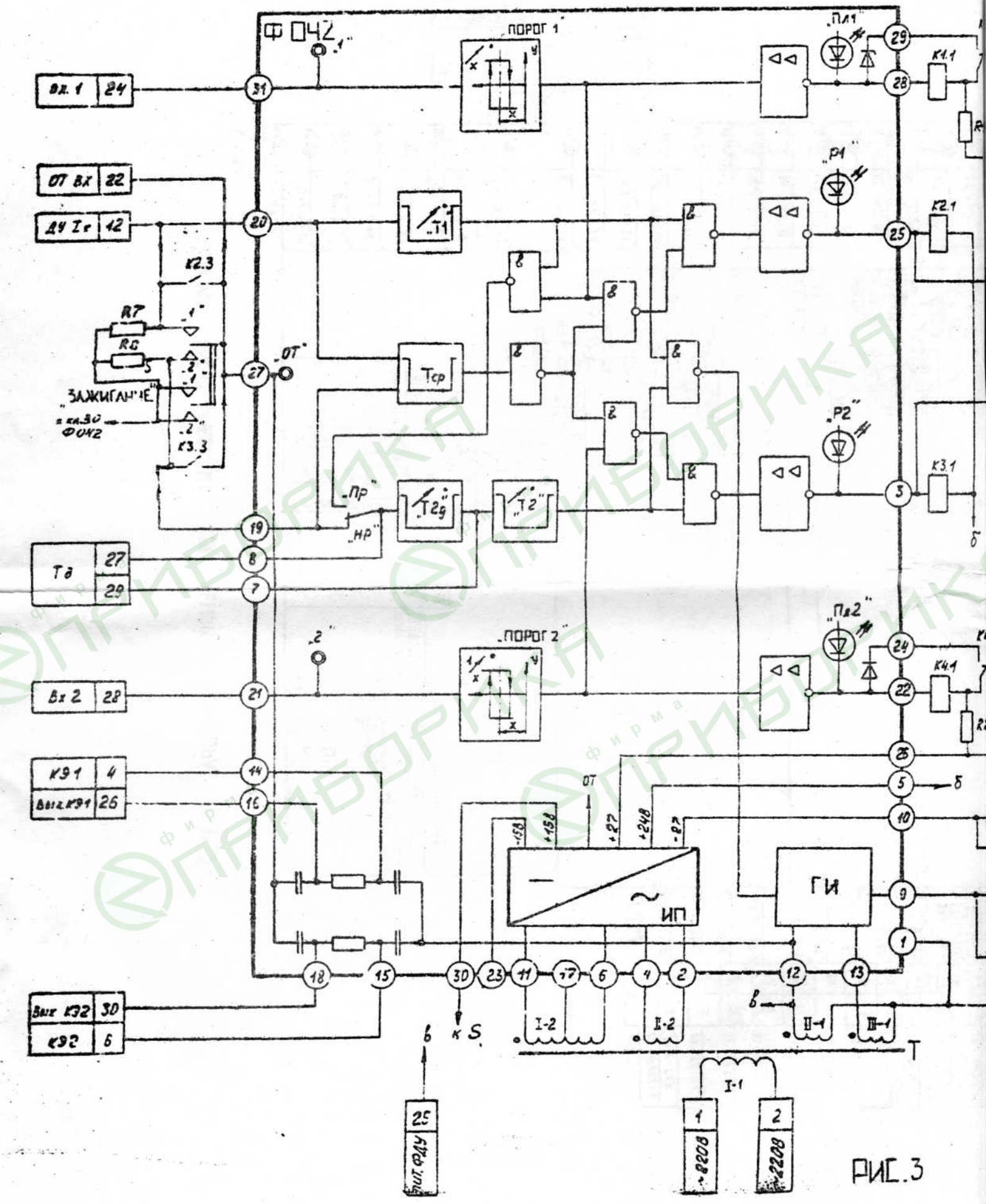

РИС.3

ПРИБОРА Ф 34.2

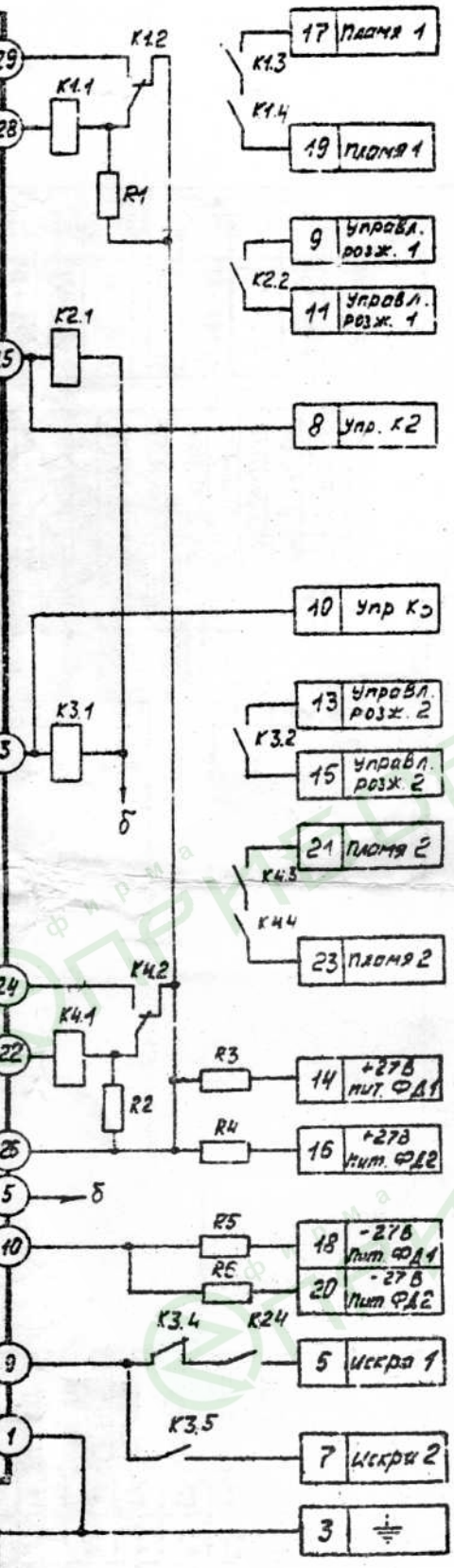

Рис 3

ПЕРЕЧЕНЬ ЭЛЕМЕНТОВ ПРИБОРА Ф34.2

Поз.обозначение	Наименование	Кол-во	Примечание
R1, R2	Резистор МЛТ-I-240±5%	2	
R3...R5	Резистор МЛТ-I-620±5%	4	
К1	Реле РЭС-22	I	
К2, К3	Реле РП21-003-УХЛ4-24В	2	
К4	Реле РЭС-22	I	
S	Переключатель П2Т-5	I	
R7, R8	Резистор МЛТ-0,25-1,2кОм±10%	2	

Трансформатор силовой Т

Магнитопровод ПЛ12х15		ЭЗ10-0,35	
I-2	305+305±1	ПЭВ-2	ø 0,315
П-2	380±1	ПЭВ-2	ø 0,315
I-I	2500±5	ПЭВ-2	ø 0,18
П-I	2300±5	ПЭВ-2	ø 0,1
Ш-I	85±1	ПЭВ-2	ø 0,1

фирма ПРИБОРИКА

Схема электрическая соединений прибора Ф34.2

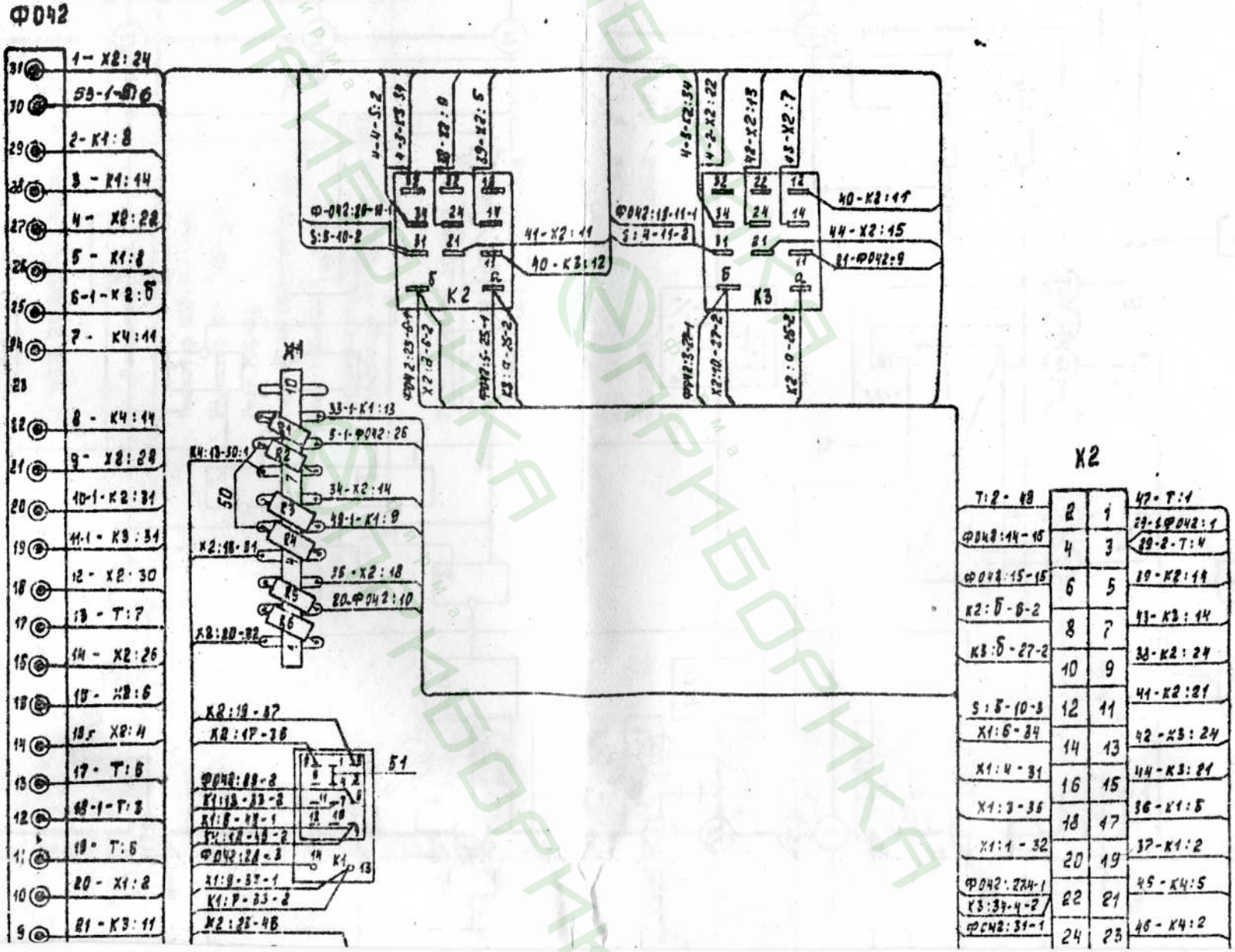

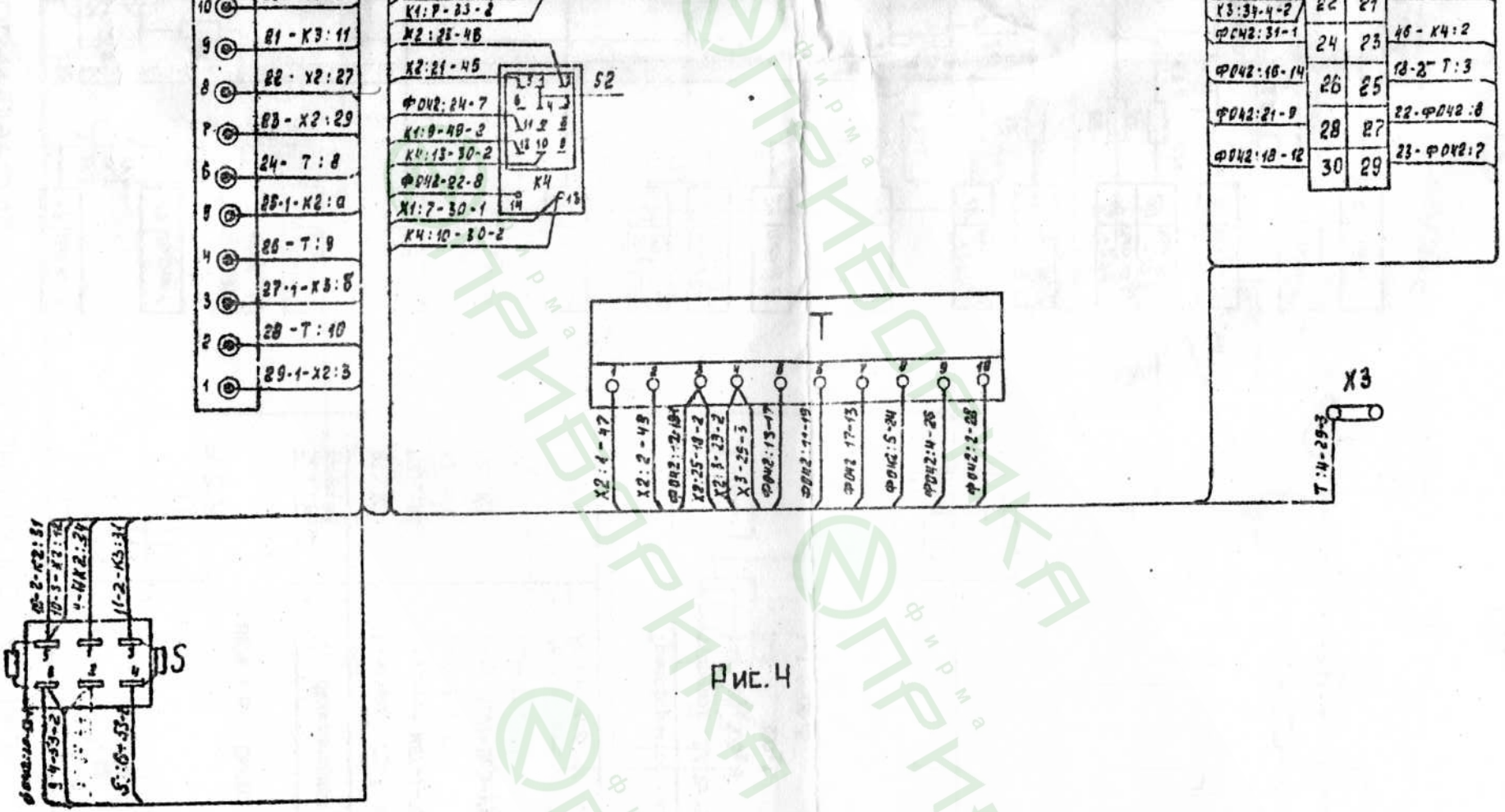

Рис. 4

Фирма Электроприборка

СХЕМА ЭЛЕКТРИЧЕСКАЯ П

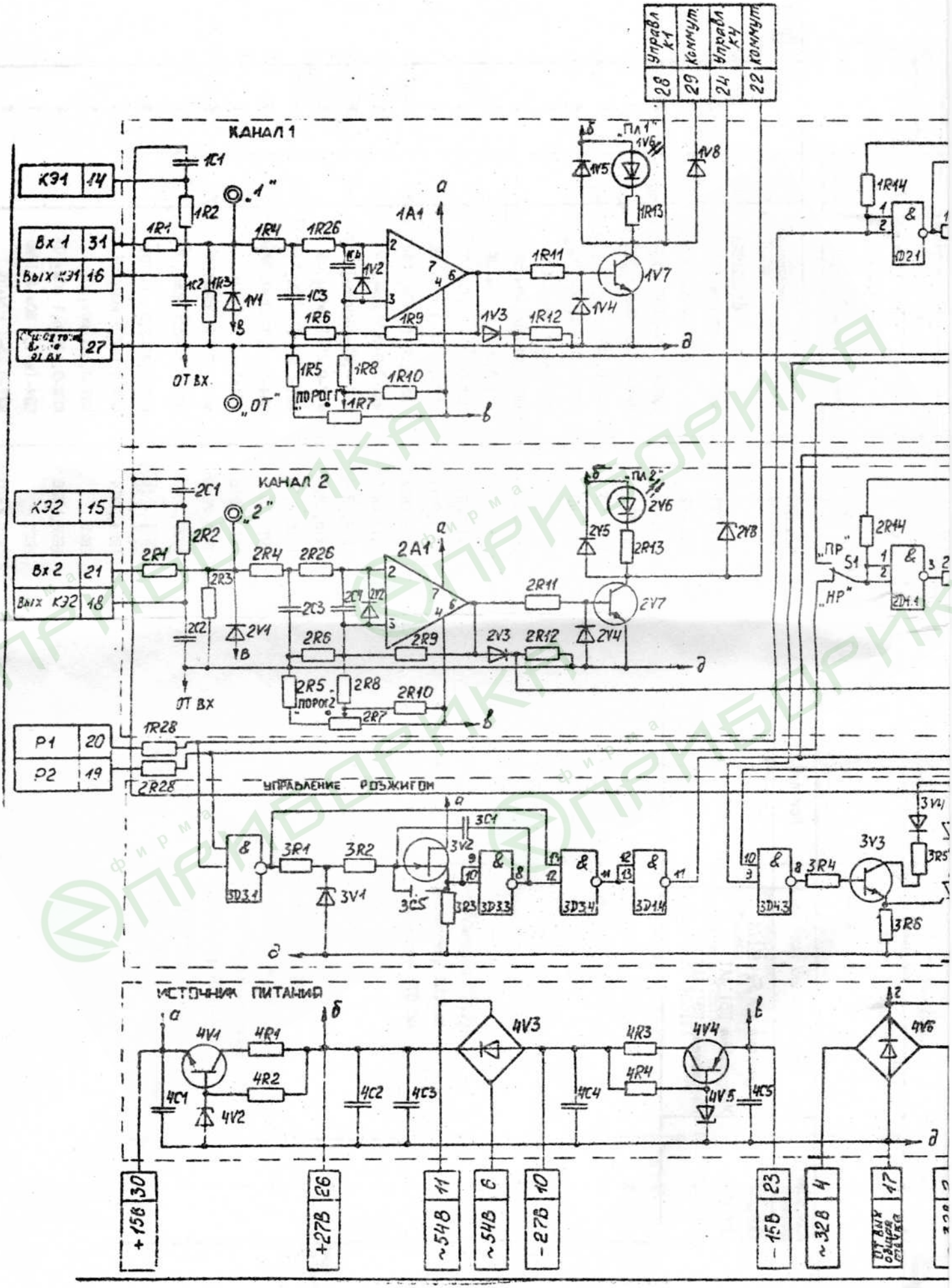

Я ПРИНЦИПИАЛЬНАЯ СУББЛОКА Ф042

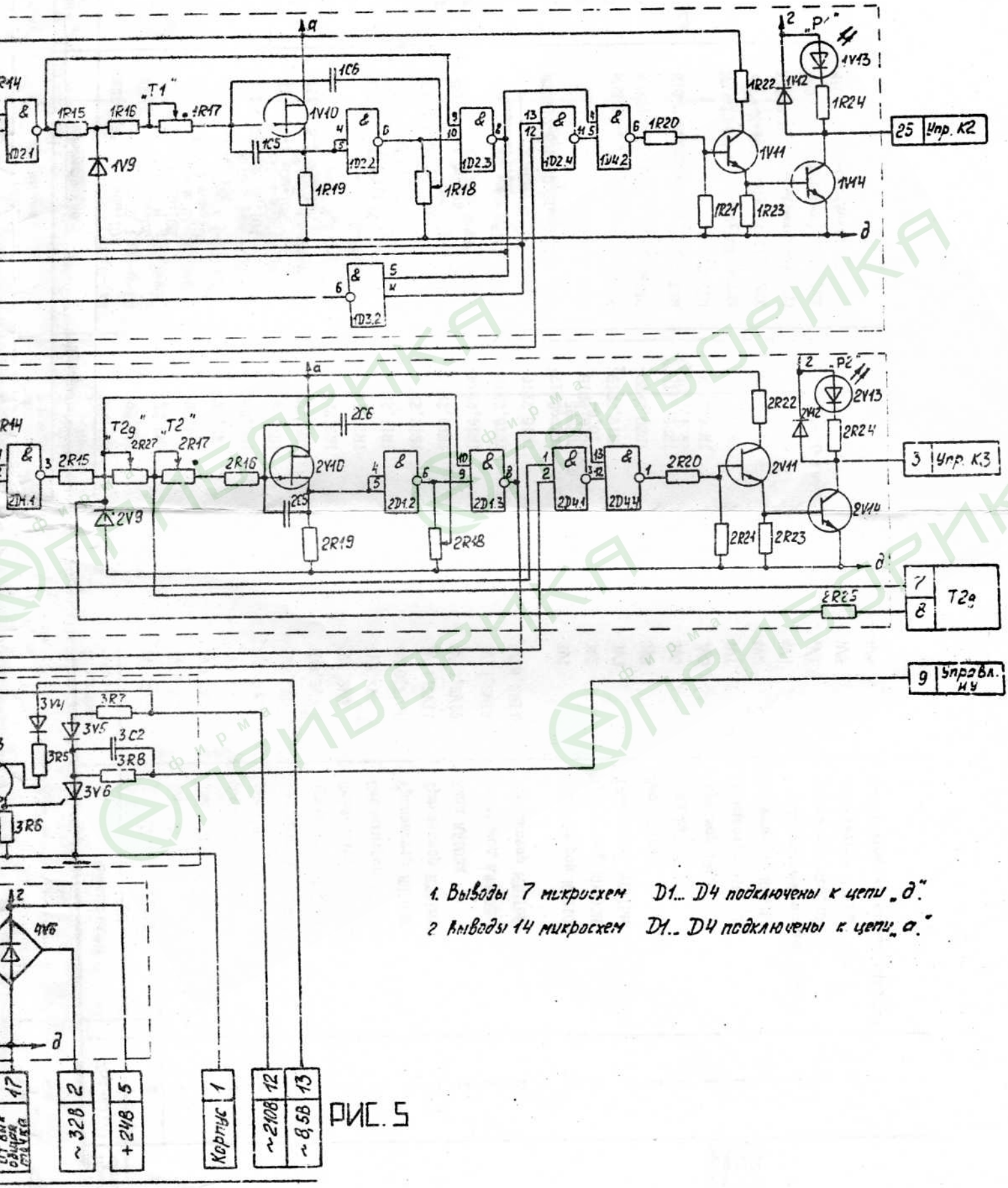

1. Выводы 7 микросхем D1... D4 подключены к цепи „д".
2. Выводы 14 микросхем D1... D4 подключены к цепи „а".

РИС. 5

Поз.обозначение	Наименование	Кол-во	Примечание
3R1	МЛТ-0,25-2,2 кОм±10%	1	
8R2	КИМ-0,125-33 МОм±5%	1	
3R3	МЛТ-0,25-10 кОм±10%	1	
3R4	МЛТ-0,25-3,3 кОм±10%	1	
3R5	МЛТ-1-51 Ом±10%	1	
3R6	МЛТ-0,25-200 Ом±10%	1	
3R7	МЛТ-1-1 кОм±10%	1	
3R8	МЛТ-0,5-2 МОм±10%	1	
4R1	МЛТ-0,5-33 Ом±10%	1	
4R2	МЛТ-1-680 Ом±10%	1	
4R3	МЛТ-0,5-33 Ом±10%	1	
4R4	МЛТ-1-680 Ом±10%	1	
	Конденсаторы		
1C1,2C1	К73-17-630 В-0,01мкФ±10%	2	Допускается замена на К73-11-630 В-0,01 мкФ
1C2,2C2	К73-17-250 В-0,047 мкФ±10%	2	
1C3,2C3	К73-17-250 В-0,047мкФ±10%	2	
1C4,2C4, 1C5,2C5,3C5	К10-7 В-Н90-4700пФ±20%	5	
1C6,2C6 3C1	К73-17-400 В-1,5мкФ±10%	3	
3C2	МБГО-2-400-1мкФ±10%	1	
4C1	К10-7 В-Н90-0,056мкФ±10%	1	
4C2...4C4	К50-6-Б-50 В-100мкФ	4	4С4 - два в параллель
4C5	К10-7 Б-Н90-0,068мкФ±10%	1	

Поз.обозначение	Наименование	Кол-во	Примечание
1V1,2V1	Диод КД102А	2	
1V2,2V2	Диод КД103А	2	
1V3,2V3	Диод КД103А	2	
1V4,2V4	Диод КД103А	2	
1V5,2V5	Диод КД103А	2	
1V6,2V6	Светодиод АЛ307БМ	2	
1V7,2V7	Транзистор КТ503Г	2	
1V8,2V8	Стабилитрон КС518А	2	
1V9,2V9	Стабилитрон КС210Б	2	
1V10,2V10	Транзистор КП303И	2	
1V11,2V11	Транзистор КТ315Г	2	
1V12,2V12	Диод КД103А	2	
1V13,2V13	Светодиод АЛ307БМ	2	
1V14,2V14	Транзистор КТ815Б	2	
3V1	Стабилитрон КС210Б	1	
3V2	Транзистор КП303И	1	
3V3	Транзистор КТ815Б	1	
3V4	Диод КД105Б	1	
3V5	Диод КД105Г	1	
3V6	Тиристор Т122-10-4	1	допускается замена на Т122 10 4 Т122 25
4V1	Транзистор КТ815Б	1	
4V2	Стабилитрон КС515Г	1	
4V3	Прибор выпрямительный КЦ407А	1	
4V4	Транзистор КТ814Б	1	
4V5	Стабилитрон КС515Г	1	
4V6	Прибор выпрямительный КЦ407А	1	

Поз. обозначение	Наименование	Кол-во	Примечание
1A1, 2A1	Микросхема КР544УД1А	2	
D1, D2	Микросхема К511ЛА1	2	
D3, D4	Микросхема К511ЛА1	2	

Лист 5

Перечень элементов субблока Ф 042

Поз. обозначение	Наименование	Кол-во	Примечание
	Резисторы		
1R1, 2R1	МЛТ-0,25-10 кОм±10%	2	
1R2, 2R2	С1-4-0,25-10 МОм ± 10%	2	
1R3, 2R3	КИМ-0,125-15 МОм±10%	2	
1R4, 2R4	КИМ-0,125-10 МОм±10%	2	
1R5, 2R5	МЛТ-0,25-1 кОм±5%	2	
1R6, 2R6	МЛТ-0,25-130 кОм±5%	2	
1R7, 2R7	СП4-1а-10 кОм-А-12мм	2	
1R8, 2R8	МЛТ-0,25-100 кОм±5%	2	
1R9, 2R9	МЛТ-0,25-2,7 МОм±5%	2	
1R10, 2R10	МЛТ-0,25-100 кОм±5%	2	
1R11, 2R11	МЛТ-0,25-5,1 кОм±10%	2	
1R12, 2R12	МЛТ-0,25-10 кОм±10%	2	
1R13, 2R13	МЛТ-0,5-2,7 кОм±10%	2	
1R14, 2R14	МЛТ-0,25-10 кОм±10%	2	
1R15, 2R15	МЛТ-0,25-10 кОм±10%	2	
1R16, 2R16	МЛТ-0,25-100 кОм±5%	2	
1R17, 2R17	СП4-1а-3,3 МОм-А-12мм	2	
1R18, 2R18	СП4-1в-100 кОм-А	2	
1R19, 2R19	МЛТ-0,25-10 кОм±10%	2	
1R20, 2R20	МЛТ-0,25-5,1 кОм±10%	2	
1R21...1R23 2R21...2R23	МЛТ-0,25-2,2 кОм±10%	6	
1R24, 2R24	МЛТ-0,5-2,7 кОм±10%	2	
2R25	МЛТ-0,5-1 кОм±10%	1	
1R26, 2R26	КИМ-0,125-5,1 МОм±10%	2	
2R27	СП4-1а-3,3 МОм-А-12мм	1	
1R28, 2R28	МЛТ-0,25-1 кОм±5%	2	

Схема подключения прибора Ф34.2

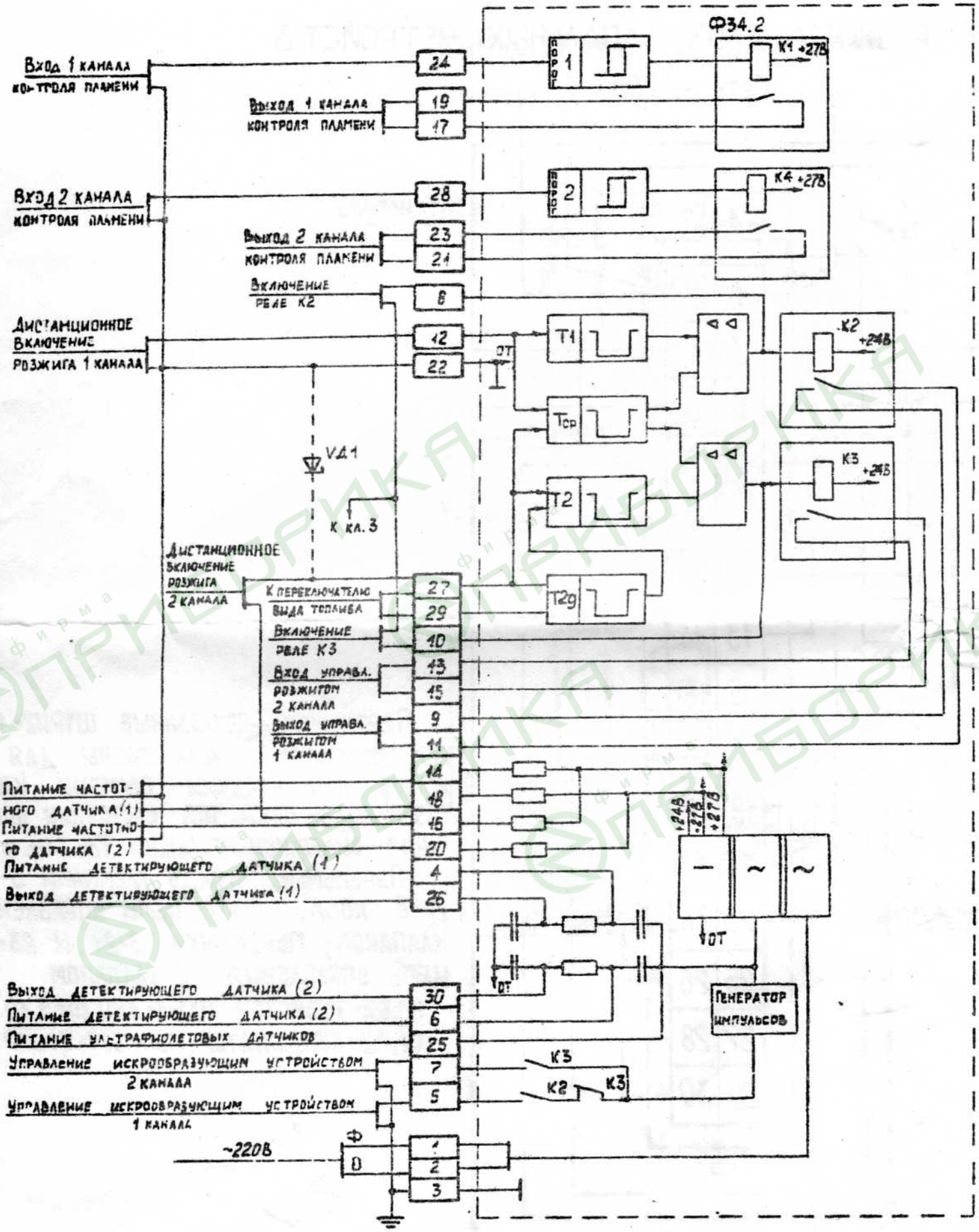

Рис

Подключение частотных и ультрафиолетовых датчиков пламени

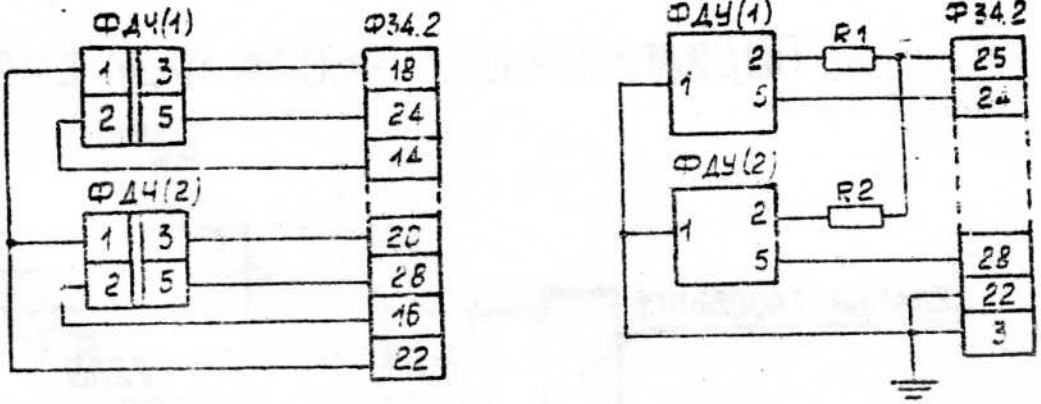

Подключение детектирующих датчиков пламени

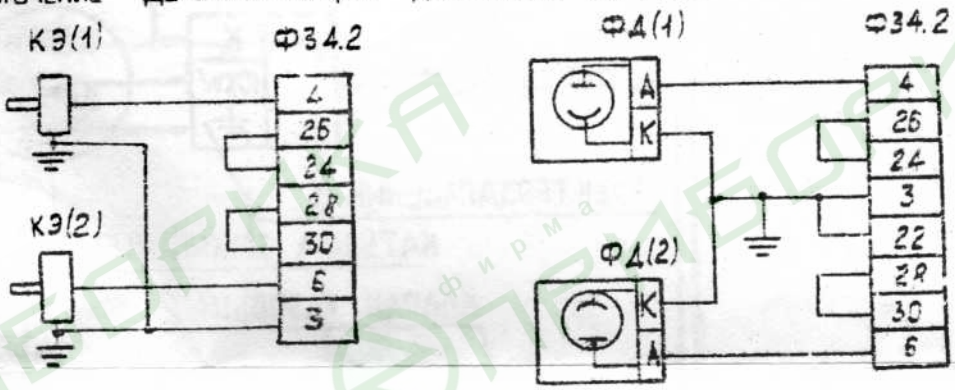

1. Применение фотодатчика ФД не допускается для контроля пламени в камерах, имеющих светящиеся поверхности и излучение от раскаленной обмуровки.

2. К прибору Ф34.2 допускается подключение одного или двух датчиков пламени в любом сочетании.

3. Для дистанционного включения реле К2, К3 замыкаются между собой клеммы 8 и 3, 10 и 3 соответственно. Для дистанционного розжига по 1 каналу и по 2 каналу замыкаются между собой клеммы 12 и 22, 16 и 22 соответственно.

4. Стабилитрон УД1 типа Д814Г устанавливается вне прибора Ф34.2 для дистанционного включения розжига 2 канала только, когда к клемме 16 не подключен частотный датчик.

5. Резисторы R1, R2 – МЛТ-0,5-12 кОм ± 10% устанавливаются вне прибора Ф34.2 при подключении ультрафиолетовых датчиков.

6. В приборе Ф34.2 установлены реле К1, К4 типа РЭС-22 РФ4.523.023-07 и реле К2, К3 типа РП21-003-УХЛ4, 24В.

7. Индуктивные нагрузки, подключаемые к клеммам 9-11, 13-15, 17-19, 21-23, должны шунтироваться RC-цепями из последовательно соединенных резистора МЛТ-1-360 Ом ± 10% и конденсатора МБМ-1000-0,1 нкФ ± 10%.

Рис. 6

ПОДКЛЮЧЕНИЕ ПРИБОРА Ф34.2 В СХЕМЕ РОЗЖИГ

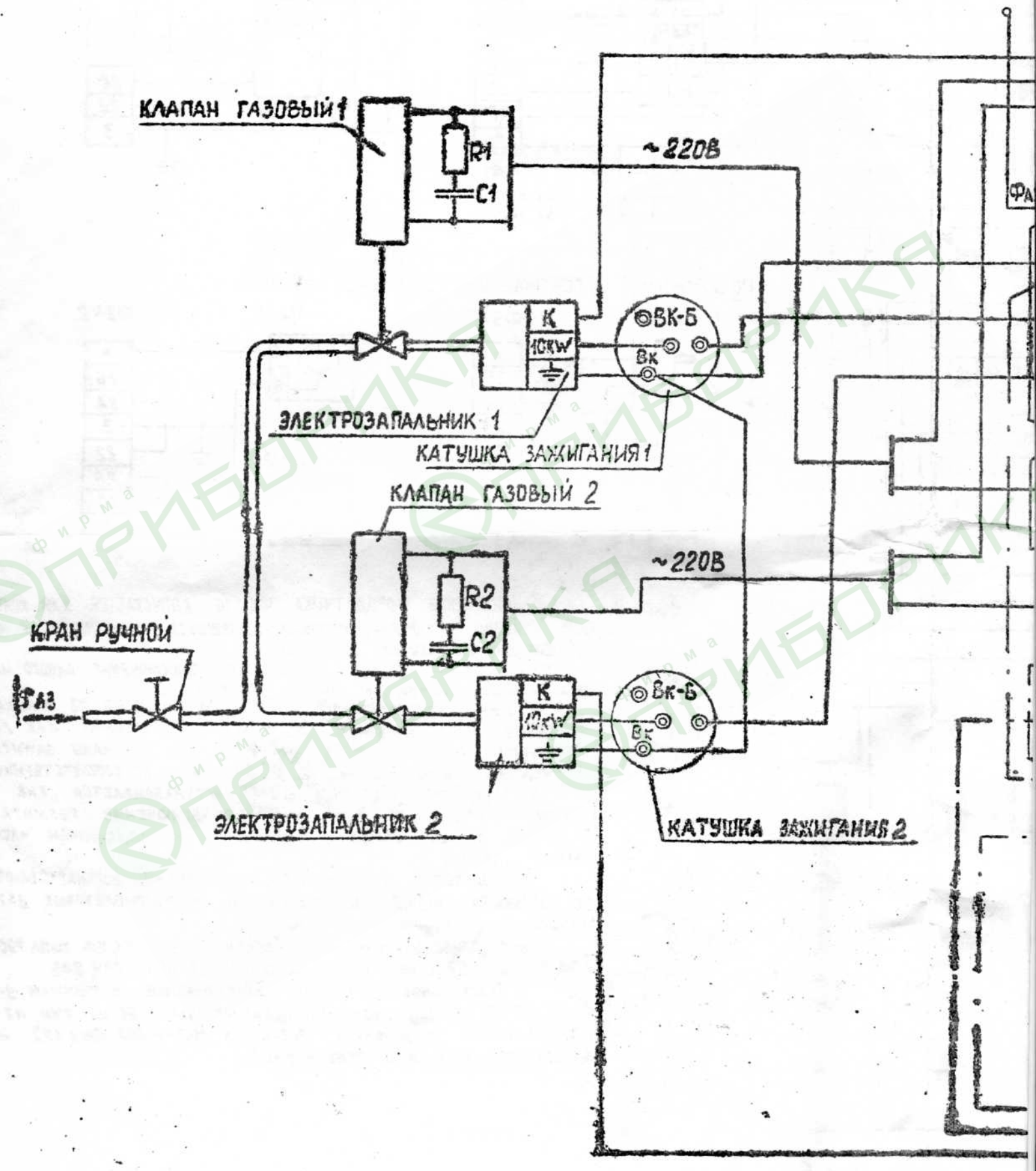

ЬЖИГА ДВУХ ЗАПАЛЬНЫХ УСТРОЙСТВ

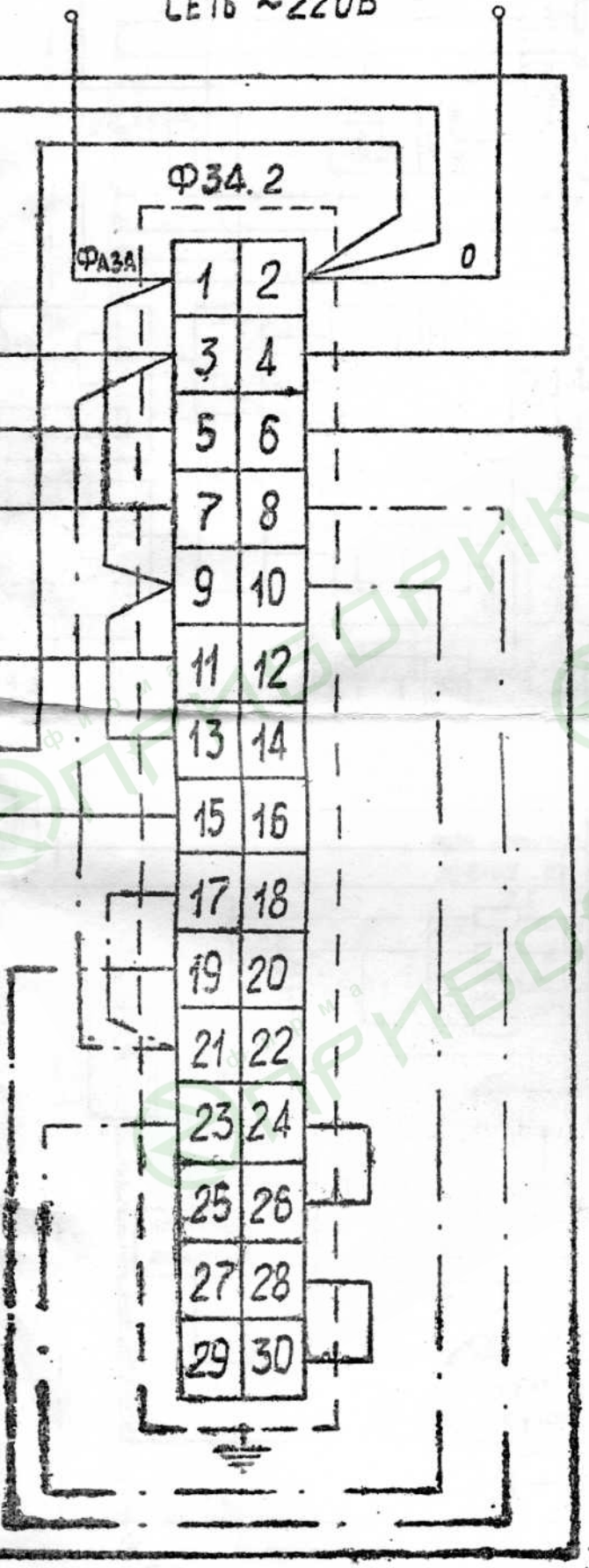

Перемычки, показанные штрих-пунктиром, могут быть установлены для удержания при наличии пламени клапанов газовых в открытом состоянии после окончания выдержки времени Tср. (Tср. ≈ 150с).

Перемычки между клеммами 3-17 и 19-8 коммутируют цепь управления 1 клапаном; перемычки 3-21 и 23-10 – цепь управления 2 клапаном.

R1,R2- резистор МЛТ-1- 360 Ом ± 10%.

C1,C2- конденсатор МБМ-1000-0,1мкФ ± 10%

ПРИБОРИКА

Подключение прибора Ф34.2 в схеме розжига

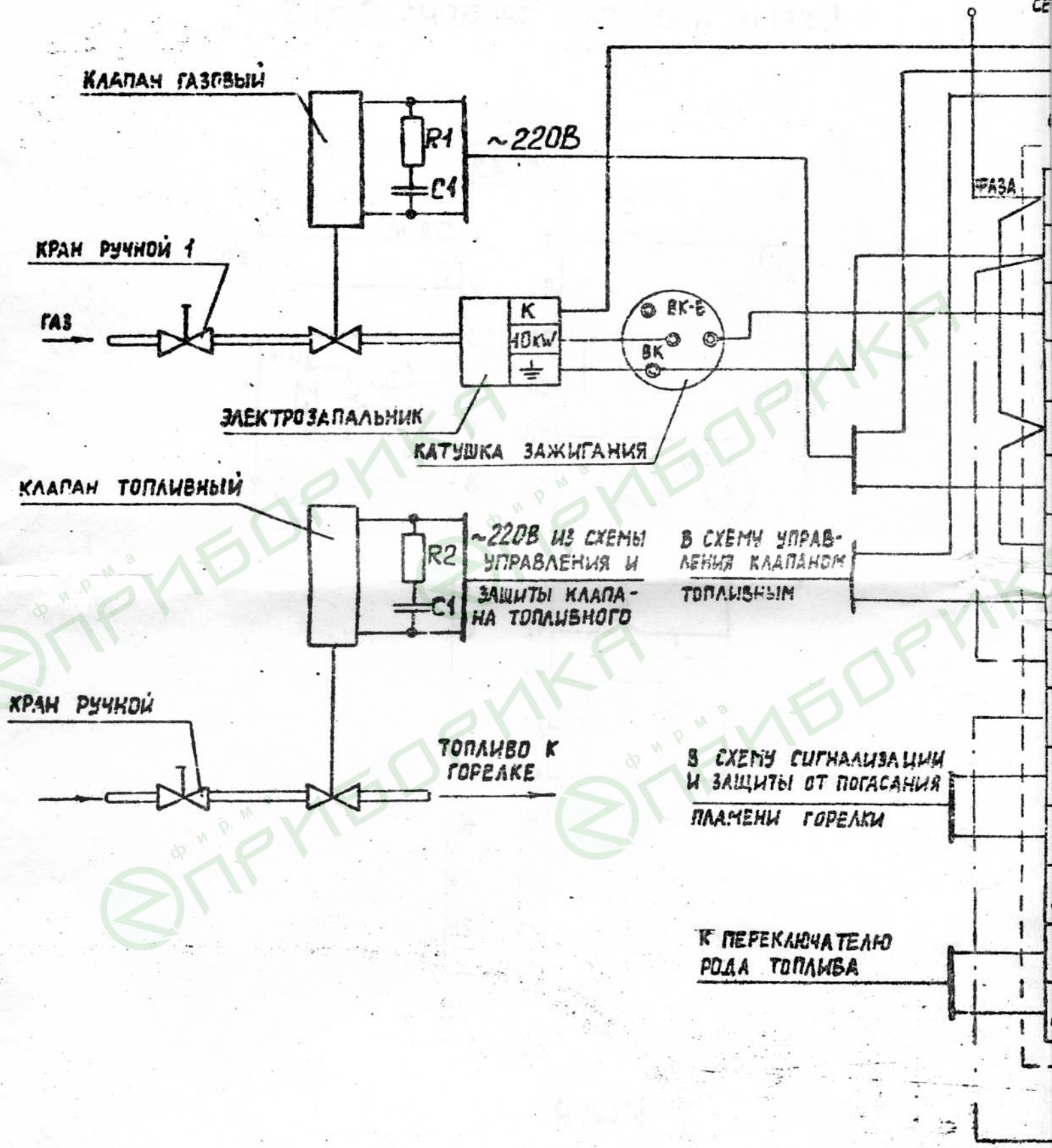

Рис.8

...ГА ЗАПАЛЬНИКА И ГОРЕЛКИ

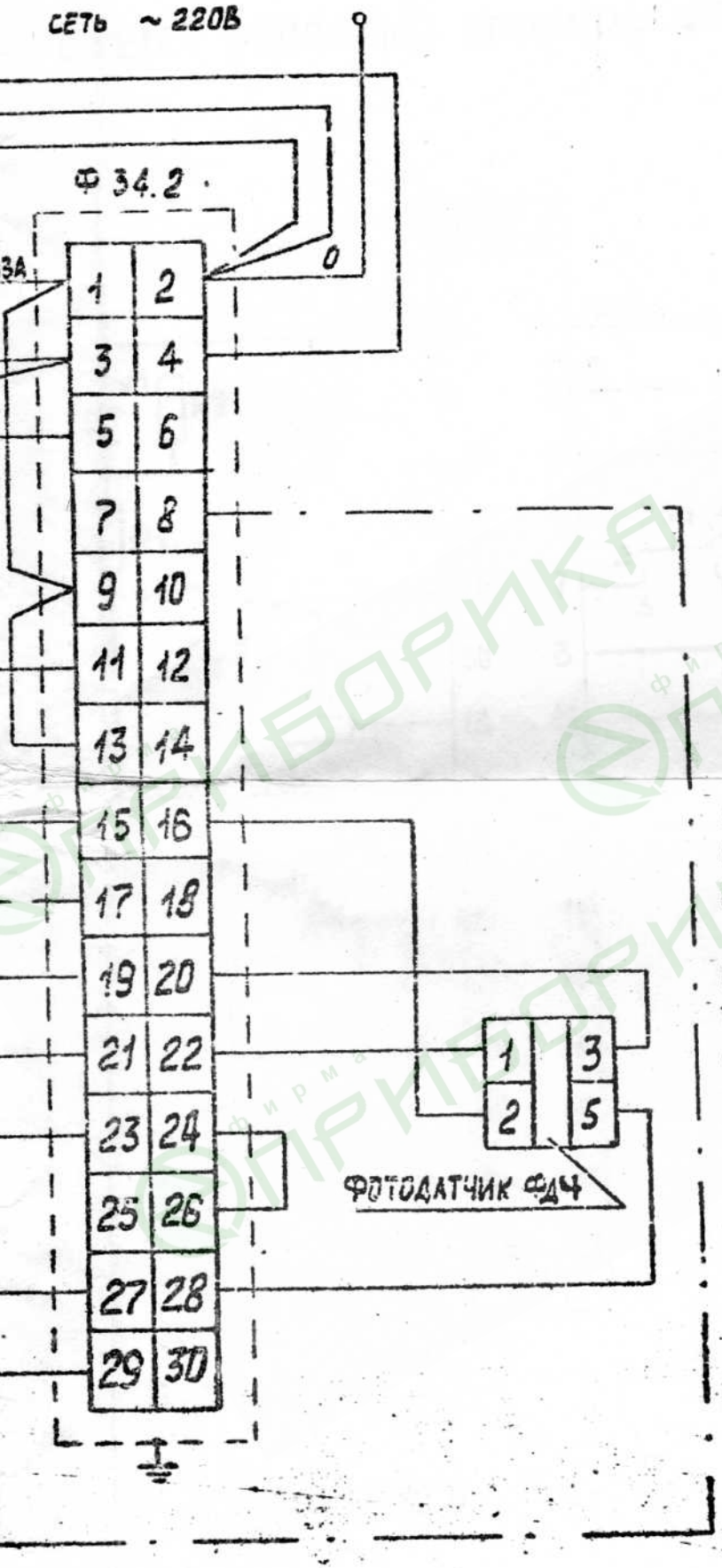

1. ДИСТАНЦИОННОЕ ВКЛЮЧЕНИЕ РОЗЖИГА ЗАПАЛЬНИКА (1 КАНАЛА) МОЖЕТ БЫТЬ ОСУЩЕСТВЛЕНО КОММУТАЦИЕЙ КЛЕММ 12 и 22.

2. ПЕРЕМЫЧКИ, ПОКАЗАННЫЕ ШТРИХ-ПУНКТИРОМ, МОГУТ БЫТЬ УСТАНОВЛЕНЫ ДЛЯ УДЕРЖАНИЯ КЛАПАНА ГАЗОВОГО (ЗАПАЛЬНИКА) ВО ВКЛЮЧЕННОМ СОСТОЯНИИ ПРИ НАЛИЧИИ ПЛАМЕНИ ЗАПАЛЬНИКА (НА ВРЕМЯ, БОЛЬШЕЕ $T_{ср.}$ ($T_{ср} \approx 150$ с).

3. R1, R2 – РЕЗИСТОР МЛТ-1-350 Ом ± 10%.

C1, C2 – КОНДЕНСАТОР МБМ-1000-0,1нкФ±10%.

Схема проверки прибора Ф34.2

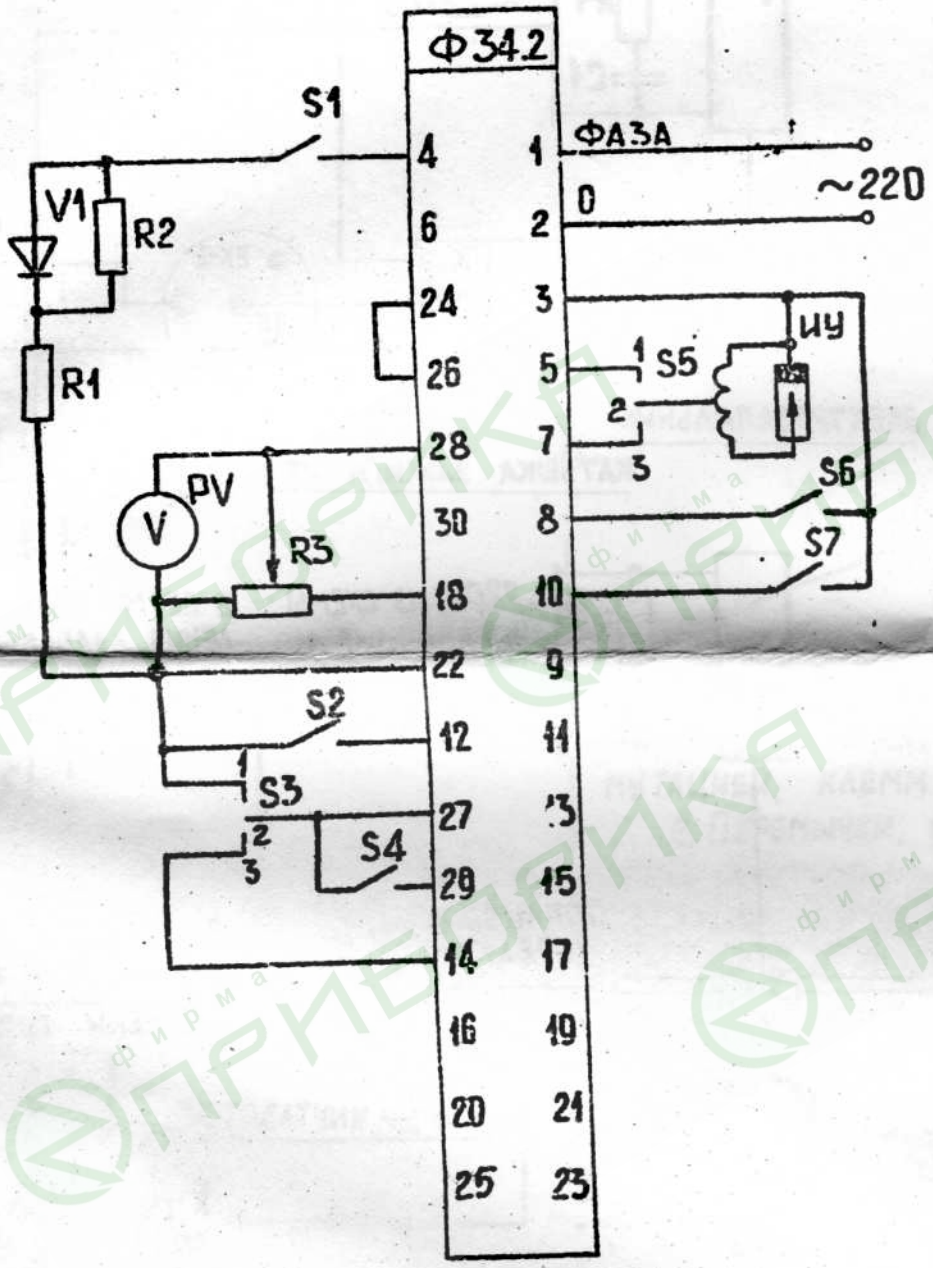

Рис.9