Чертежи

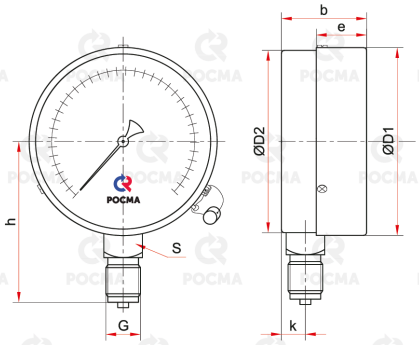

Радиальное присоединение
(Ø100, 150 мм)

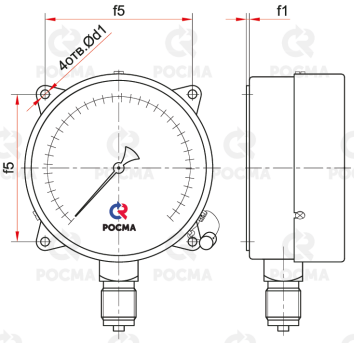

Радиальное присоединение
с задним фланцем (Ø100, 150 мм)

Основные размеры (мм), вес (кг)

Тип	Ø	D1	D2	b	e	h	k	S	G	d1	f1	f5	Вес
ТМ-511Р	100	100	98	47	23	82	14	22	G½ или M20x1,5	–	–	–	0,43
ТМ-511Р*							17						0,44
ТМ-511РКТ*										5,5	3	80	0,49
ТМ-611Р	150	150	148			108	14			–	–	–	0,74
ТМ-611Р*						106	19						0,78
ТМ-611РКТ*										7	4	128	0,89

* — для модели в черном корпусе