Монтаж и эксплуатация

Монтаж (демонтаж) клапана предохранительного ПК-03 следует производить при отсутствии давления в трубопроводе. Положение клапана при монтаже – произвольное.

Для предохранения от гидроударов и пульсации давления следует применять демпферное устройство. Крутящий момент при монтаже клапана не должен превышать 20 Н·м. Подвод давления осуществляется трубопроводами с внутренним диаметром не менее 3 мм.

Клапан состоит из корпуса (поз. 1) с пробкой (поз. 2). Давление среды на входе клапана воздействует на золотник (поз. 3), который, перемещаясь в корпусе, перекрывает проходное отверстие при превышении максимально допустимого давления.
Пружина уставки (поз. 4) воздействует на золотник с другой стороны, обеспечивая срабатывание клапана при определенном давлении. Регулировка усилия пружины выполняется при помощи гайки (поз. 5). Контровочная гайка (поз. 6) препятствует самопроизвольному откручиванию регулировочной гайки и потере уставки.

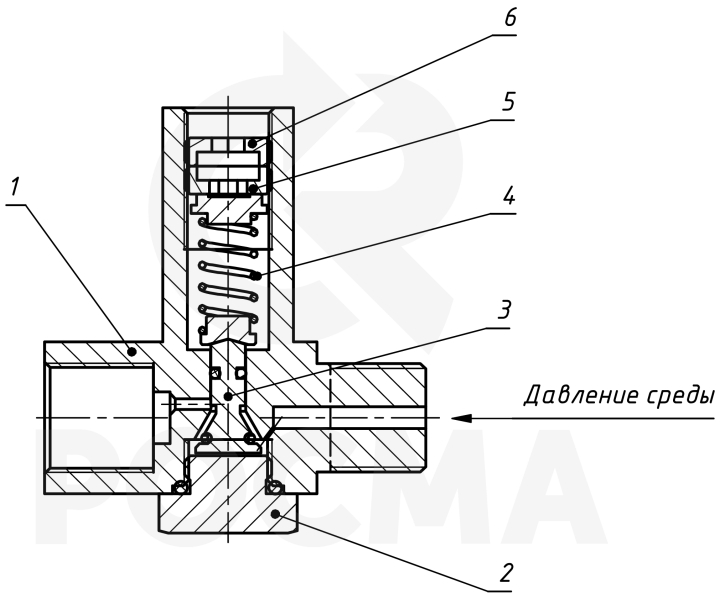

Перед настройкой клапана необходимо убедиться, что рабочее давление в системе — ниже текущей уставки клапана, проверить направление подключения среды и соответствие диапазона уставок требуемому значению.

Далее для настройки клапана необходимо:

1. Убедиться, что пробка (поз. 2) плотно затянута.
2. Отвернуть контровочную гайку (поз. 6).
3. Отрегулировать уставку, вращая регулировочную гайку (поз. 5), в пределах диапазона уставок клапана. Вращать по часовой стрелке — для повышения уставки, против часовой стрелки — для понижения уставки.
4. Затянуть контровочную гайку (поз. 6).
5. Проверить работу клапана по контрольному манометру, используя регулируемое давление. Для этого медленно увеличивать давление до уровня уставки клапана. Убедиться, что клапан срабатывает корректно — закрывает подачу давления на заданном уровне. После срабатывания убедиться, что клапан открывается при снижении давления.

Техническое обслуживание клапана предохранительного в процессе эксплуатации заключается во внешнем осмотре на объекте и перенастройке изделия по мере необходимости изменения режима работы агрегата и устранению дефектов. Необходимо регулярно проверять состояние клапана: отсутствие коррозии, загрязнений, повреждений. Следует периодически измерять уставку срабатывания, повторяя процедуру настройки.

Контроль работоспособности клапана следует проводить не реже одного раза в год. При обнаружении повреждений или неправильной работы — необходимо вывести клапан из эксплуатации

и заменить.