# Монтаж и эксплуатация

Монтаж (демонтаж) реле давления РД-Г следует производить при отсутствии давления в трубопроводе. Положение приборов при монтаже — произвольное.

Для предохранения от гидроударов и пульсации давления следует применять демпферное устройство.

При монтаже вращать прибор разрешается только за штуцер с помощью гаечного ключа. Прикладывать усилие к деталям разъема прибора запрещается. Крутящий момент при монтаже не должен превышать 20 Н·м для резьбы штуцера G½ и М20х1,5; 8 Н·м — для остальных резьб. Подвод давления осуществляется трубопроводами с внутренним диаметром не менее 3 мм.

Электрический кабель подключается согласно схеме:




Техническое обслуживание реле давления (прессостата) в процессе эксплуатации заключается во внешнем осмотре крепления на объекте, в проверке заземления и перенастройке изделия по мере необходимости изменения режима работы агрегата и устранению дефектов.

Перенастройка уставки (диапазона) осуществляется следующим образом:

1. Снять пластиковый электрический разъем, открутив крепежный винт.
2. Тонкой шлицевой отверткой вращать регулировочный винт для установки значения уставки по часовой стрелке, если необходимо увеличить уставку, и против часовой стрелки, если необходимо уменьшить.

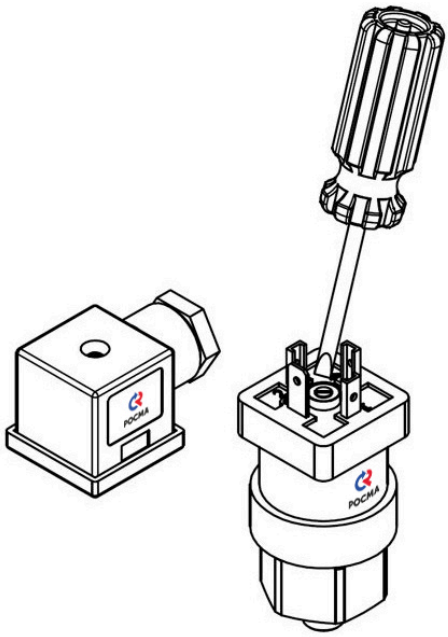

3. Проверить настройку срабатывания уставки по контрольному манометру.