Чертежи

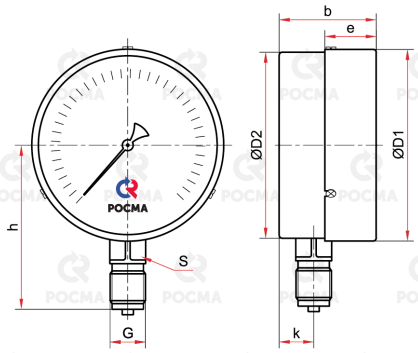

Радиальное присоединение

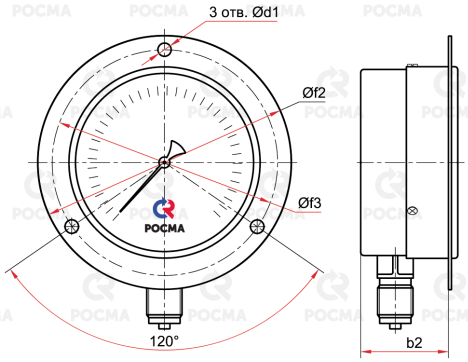

Радиальное присоединение
с передним фланцем (Ø100, 150 мм)

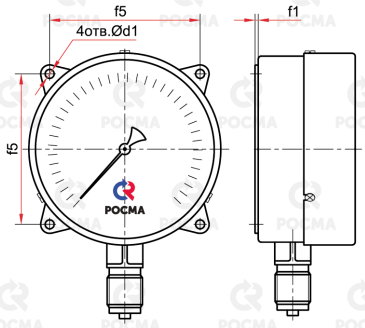

Радиальное присоединение
с задним фланцем (Ø100, 150, 160 мм)

Основные размеры (мм), вес (кг):

Тип	Ø	D1	D2	b	b2	e	h	k	S	G	d1	f1	f2	f3	f5	Вес
ТМ-110Р	40	42	41	24	—	10	35	8	11	G⅛ или М10×1	—	—	—	—	—	0,06
ТМ-210Р	50	53	51	29			49	9	14	G¼ или М12×1,5						0,10
ТМ-310Р	63	64	62	31		17	54	11								0,14
ТМ-510Р	100	100	98	46	—	22	85	17	17	G½ или М20×1,5	—	—	—	—	—	0,36
ТМ-510РКП					39						6		132	117		0,41
ТМ-510РКТ					—						5,5	3	—	—	80	0,41
ТМ-510Р (100 МПа)				47		20	86	19			—	—			—	0,57
ТМ-510РКП (100 МПа)											6		132	117		0,62
ТМ-510РКТ (100 МПа)											5,5	3	—	—	80	0,62
ТМ-610Р	150 / 160*	150 / 160	148	48	—	23	110	18	17		—	—	—	—	—	0,68
ТМ-610РКП					43						6,5		182	165		0,77
ТМ-610РКТ					—						7	4	—	—	128	0,79
ТМ-610Р (100 МПа)				50			120	19			—	—			—	1,05
ТМ-610РКП (100 МПа)											6,5		182	165		1,16
ТМ-610РКТ (100 МПа)											7	4	—	—	128	1,16

* — под заказ (кроме ТМ-610РКП)

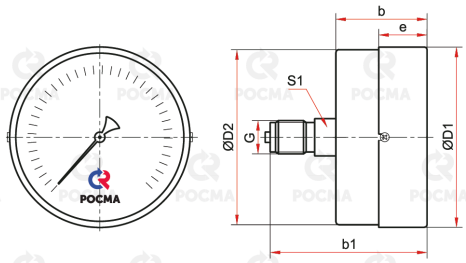

Осевое присоединение (Ø40, 50, 63, 100 мм)

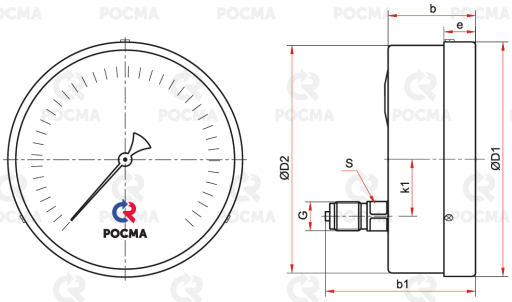

Эксцентрическое присоединение (Ø150, 160 мм)

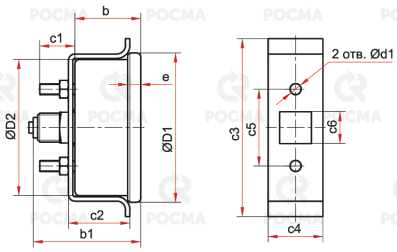

Осевое присоединение со скобой (Ø63 мм)

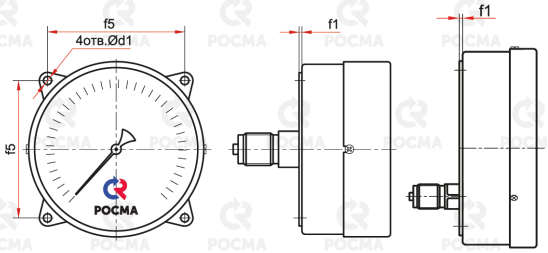

Осевое присоединение с задним фланцем (Ø100 мм)
Эксцентрическое присоединение с задним фланцем (Ø150, 160 мм)

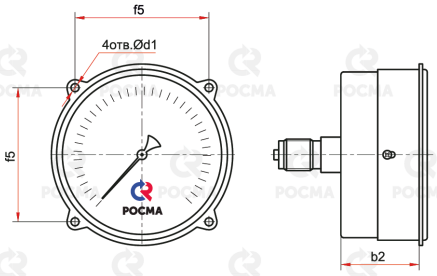

Осевое присоединение с передним фланцем (Ø100 мм)

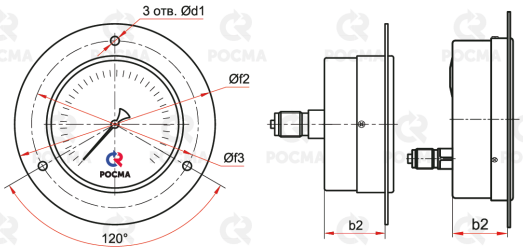

Осевое присоединение с передним фланцем (Ø63 мм)
Эксцентрическое присоединение с передним фланцем (Ø150 мм)

Основные размеры (мм), вес (кг):

Тип	Ø	D1	D2	k1	b	b1	b2	e	S	G	c1	c2	c3	c4	c5	c6	d1	f1	f2	f3	f5	Вес
ТМ-110Т	40	42	41	—	25	39	—	10	11	G⅛ или M10×1	—	—	—	—	—	—	—	—	—	—	—	0,05
ТМ-210Т	50	53	52		29	48			14	G¼ или M12×1,5												0,10
ТМ-310Т	63	64	62		32	49		18														0,13
ТМ-310ТС		68			30			6	—		16	28	81	25	35	14,5	5,5		—	—		0,19
ТМ-310ТКП		64			32		26	18	14		—	—	—	—	—	—	3,5	—	88	74	—	0,17
ТМ-510Т	100	101	99		40	69	—	23	22	G½ или M20×1,5							—				—	0,38
ТМ-510ТКП							33										5,5	—	—	—	80	0,45
ТМ-510ТКТ							—											3				0,43
ТМ-610ТЭ	150 / 160*	151 / 160	149	30	46	87	—	17	17								—	—	—	—	—	0,72
ТМ-610ТЭКП							42										5,5		182	170		0,86
ТМ-610ТЭКТ							—										7	4	—	—	128	0,83

* — под заказ (кроме ТМ-610ТЭКП)