# Чертежи

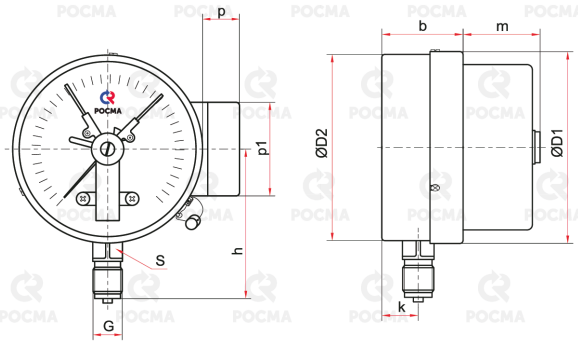


Радиальное присоединение

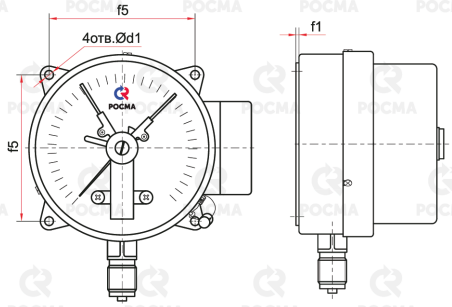


Радиальное присоединение с задним фланцем

Основные размеры (мм), вес (кг):

| Тип | Ø | D1 | D2 | b | h | k | m | p | p1 | S | G | d1 | f1 | f5 | Вес |
|---|---|---|---|---|---|---|---|---|---|---|---|---|---|---|---|
| ТМ-510Р.05 | 100 | 100 | 98 | 42 | 82 | 17 | 40 | 20 | 50 | 17 | G½ или M20×1,5 | – | – | – | 0,41 |
| ТМ-510РКТ.05 | | | | | | | | | | | | 5,5 | 3 | 80 | 0,46 |
| ТМ-510Р.05 (100 МПа) | | | | 43 | 85 | 19 | | | | | | – | – | – | 0,62 |
| ТМ-510РКТ.05 (100 МПа) | | | | | | | | | | | | 5,5 | 3 | 80 | 0,67 |
| ТМ-610Р.05 | 150 | 150 | 148 | 48 | 109 | 18 | 38 | | | | | – | – | – | 0,70 |
| ТМ-610РКТ.05 | | | | | | | | | | | | 7 | 4 | 128 | 0,81 |
| ТМ-610Р.05 (100 МПа) | | | | 50 | | 19 | | | | | | – | – | – | 1,07 |
| ТМ-610РКТ.05 (100 МПа) | | | | | | | | | | | | 7 | 4 | 128 | 1,18 |

**Схемы коммутации и подключения внешних цепей** для манометров ТМ с электроконтактной приставкой