СОДЕРЖАНИЕ

Камера уровнемерная выносная (КУВ) 3

Сосуды СКУР 4

Сосуд уравнительный (СУ) 4

Сосуд разделительный (СР) 5

Сосуд конденсационный (СК) 6

Отборные устройства давления (ОУД) 7

Расширитель ЗК4 12

Расширитель прямой ЗК4-1-6-95 12

Расширитель угловой ЗК4-1-8-95 13

Трубки Перкинса 14

Фитинги 18

Резьбовые переходники 18

Пробки 20

Штуцер приварной 21

Ниппельное соединение (**НСН, НСВ**) 22

Бобышки по **ТУ 4218-17516124-96** 23

Бобышки по **ТУ 36-1-97-85** 24

Изделия для монтажа КИП 31

Камера уровнемерная выносная (КУВ)

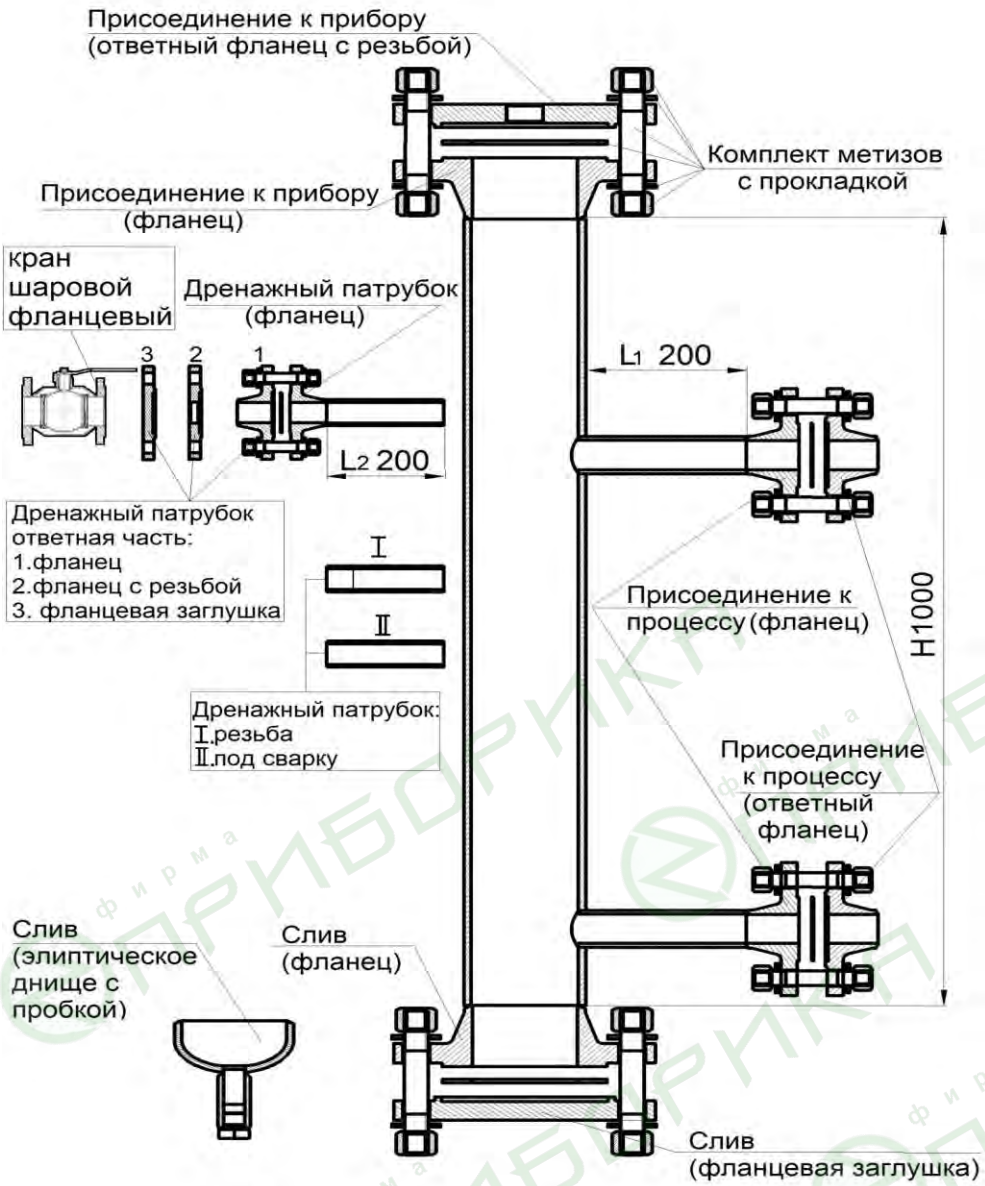

Назначение

Камера уровнемерная выносная (КУВ) предназначена для установки в ней приборов для измерения уровня.

Принцип действия

Камера уровнемерная выносная состоит из сообщающегося сосуда, к которому вверху монтируется уровнемер, прикрепленного к резервуару резьбовым, фланцевым (по стандартам ГОСТ, DIN, ASME) или сварным соединением, что облегчает процесс монтажа. Благодаря такому соединению, уровень жидкости в выносной уровнемерной камере совпадает с уровнем жидкости в основной емкости.

Характеристики

Конструкторами производственного объединения “ПромИндустрия” разработано большое количество различных комплектаций выносных камер с разнообразными типами исполнения присоединений, для разных давлений и сред. Также изготавливаем комплектующие, необходимые для монтажа камер.

Dy от 50мм до 200мм

Py от 1,6МПа до 20МПа

Длина до 5 метров –камера состоит из сплошной трубы, свыше 5 метров-камера разбита на секции.

Камеры производятся по типовым размерам и по чертежам заказчика.

Для заказа уровнемерной камеры необходимо заполнить опросный лист. Опросный лист высылается заказчику при обращении в коммерческий отдел.

Сосуд уравнительный СУ

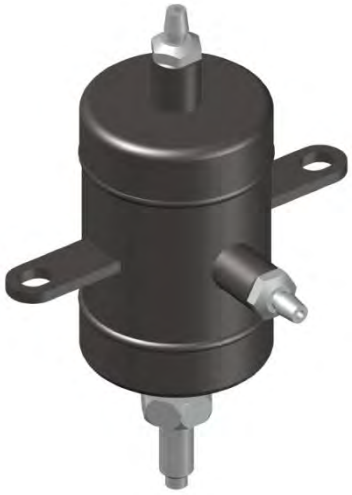

Сосуды СУ предназначены для исключения влияния высоты столба жидкости в импульсной линии на показании дифманометров путем поддержания постоянного уровня жидкости в сосуде по отношению к измеряемой переменной высоте уровня в резервуаре. Кроме того, сосуды СУ предназначены для обеспечения равенства плотностей жидкости в импульсных линиях при измерении дифманометрами перепада давлений или расхода жидкостей с температурой свыше 120°С.

СУ-6,3
СУ-25
Исполнения 2

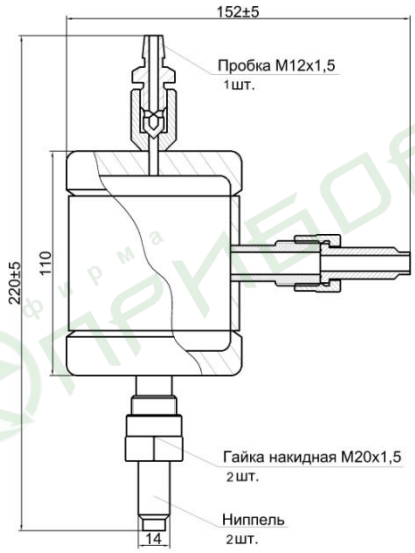

СУ-6,3
СУ-25
Исполнение 4

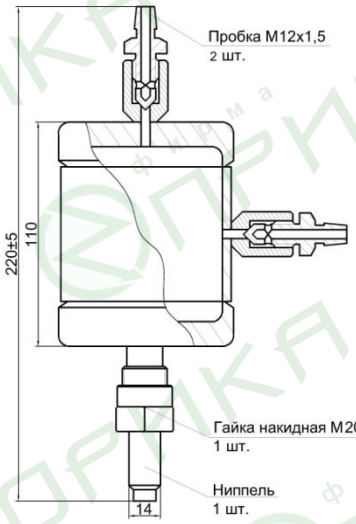

СУ-40

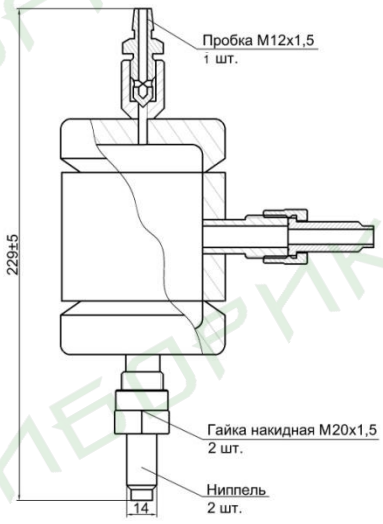

Наименование	Условное давление Ру, МПа	Исполнение	Материал	Масса, кг
Сосуд уравнительный, СУ	6,3 25,0	2, 4	**А**-Ст.20 **Б**-12Х18Н10Т	2,5
	40,0			2,0

Пример оформления заказа:

Сосуд уравнительный СУ-6,3-2-А

Сосуд уравнительный СУ-40-Б

Сосуд разделительный СР

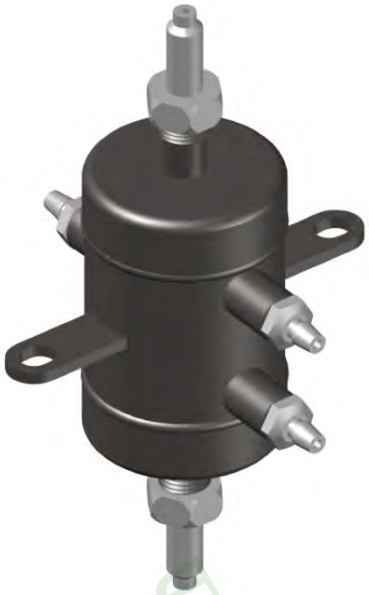

Сосуд разделительный СР устанавливается на импульсные линии трубопроводов, устройство - резервуар, необходимый для защиты измерительных приборов, дифманометров от пагубного влияния агрессивных рабочих. Принцип работы разделительного сосуда заключается в передаче давления на мониторинг дифманорметру через разделительную жидкость.

СР-6,3

СР-25

Исполнение 2

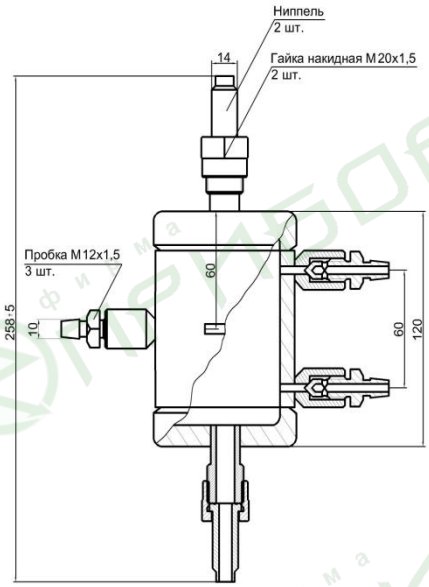

СР-6,3

СР-25

Исполнение 4

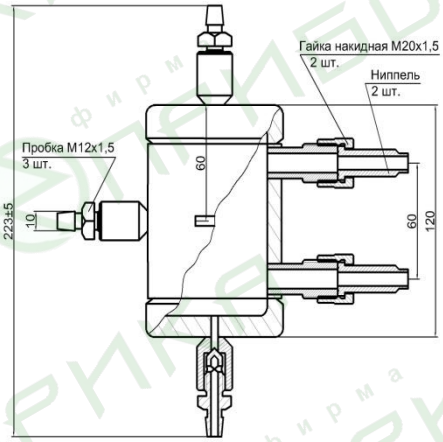

СР-40

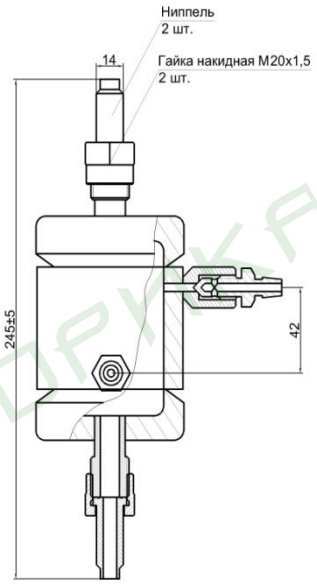

Наименование	Условное давление Ру, МПа	Исполнение	Материал	Масса, кг
Сосуд разделительный, СР	6,3 25,0	2, 4	**А**-Ст.20 **Б**-12Х18Н10Т	2,5
	40,0			2,0

Пример оформления заказа:

Сосуд разделительный СР-6,3-2-А

Сосуд разделительный СР-40-Б

Сосуд конденсационный СК

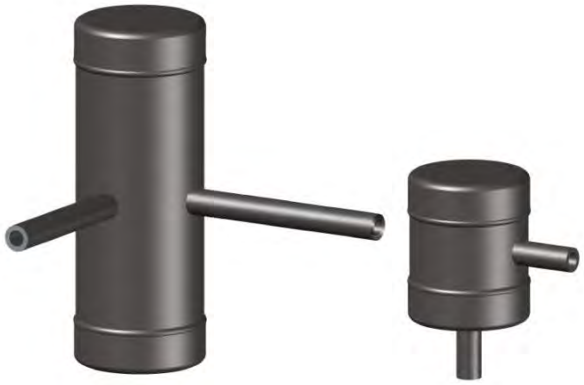

Сосуды СК предназначены для поддержания постоянства и равенства уровней конденсата в измерительной системе, передающей перепад давления от диафрагм к преобразователям при измерении расхода перегретого водяного пара.

СК-4

СК-10

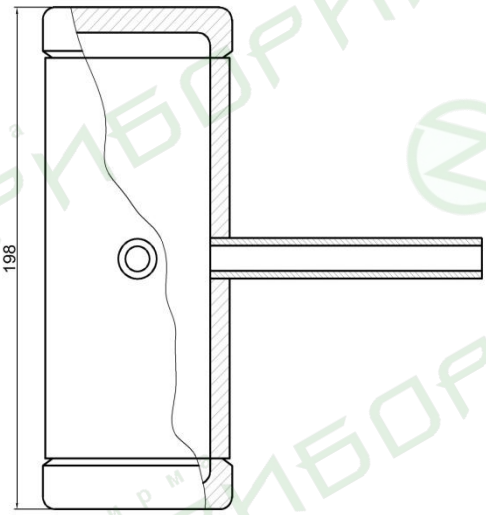

СК-25

СК-40

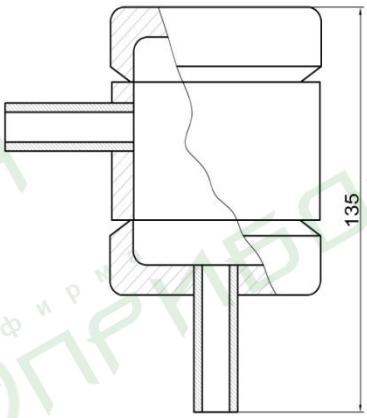

Наименование	Условное давлени Ру, МПа	Материал	Масса, кг
Сосуд конденсационный, СК	4,0 10,0 25,0 40,0	**А**-Ст.20 **Б**-12Х18Н10Т	2,5 2,0

Пример оформления заказа:

Сосуд конденсационный СК-4-А

Сосуд конденсационный СК-40-Б

Отборные устройства давления (ОУД)

1,6-70-Ст20-МП Отборное устройство давления, прямое

Отборные устройства давления предназначены для установки на прямых участках технического трубопровода с жидкой или газообразной средой для подключения приборов измерения давления или подключения к ним импульсных линий систем автоматизации. Рассчитаны на давление до 1,6 МПа и температуры измеряемой среды до +70°С.



Условное обозначение	1,6-70-Ст20-МП
Параметры измеряемой среды	Ру 1,6 МПа t max 70°С
Среда	Вода, нефтепродукты, пар
Комплектующие	1-труба бесшовная 14х2 ст.20, 2-соединитель ввертной НСВ14хМ20, 3-кран запорный трехходовой 11б18бк(11б38бк)

1,6-70-Ст20-МУ Отборное устройство давления, угловое

Отборные устройства давления предназначены для установки на прямых участках технического трубопровода с жидкой или газообразной средой для подключения приборов измерения давления или подключения к ним импульсных линий систем автоматизации. Рассчитаны на давление до 1,6 МПа и температуры измеряемой среды до +70°С.



Условное обозначение	1,6-70-Ст20-МУ
Параметры измеряемой среды	Ру 1,6 МПа t max 70°С
Среда	Вода, нефтепродукты, пар
Комплектующие	1-труба бесшовная 14х2 ст.20, 2-соединитель ввертной НСВ14хМ20, 3-кран запорный трехходовой 11б18бк(11б38бк)

Отборные устройства давления (ОУД)

1,6-225-Ст20-МП Отборное устройство давления, прямое

Отборные устройства давления предназначены для установки на прямых участках технического трубопровода с жидкой или газообразной средой для подключения приборов измерения давления или подключения к ним импульсных линий систем автоматизации. Рассчитаны на давление до 1,6 МПа и температуры измеряемой среды до +225°С.



Условное обозначение	1,6-225-Ст20-МП
Параметры измеряемой среды	Ру 1,6 МПа t max 225°С
Среда	Вода, нефтепродукты, пар
Комплектующие	1-труба бесшовная 14х2 ст.20, 2-соединитель ввертной НСВ14хМ20, 3-кран запорный трехходовой 11б18бк(11б38бк)

1,6-225-Ст20-МУ Отборное устройство давления, угловое

Отборные устройства давления предназначены для установки на прямых участках технического трубопровода с жидкой или газообразной средой для подключения приборов измерения давления или подключения к ним импульсных линий систем автоматизации. Рассчитаны на давление до 1,6 МПа и температуры измеряемой среды до +225°С.



Условное обозначение	1,6-225-Ст20-МУ
Параметры измеряемой среды	Ру 1,6 МПа t max 225°С
Среда	Вода, нефтепродукты, пар
Комплектующие	1-труба бесшовная 14х2 ст.20, 2-соединитель ввертной НСВ14хМ20, 3-кран запорный трехходовой 11б18бк(11б38бк)

Отборные устройства давления (ОУД)

16-70-Ст20-МП Отборное устройство давления, прямое

Отборные устройства давления предназначены для установки на прямых участках технического трубопровода с жидкой или газообразной средой для подключения приборов измерения давления или подключения к ним импульсных линий систем автоматизации. Рассчитаны на давление до 16 МПа и температуры измеряемой среды до +70°С.



Условное обозначение	16-70-Ст20-МП
Параметры измеряемой среды	Ру 16 МПа t max 70°С
Среда	Вода, нефтепродукты, пар
Комплектующие	1-труба бесшовная импульсная 14х2 ст.20, 2-соединитель ввертной НСВ14, 3-кран запорный (в зависимости от установки)

16-70-Ст20-МУ Отборное устройство давления, угловое

Отборные устройства давления предназначены для установки на прямых участках технического трубопровода с жидкой или газообразной средой для подключения приборов измерения давления или подключения к ним импульсных линий систем автоматизации. Рассчитаны на давление до 16 МПа и температуры измеряемой среды до +70°С.



Условное обозначение	16-70-Ст20-МУ
Параметры измеряемой среды	Ру 16 МПа t max 70°С
Среда	Вода, нефтепродукты, пар
Комплектующие	1-труба бесшовная импульсная 14х2 ст.20, 2-соединитель ввертной НСВ14, 3-кран запорный (в зависимости от установки)

Отборные устройства давления (ОУД)

16-200-Ст20-МП Отборное устройство давления, прямое

Отборные устройства давления предназначены для установки на прямых участках технического трубопровода с жидкой или газообразной средой для подключения приборов измерения давления или подключения к ним импульсных линий систем автоматизации. Рассчитаны на давление до 16 МПа и температуры измеряемой среды до +200°С.



Условное обозначение	16-200-Ст20-МП
Параметры измеряемой среды	Ру 16 МПа t max 200°С
Среда	Вода, нефтепродукты, пар
Комплектующие	1-труба бесшовная импульсная 14х2 ст.20, 2-соединитель ввертной НСВ14, 3-кран запорный (в зависимости от установки)

16-200-Ст20-МУ Отборное устройство давления, угловое

Отборные устройства давления предназначены для установки на прямых участках технического трубопровода с жидкой или газообразной средой для подключения приборов измерения давления или подключения к ним импульсных линий систем автоматизации. Рассчитаны на давление до 16 МПа и температуры измеряемой среды до +200°С.



Условное обозначение	16-200-Ст20-МУ
Параметры измеряемой среды	Ру 16 МПа t max 200°С
Среда	Вода, нефтепродукты, пар
Комплектующие	1-труба бесшовная импульсная 14х2 ст.20, 2-соединитель ввертной НСВ14, 3-кран запорный (в зависимости от установки)

Отборные устройства давления (ОУД)

2,5-150-Ст20-Л Отборное устройство давления, линейное



Отборные устройства давления предназначены для установки на прямых участках технического трубопровода с жидкой или газообразной средой для подключения приборов измерения давления или подключения к ним импульсных линий систем автоматизации. Рассчитаны на давление до 2,5 МПа и температуры измеряемой среды до +150°С.

Условное обозначение	**2,5-150-Ст20-Л**
Параметры измеряемой среды	Ру 16 МПа t max 200°С
Среда	Вода, нефтепродукты, пар

Отборное устройство 016-120П, 016-120У, 016-300П, 016-300У



Рис. 1



Рис. 2



Рис.3



Рис. 4

Назначение отборного устройства	**Условное обозначение отборного устройства, изделия**	**Параметры измеряемой среды**		**Рис.**
		Ру, кгс/см2	**tmax°c**	
Отборное устройство для измерения давления нефтепродуктов	160-120 П тип вентиля ВИ-15	160	120	3
	160-120 У тип вентиля ВИ-15			4
	160-250 П тип вентиля ВВД1/2		250	1
	160-250 У тип вентиля ВВД1/2			2
	160-400 П тип вентиля ВВД1/2		400	1
	160-400 У тип вентиля ВВД1/2			2

Расширитель прямой и угловой для установки на трубопроводе

ЗК4-1-6-95, ЗК4-1-8-95

Расширитель прямой и угловой (закладная конструкция). Расширитель предназначен для установки приборов (термометров, термопреобразователей и др.) на трубопроводах, газопроводах, паропроводах. Закладная деталь представляет собой расширенный участок трубопровода, монтируемый с обеих сторон с помощью соединительных деталей технологическго трубопровода "под сварку". Монтаж прибора осуществляется посредством бобышки, имеющей внутреннее резьбовое соединение.

Расширитель прямой ЗК4-1-6-95



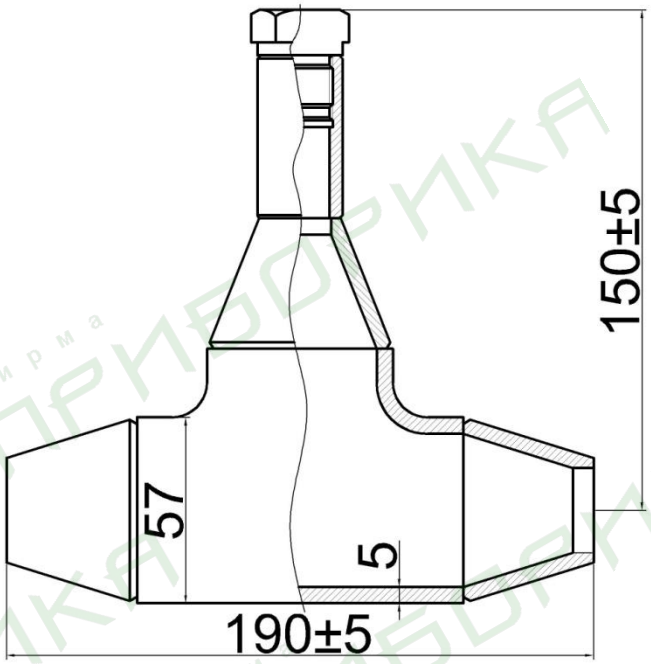

Тройник	Переход на трубу	Бобышка	Резьба бобышки	Длина бобышки, мм	Материал
57х5	25х3 32х3 38х4 45х4	БП01	М16х1,5 М20х1,5 М22х1,5 М24х1 М27х2 М30х1,5 М33х1,5 М33х2 G1/4'' G1/2'' G3/4'' G1''	50 100	Ст.20 12Х18Н10Т

Пример оформления заказа:

Расширитель прямой ЗК4-1-6-95 57х5-25х3 БП01-М20х1,5-50-Ст.20

ЗК4-1-6-95, ЗК4-1-8-95

Расширитель угловой ЗК4-1-8-95



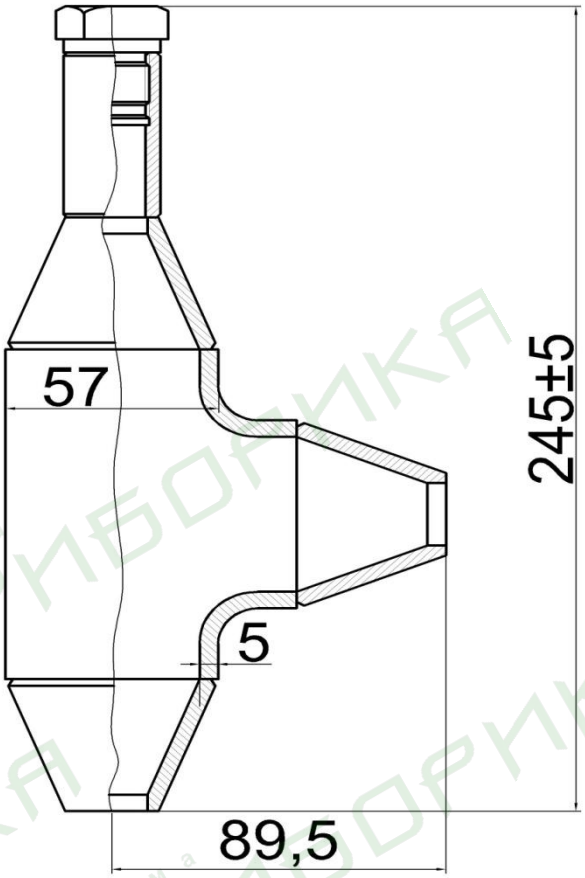

Тройник	Переход на трубу	Бобышка	Резьба бобышки	Длина бобышки, мм	Материал
57х5	25х3 32х3 38х4 45х4	БП01	М16х1,5 М20х1,5 М22х1,5 М24х1 М27х2 М30х1,5 М33х1,5 М33х2 G1/4’’ G1/2’’ G3/4’’ G1’’	50 100	Ст.20 12Х18Н10Т

Пример оформления заказа:

Расширитель угловой ЗК4-1-8-95 57х5-25х3 БП01-М20х1,5-50-Ст.20

Трубка Перкинса (сифонная)

Трубка Перкенса (сифонная трубка) предназначена для защиты измерительных приборов от пульсации измеряемой среды и высокой температуры, как охлаждающий элемент.
В зависимости от способа монтажа и расположения измерительного прибора трубки изготовляются с разными монтажными характеристиками такими как форма трубки, тип присоединения (под приварку и с резьбой).
Защитные трубки нашего производства изготовляется из разных материалов таких как:
Ст. 20, 09Г2С, 12Х18Н10Т.

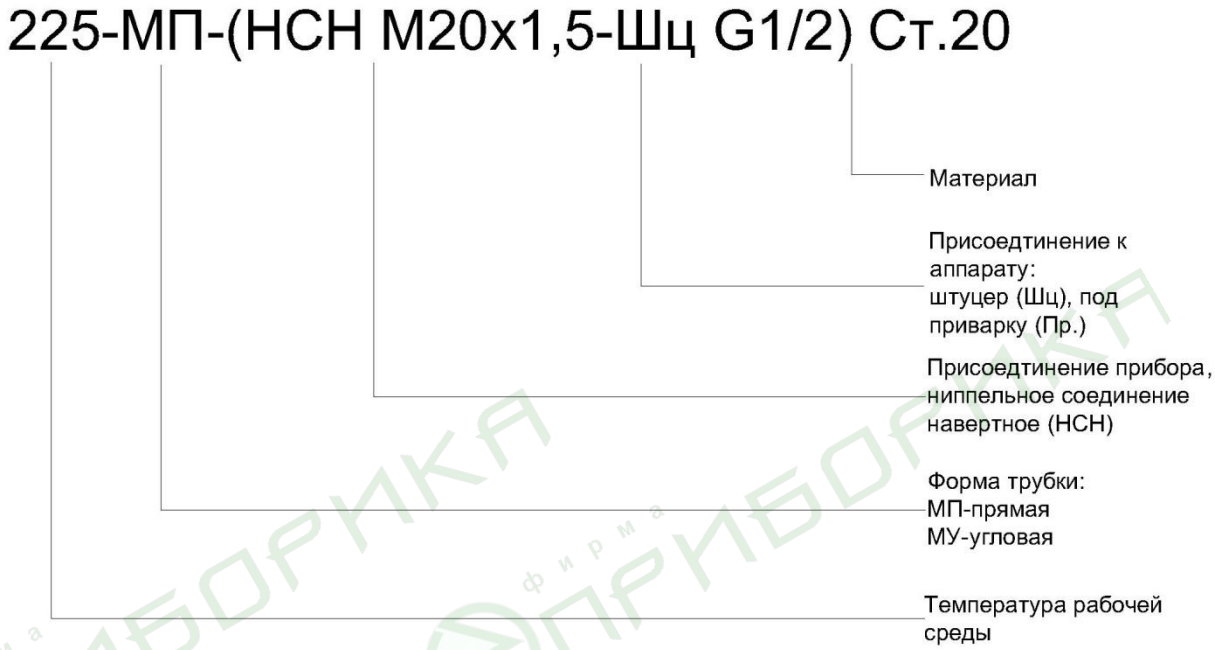

Петлевая трубка (Перкинса) прямая

Наименование	Тип присоединения		Материал
	Прибора (НСН)	К стенке аппарата	
225-МП	М20х1,5	М20х1,5	Ст.20 12Х18Н10Т 09Г2С
	М20х1,5	G1/2	
	М20х1,5	Под приварку	
	G1/2	М20х1,5	
	G1/2	G1/2	
	G1/2	Под приварку	



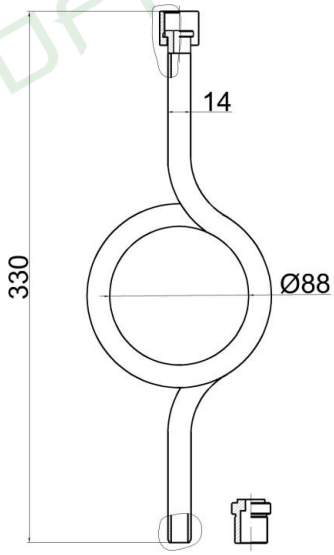

Пример оформления заказа:

Петлевая трубка (Перкинса) прямая 225-МП-(НСН М20х1,5-Шц G1/2) Ст.20

Петлевая Трубка (Перкинса) Прямая 225-МП-(НСН G1/2-Пр.) 12Х18Н10Т

Трубка Перкинса (сифонная)

Петлевая трубка (Перкинса) угловая длинная, плечо 140 мм от петли

Наименование	Тип присоединения		Материал
	Прибора (НСН)	К стенке аппарата	
225-МУ	М20х1,5	М20х1,5	Ст.20 12Х18Н10Т 09Г2С
	М20х1,5	G1/2	
	М20х1,5	Под приварку	
	G1/2	М20х1,5	
	G1/2	G1/2	
	G1/2	Под приварку	



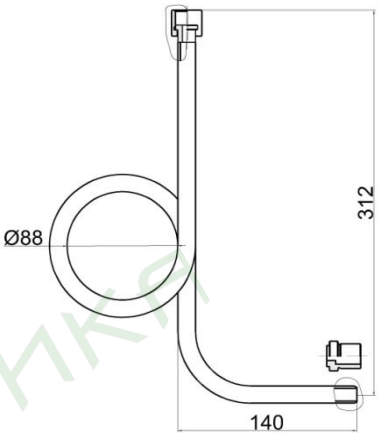

Пример оформления заказа:

Петлевая трубка (Перкинса) угловая длинная, плечо 140 мм от петли 225-МУ-(НСН М20х1,5-Шц G1/2) Ст.20

Петлевая Трубка (Перкинса) угловая длинная, плечо 140 мм от петли 225-МУ-(НСН G1/2-Пр.) 12Х18Н10Т

Петлевая трубка (Перкинса) угловая длинная, плечо 140 мм в сторону петли

Наименование	Тип присоединения		Материал
	Прибора (НСН)	К стенке аппарата	
225-МУ	М20х1,5	М20х1,5	Ст.20 12Х18Н10Т 09Г2С
	М20х1,5	G1/2	
	М20х1,5	Под приварку	
	G1/2	М20х1,5	
	G1/2	G1/2	
	G1/2	Под приварку	



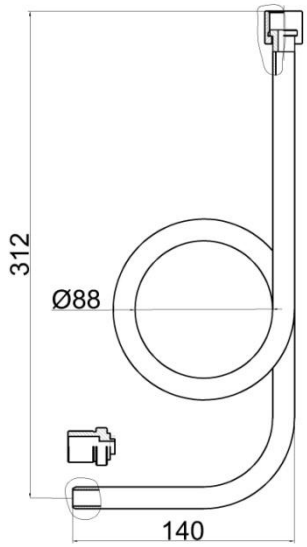

Пример оформления заказа:

Петлевая трубка (Перкинса) угловая длинная, плечо 140мм в сторону петли 225-МУ-(НСН М20х1,5-Шц G1/2) Ст.20

Петлевая Трубка (Перкинса) угловая длинная, плечо 140 мм в сторону петли 225-МУ-(НСН G1/2-Пр.) 12Х18Н10Т

Трубка Перкинса (сифонная)

Петлевая трубка (Перкинса) угловая короткая, плечо 140 мм в сторону от петли

Наименование	Тип присоединения		Материал
	Прибора (НСН)	К стенке аппарата	
225-МУ	М20х1,5	М20х1,5	Ст.20 12Х18Н10Т 09Г2С
	М20х1,5	G1/2	
	М20х1,5	Под приварку	
	G1/2	М20х1,5	
	G1/2	G1/2	
	G1/2	Под приварку	

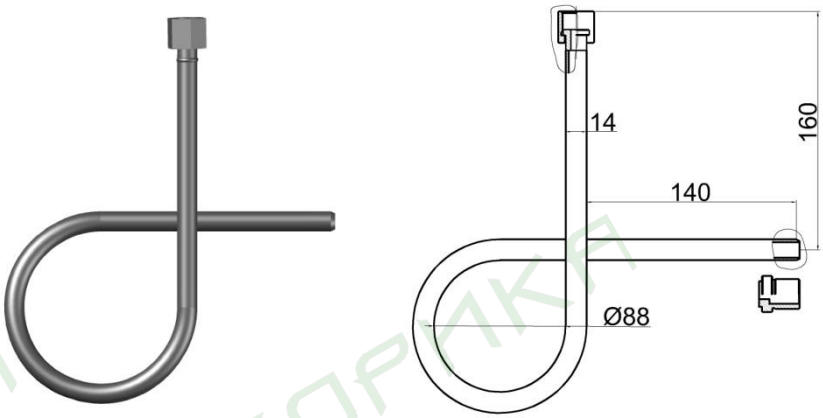

Пример оформления заказа:

Петлевая трубка (Перкинса) угловая короткая, плечо 140мм в сторону от петли225-МУ-(НСН М20х1,5-Шц G1/2)Ст.20

Петлевая Трубка (Перкинса) угловая короткая, плечо 140 мм в сторону от петли 225-МУ-(НСН G1/2-Пр.) 12Х18Н10Т

Петлевая трубка (Перкинса) угловая короткая, плечо 170 мм в сторону петли

Наименование	Тип присоединения		Материал
	Прибора (НСН)	К стенке аппарата	
225-МУ	М20х1,5	М20х1,5	Ст.20 12Х18Н10Т 09Г2С
	М20х1,5	G1/2	
	М20х1,5	Под приварку	
	G1/2	М20х1,5	
	G1/2	G1/2	
	G1/2	Под приварку	

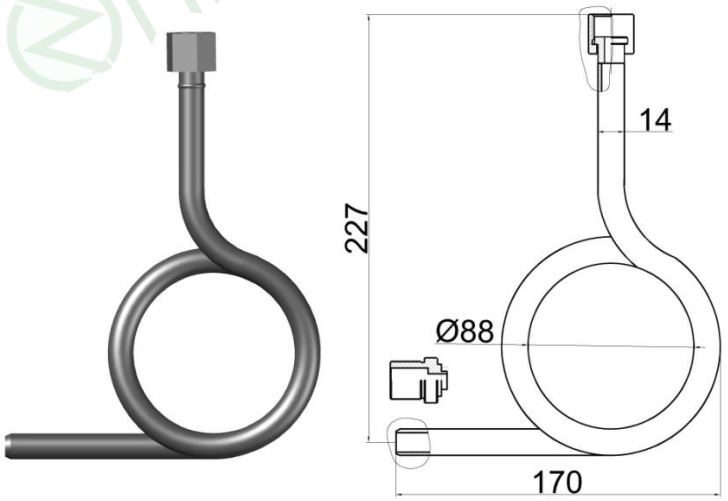

Пример оформления заказа:

Петлевая трубка (Перкинса) угловая короткая, плечо 170мм в сторону петли 225-МУ-(НСН М20х1,5-Шц G1/2)Ст.20

Петлевая Трубка (Перкинса) угловая короткая, плечо 170мм в сторону петли 225-МУ-(НСН G1/2-Пр.) 12Х18Н10Т

Трубка Перкинса (сифонная)

Трубка (Перкинса) угловая, плечо 140 мм

Наименование	Тип присоединения		Материал
	Прибора (НСН)	К стенке аппарата	
70-МУ	М20х1,5	М20х1,5	Ст.20 12Х18Н10Т 09Г2С
	М20х1,5	G1/2	
	М20х1,5	Под приварку	
	G1/2	М20х1,5	
	G1/2	G1/2	
	G1/2	Под приварку	

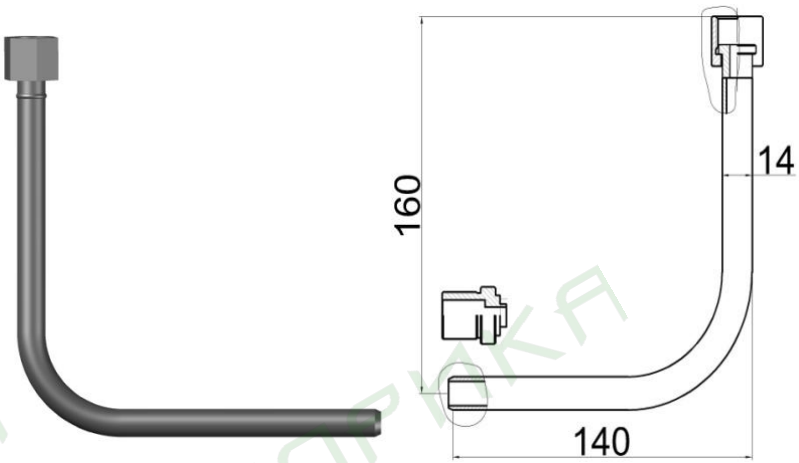

Пример оформления заказа:

Трубка (Перкинса) угловая, плечо 140 мм 70-МУ-(НСН М20х1,5-Шц G1/2) Ст.20

Трубка (Перкинса) угловая, плечо 140мм 70-МУ-(НСН G1/2-Пр.) 12Х18Н10Т

Трубка (Перкинса) прямая 220 мм

Наименование	Тип присоединения		Материал
	Прибора (НСН)	К стенке аппарата	
70-МП	М20х1,5	М20х1,5	Ст.20 12Х18Н10Т 09Г2С
	М20х1,5	G1/2	
	М20х1,5	Под приварку	
	G1/2	М20х1,5	
	G1/2	G1/2	
	G1/2	Под приварку	

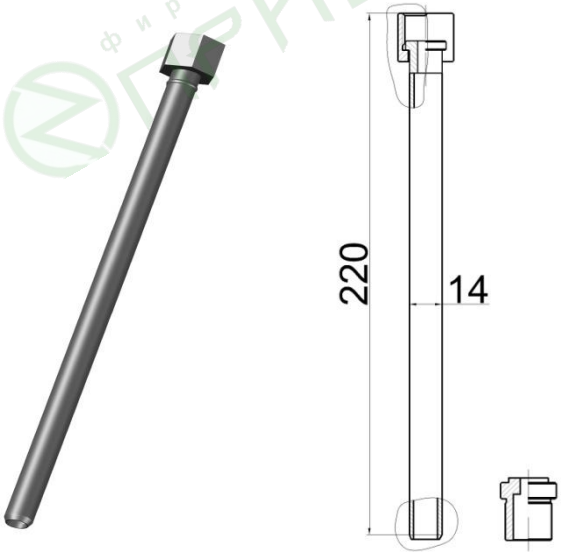

Пример оформления заказа:

Трубка (Перкинса) прямая 70-МП-(НСН М20х1,5-Шц G1/2) Ст.20

Трубка (Перкинса) прямая 70-МП-(НСН G1/2-Пр.) 12Х18Н10Т

Переходник с наружной резьбой, прямой

Переходник предназначен для удобного монтажа измерительной трубопроводной арматуры, изготавливаются с различной резьбой (наружной и внутренней).

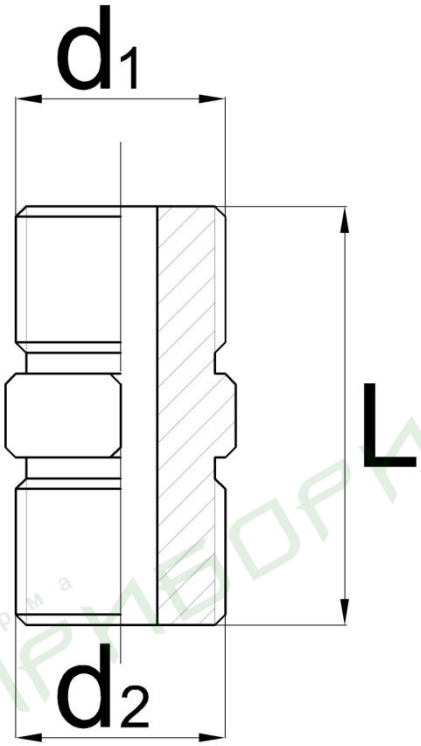

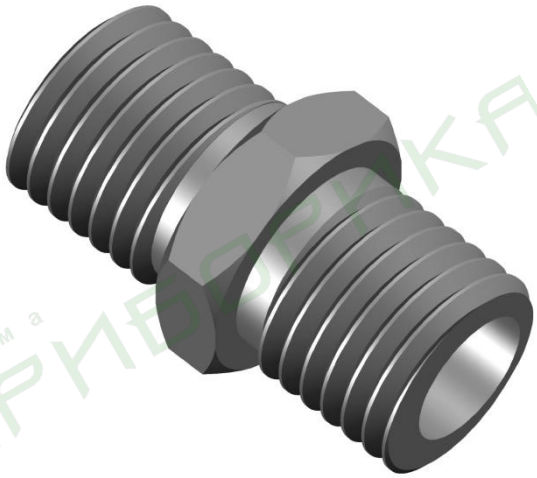

Наименование	d1	d2	L, мм	Материал
Переходник с наружной резьбой, прямой	M 12x1,5	M 12x1,5	40	Ст.20 12Х18Н10Т Латунь
	M 16x1,5	M 16x1,5		
	M 18x1,5	M 18x1,5		
	M 20x1,5	M 20x1,5		
	M 22x1,5	M 22x1,5		
	M 27x1,5	M 27x1,5		
	M 27x2	M 27x2		
	G 1/4''	G 1/4”		
	G 1/2”	G 1/2”		
	G 3/4”	G 3/4”		
	R 1/4”	R 1/4”		
	R 1/2”	R 1/2"		
	R 3/4”	R 3/4”		

Пример оформления заказа:

Переходник с наружной резьбой, прямой М 20х1,5-G 1/4" Ст.20

Переходник с наружной резьбы на внутреннюю, прямой

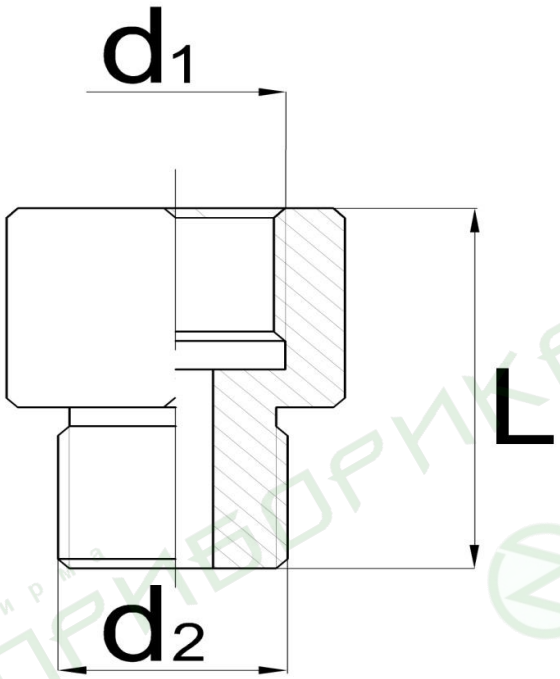

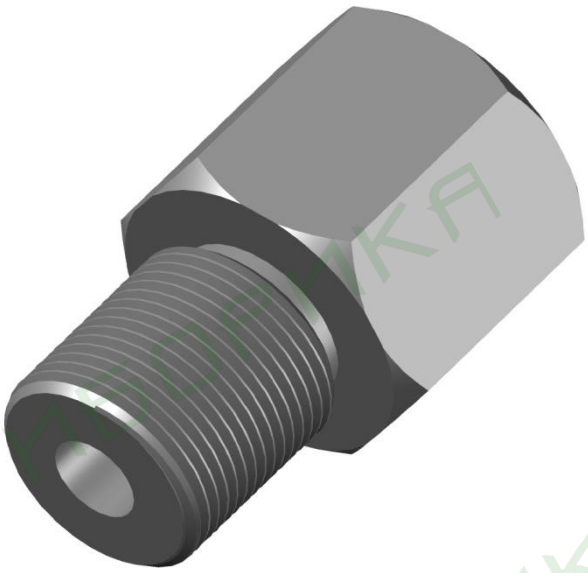

Наименование	d1	d2	L, мм	Материал
Переходник с наружной резьбы на внутреннюю, прямой	M 12x1,5	M 12x1,5	40	Ст.20 12Х18Н10Т Латунь
	M 16x1,5	M 16x1,5		
	M 18x1,5	M 18x1,5		
	M 20x1,5	M 20x1,5		
	M 22x1,5	M 22x1,5		
	M 27x1,5	M 27x1,5		
	M 27x2	M 27x2		
	G 1/4''	G 1/4”		
	G 1/2”	G 1/2”		
	G 3/4”	G 3/4”		
	R 1/4”	R 1/4”		
	R 1/2”	R 1/2"		
	R 3/4”	R 3/4”		

Пример оформления заказа:

Переходник с наружной резьбы на внутреннюю, прямой М 27х1,5-G 3/4" 12Х18Н10Т

Фитинги

Пробка

Пробки используются для заглушки отверстий имеющих внутреннюю резьбу.



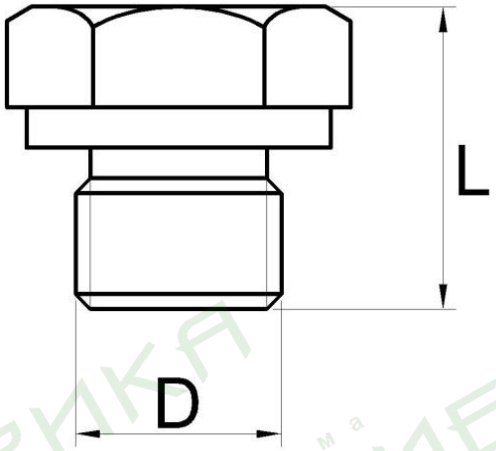

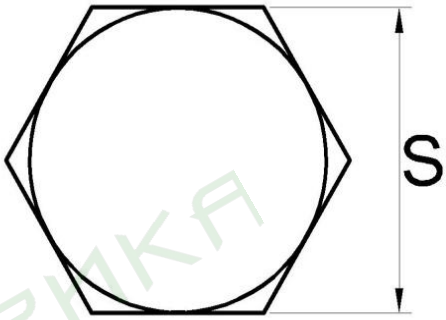

Наименование	D	L, мм	S, м	Материал
Пробка	M 20x1,5	30	27	Ст.20 12Х18Н10Т 09Г2С
	M 22x1,5		30	
	M 24x1,5		32	
	M 27x1,5	35	36	
	M 27x2		36	
	M 33x2	45	46	
	G 1/2”	30	27	
	G 3/4”	35	36	
	R 1/2”	30	27	
	R 3/4”	35	36	

Пример оформления заказа:

Пробка М 27х1,5 12Х18Н10Т

Фитинги

Штуцер приварной

Основным назначением приварных трубных штуцеров является установка на трубопровод методом приварки для подключения отборных устройств давления и разряжения, ответвлений технологических линий автоматизации процессов.

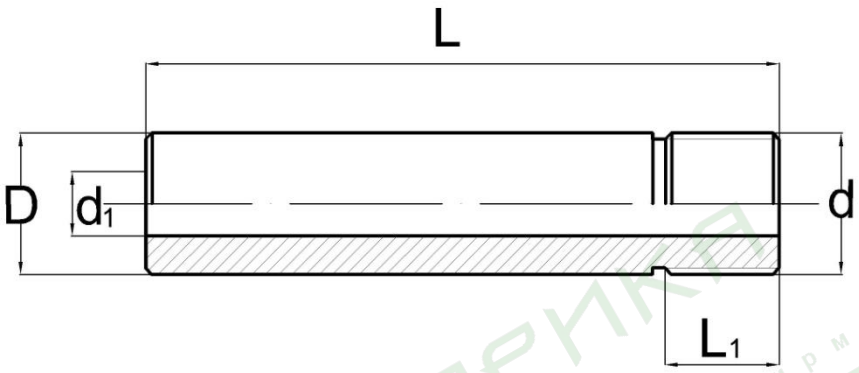



Наименование	D, мм	d	d1, мм	L, мм	L1, мм	Материал
Штуцер приварной цилиндрический (Шц)	22	M 20x1,5	10	100 80 40	16	Ст.20 12Х18Н10Т 09Г2С
		G 1/2"				
	28	G 3/4”	15			
Штуцер приварной конический (Шк)	22	R 1/2"	10			
		NPT 1/2"				
	28	R 3/4"	15			
		NPT 3/4"				

Пример оформления заказа:

Штуцер приварной Шц-G 1/2"-100 Ст.20

Штуцер приварной Шк-R 3/4"-80 09Г2С

Ниппельное соединение НСН, НСВ

Ниппельное соединение навертное (НСН)

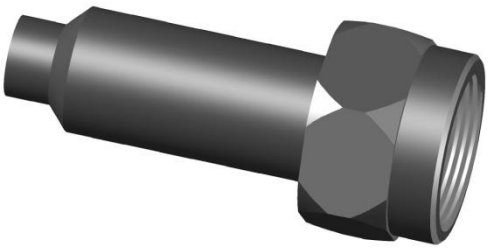

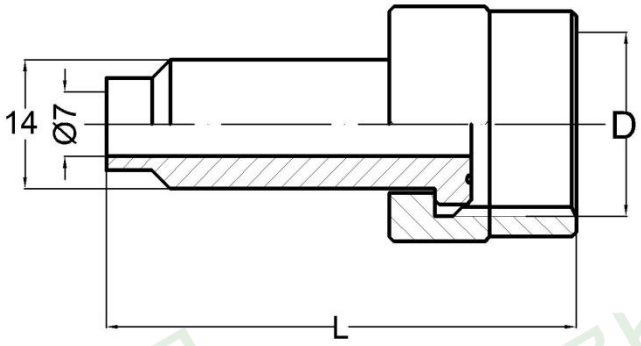

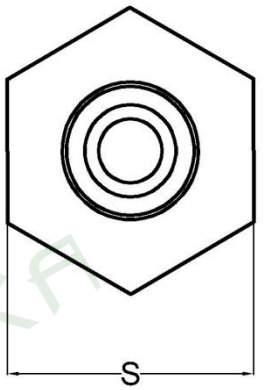

Ниппельное соединение ввертное (НСВ)

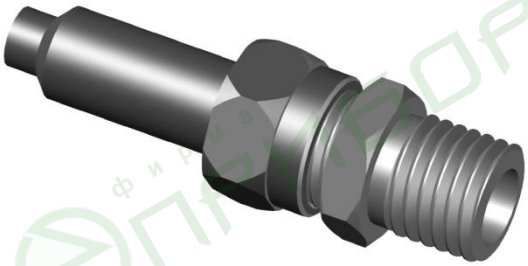

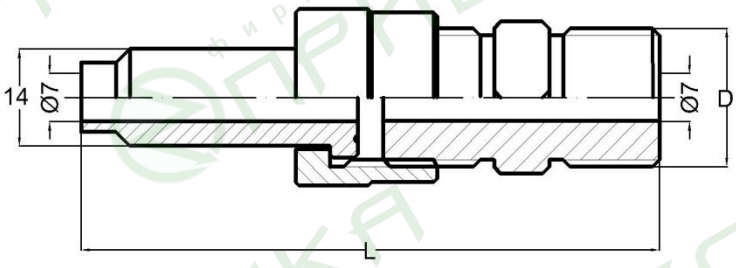

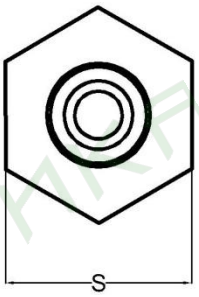

Наименование	D	L, мм	S, мм	Материал
НСН 14	M 20x1,5	50	27	Ст.20 12Х18Н10Т 09Г2С
	G 1/2"			
	R 1/2"			
	G 3/4"		32	
	R 3/4"			
НСВ 14	M 20x1,5	85	27	
	G 1/2"			
	R 1/2"			
	G 3/4"		32	
	R 3/4"			

Пример оформления заказа:

НСН 14-G 1/2" Ст.20

НСВ-R 3/4" 12Х18Н10Т

Фитинги

Бобышки являются закладными устройствами, которые устанавливаются на технологическом оборудовании и коммуникациях (трубопроводах, воздуховодах, газоходах и т. п.), для установки термометров, манометров, приборов измерения уровня, качества веществ, запорной арматуры, подключения импульсных трубопроводных линий.

Бобышка прямая по ТУ 4218-17516124-96

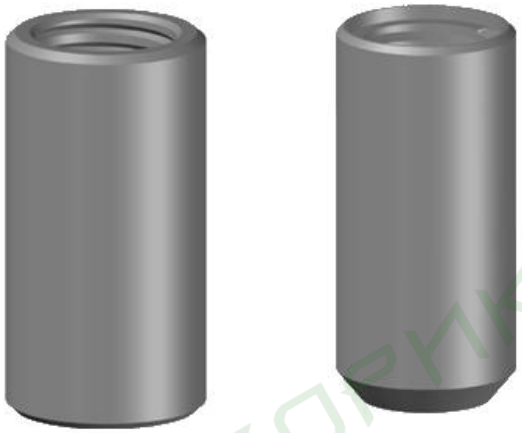

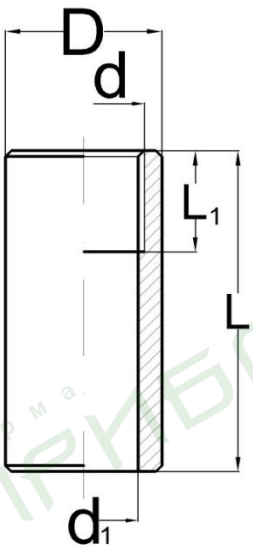

Исполнение 0

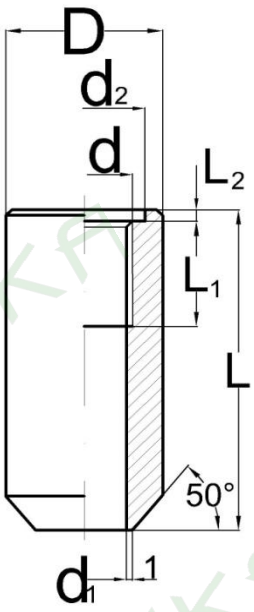

Исполнение 1-4

Пример оформления заказа:

Исполнение	Диаметр резьбы, d мм	Диаметр по исполнению, D мм					d1, мм	d2, мм	L, мм	L1, мм	L2, мм
		0	1	2	3	4					
БП00 БП01 БП02 БП03 БП04	М 16х1,5	22	28	28	35	35	14,4	22	50 100	20	2
	М 18х1,5	24	30	35	35	35	16,4	24		20	2
	М 18Х2	24	30	35	35	35	16,4	24		20	2
	М 20Х1,5	26	35	38	45	50	18,5	26		24	3
	М 22Х1,5	27	35	38	45	50	20,5	27		24	3
	М 24Х1,0	30	35	38	45	50	23,0	30		24	3
	М 27Х1,5	32	35	38	45	50	25,0	32		24	3
	М 27Х2	32	35	38	45	50	25,0	32		24	3
	М 30Х1,5	36	46	50	57	68	28,5	36		32	3
	М 30Х2	36	46	50	57	68	28,5	36		32	3
	М 33Х1,5	39	46	50	57	68	31,0	39		32	3
	М 33Х2	39	46	50	57	68	31,0	39		32	3
	G ¼	22	28	28	35	35	14,0	22		20	2
	G ½	26	35	38	45	50	17,5	26		24	3
	G ¾	32	35	38	45	50	24,1	32		24	3
	R ¼	22	28	28	35	35	14,0	22		20	2
	R ½	26	35	38	45	50	17,5	26		24	3
	R ¾	32	35	38	45	50	24,1	32		24	3

Бобышка прямая БП00-М 27х2-50 Ст.20 по ТУ 4218-17516124-96

Бобышка прямая по ТУ 36-1097-85

Бобышка прямая БП1

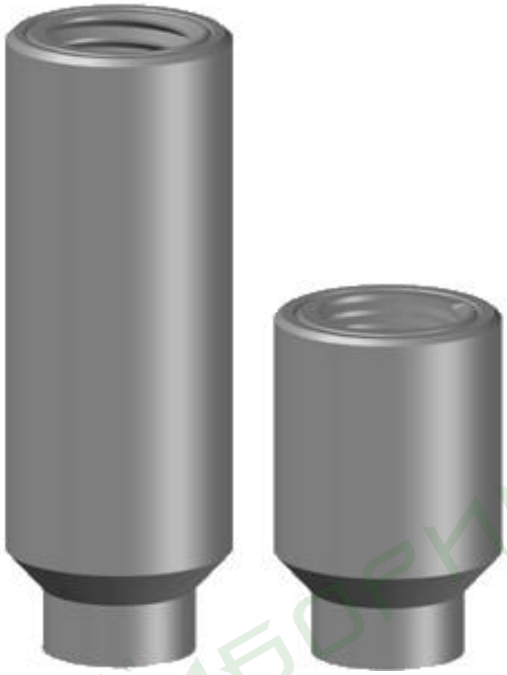

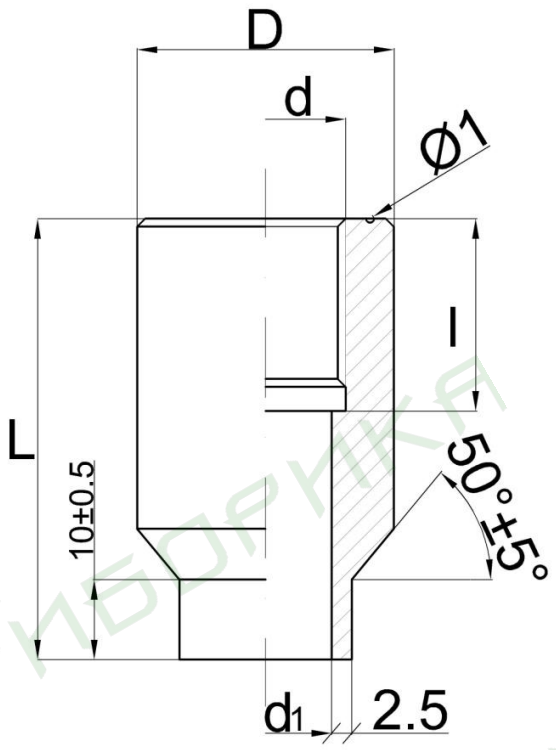

Наименование	Диаметр резьбы, d	D, мм	d1, мм	L, мм	l, мм	Материал
БП1	M 18x1,5	30	16,5	55 100	24	Ст.20 12Х18Н10Т 09Г2С
	M 18x2					
	M 20x1,5	32	18,5			
	M 22x1,5	34	20,5			
	M 24x1	35	23,0			
	M 24x1,5					
	M 27x1,5	42	25,5		32	
	M 27x2					
	M 30x1,5	45	28,5			
	M 30x2					
	M 33x2	48	31,0			
	M 35x1,5	52	34,5			
	M 39x2	53	37			
	G 1/2	32	18,5		24	
	G 3/4	42	25,5			
	R 1/2	32	18,5			
	R 3/4	42	25,5			

Пример оформления заказа:

Бобышка прямая БП1-М 27х2-100 Ст.20 по ТУ 36-1097-85

Бобышка прямая БП2



Исполнение 1

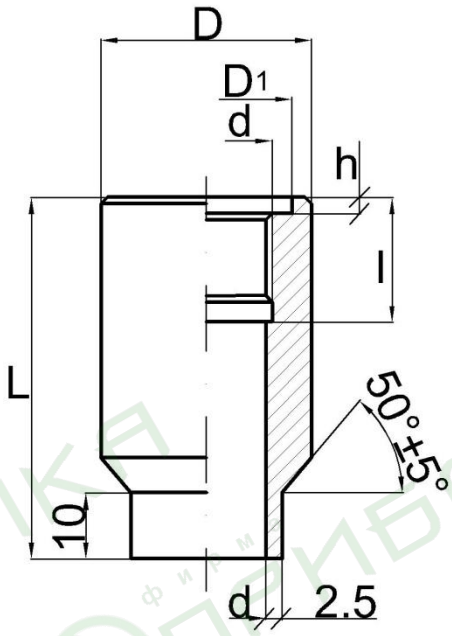

Исполнение 2

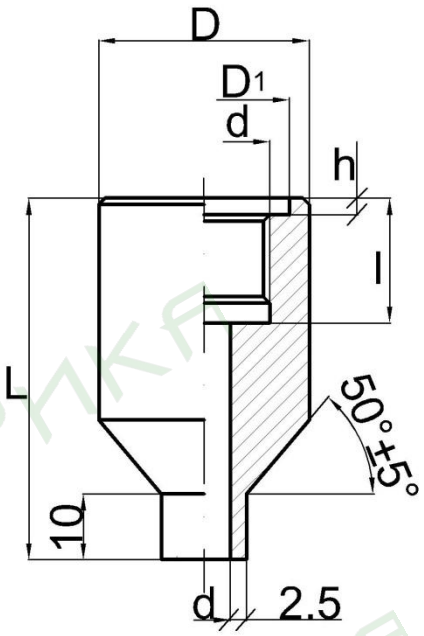

Наименование	Диаметр резьбы, d	D, мм	D1, мм	d1, мм	L, мм	l, мм	h, мм	Исполнение	Вариант	Материал
БП2	М 20х1,5 М 20х2	32	25	8,0 18,5	50 100	19	2,5	2	1	Ст.20 12Х18Н10Т 09Г2С
								1		
		38	33	8,0 18,5		24		2	2	
								1		
	М 27х1,5 М 27х2	42	33	15,0 25,5	50 100	22	3,0	2	1	
								1		
		48	43	15,0 25,5		32		2	2	
								1		
	М 33х1,5 М 33х2		40,0	21,0 31,5	50 60 100	24	3,0	2	1	
								1		
		56	49,0	21,0 31,5		32	2,5	2	2	
								1		
	М 39х1,5 М 39х2	65	53,0	27,0	60 100			2	1	
			42,5	37,5				1		

Пример оформления заказа:

Бобышка прямая БП2-М 27х2-60 -2(исполнение)-1(вариант) Ст.20 по ТУ 36-1097-85

Бобышка прямая БП3

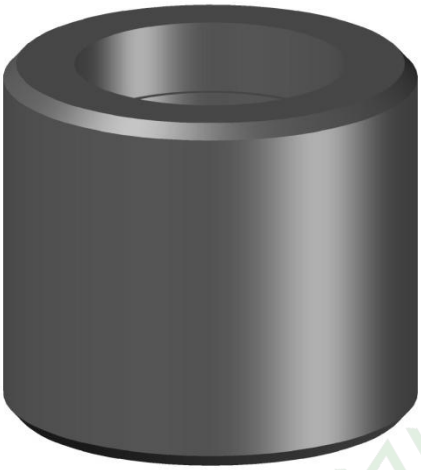

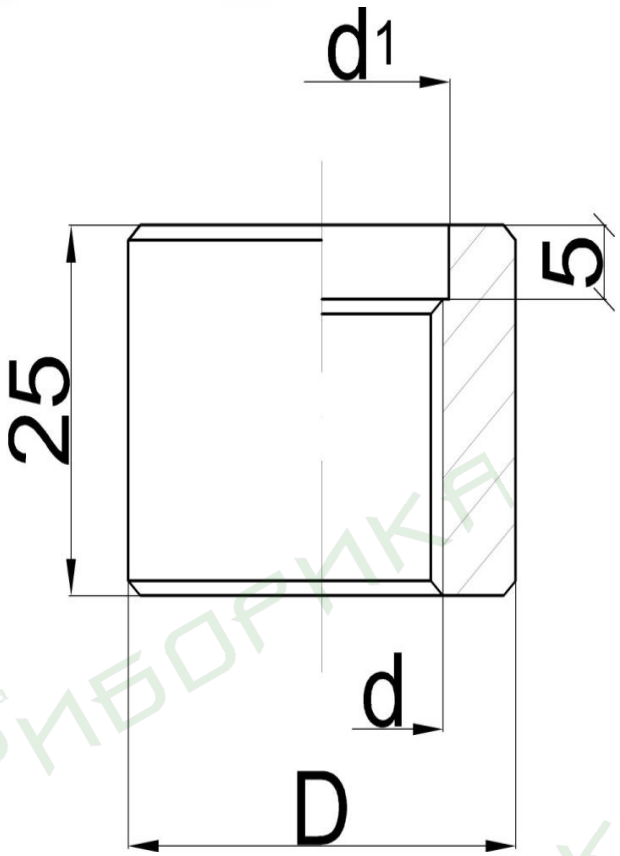

Наименование	Диаметр резьбы, d	D, мм	d1,мм	Материал
БП3	М 18х1,5	30	19	Ст.20 12Х18Н10Т 09Г2С
	М 18Х2	30	19	
	М 20Х1,5	32	21	
	М 22Х1,5	36	23	
	М 24Х1,0	38	25	
	М 27Х1,5	40	28	
	М 27Х2	40	28	
	М 30Х1,5	42	31	
	М 30Х2	42	31	
	М 33Х1,5	45	34	
	М 33Х2	45	34	
	G ½	32	32	
	G ¾	40	27	
	R ½	32	32	
	R ¾	40	27	

Пример оформления заказа:

Бобышка прямая БП3-М 27х2 Ст.20 по ТУ 36-1097-85

Бобышка прямая БП4



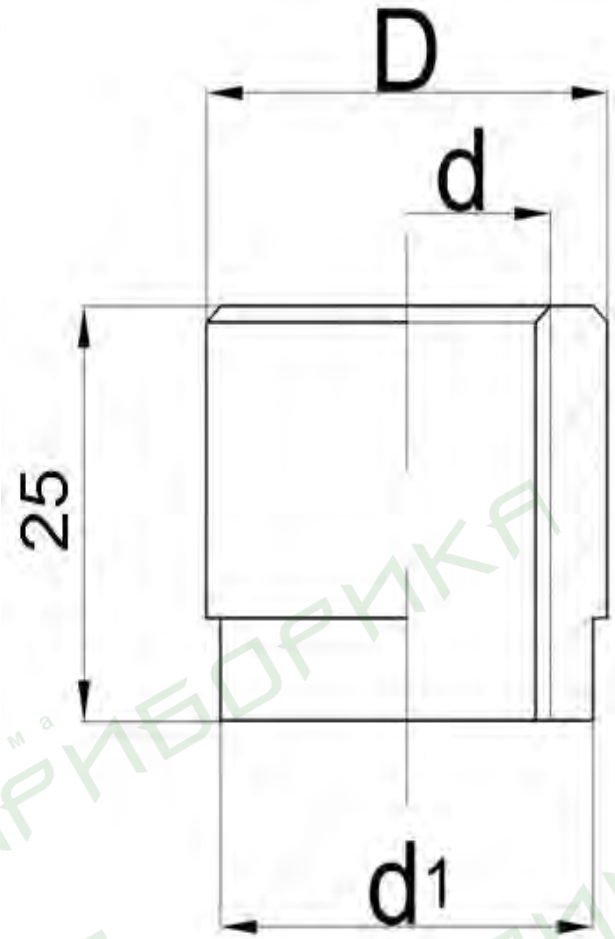

Наименование	Диаметр резьбы, d	D, мм	d1,мм	Материал
БП4	М 18х1,5	26	24	Ст.20 12Х18Н10Т 09Г2С
	М 18Х2			
	М 20Х1,5	28	26	
	М 22Х1,5	30	228	
	М 24Х1,0	32	30	
	М 27Х1,5	35	33	
	М 27Х2			
	М 30Х1,5	38	36	
	М 30Х2			
	М 33Х1,5	41	39	
	М 33Х2			
	G ½	28	26	
	G ¾	35	33	
	R ½	28	26	
	R ¾	35	33	

Пример оформления заказа:

Бобышка прямая БП4-М 24х1,0 Ст.20 по ТУ 36-1097-85

Бобышка прямая БП5

Наименование	L, мм	Материал
БП5	55 100	Ст.20 12Х18Н10Т 09Г2С

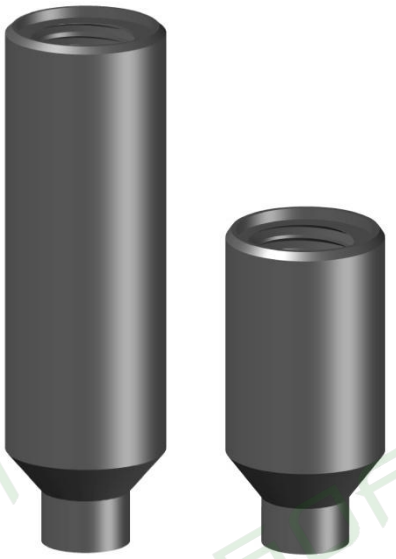

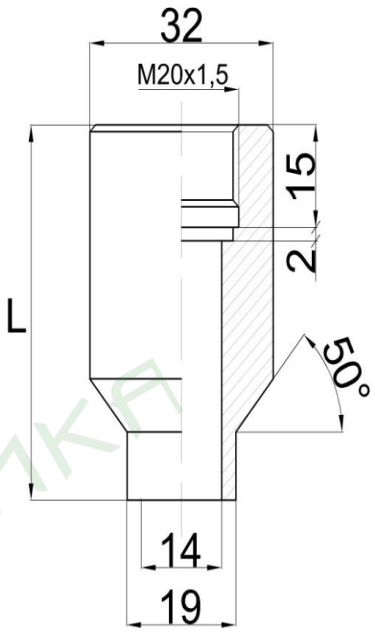

Пример оформления заказа:

Бобышка прямая БП5-100 Ст.20 по ТУ 36-1097-85

Бобышка типа БК

Наименование	Диаметр резьбы, d	D, мм	d1, мм	Материал
БК	(NPT)К ½	32	17,5	Ст.20 12Х18Н10Т 09Г2С
	(NPT)К ¼	25	10,7	



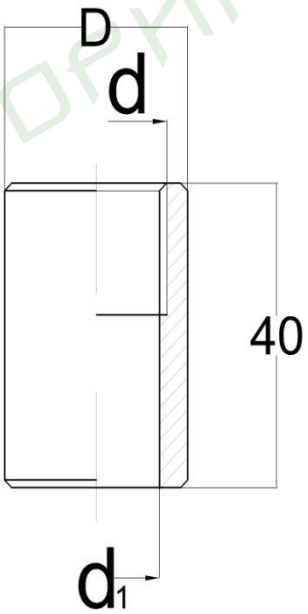

Пример оформления заказа:

Бобышка БК-К 1/2 Ст.20 по ТУ 36-1097-85

Бобышка типа БС1



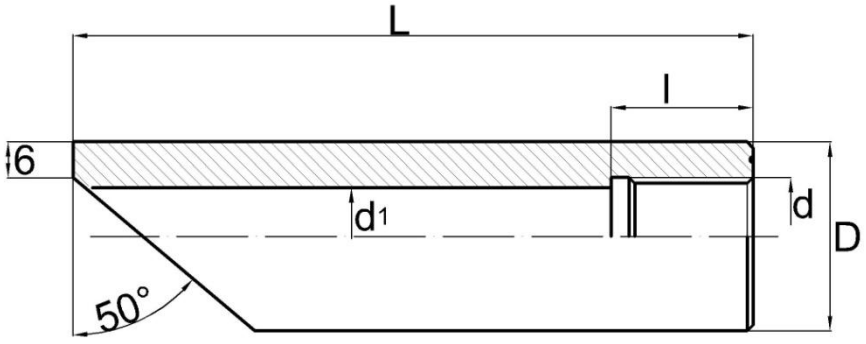

Наименование	Диаметр резьбы, d	D, мм	d1, мм	L, мм	l, мм	Материал
БП1	М 18х1,5	30	16,5	115 140	24	Ст.20 12Х18Н10Т 09Г2С
	М 18х2					
	М 20х1,5	32	18,5			
	М 22х1,5	34	20,5			
	М 24х1	35	23,0			
	М 24х1,5					
	М 27х1,5	42	25,5		32	
	М 27х2					
	М 30х1,5	45	28,5			
	М 30х2					
	М 33х2	48	31,0			
	М 35х1,5	52	34,5			
	М 39х2	53	37			
	G 1/2	32	18,5		24	
	G 3/4	42	25,5			
	R 1/2	32	18,5			
	R 3/4	42	25,5			

Пример оформления заказа:

Бобышка БС1-М 30х1,5-1 Ст.20 по ТУ 36-1097-85

Бобышка типа БС2



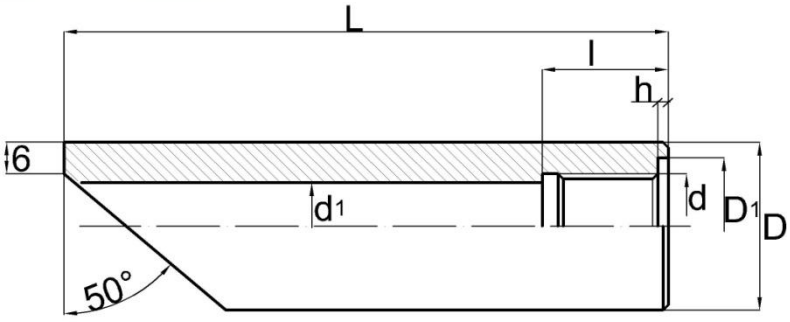

Наимено-вание	Диаметр резьбы, d	D, мм	D1, мм	d1, мм	L, мм	l, мм	h, мм	Вариант	Материал
БП2	М 20х1,5 М 20х2	32	25	18,5	115 140	19	2,5	1	Ст.20 12Х18Н10Т 09Г2С
		38	33			24		2	
	М 27х1,5 М 27х2	42	33	25,5		22	3,0	1	
		48	43			32		2	
	М 33х1,5 М 33х2		40,0	31,5		24	3,0	1	
		56	49,0			32	2,5	2	
	М 39х1,5 М 39х2	65	53,0	37,5				1	
			42,5						

Пример оформления заказа:

Бобышка БС2-М 30х1,5-2(вариант) Ст.20 по ТУ 36-1097-85

Изделия для монтажа КИП

Скоба К1157

Предназначена для крепления кабельных стоек к строительным конструкциям.



Стойка ГСП



ГСП предназначена для использования с кронштейном КП-58.

Кронштейн КП-58

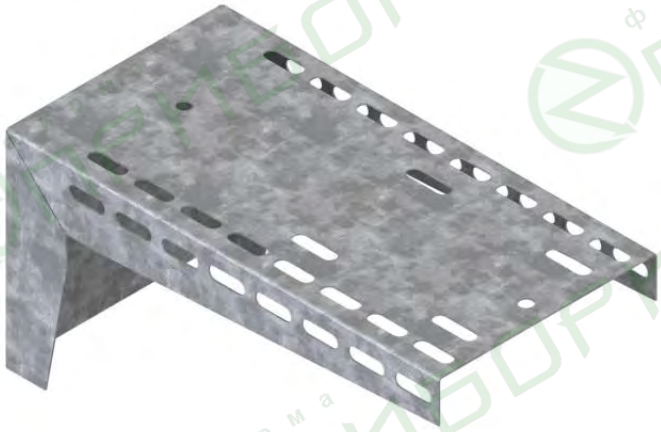

Кронштейн КП-58 используется для установки приборов (дифманометры: ДП, 04-ДП, ДСС, ДП-ПК, ДС, ДПМ, ДППМ-280М, ДМ, ДКОМФ, ДСП) контроля и учета газов и жидкостей в пунктах учета. Используется вместе со стойкой ГСП.

Наименование изделия	L, мм	Число отверстий для установки полок	Масса, кг
К1150 У3	400	8	0,64
К1150ц УТ 1,5	400	8	0,68
К1151 У3	600	12	0,95
К1151 цУТ1,5	600	12	1,01
К1152 У3	800	16	1,37
К1152ц УТ1,5	800	16	1,45
К1153 У3	1200	24	1,89
К1153ц УТ1,5	1200	24	2,0
К1154 У3	1800	36	2,87
К1154ц УТ1,5	1800	36	3,06
К1155 У3	2200	44	3,54
К1155ц УТ1,5	2200	44	3,78