Чертежи

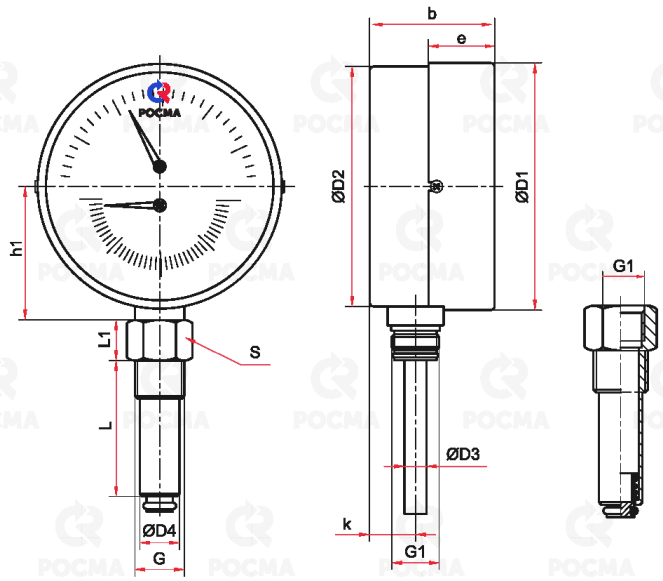

Радиальное присоединение

Основные размеры (мм), вес (кг)

Тип	Ø	D1	D2	D3	D4	b	e	h1	k	L	L1	S	G	G1	Вес
ТМТБ-31Р	80	82	80	8	18	37	21	48	14	46 / 64 / 100	17	24	G½	M18×1	0,39
ТМТБ-41Р	100	100	99			40		56	12						0,48