# Чертежи

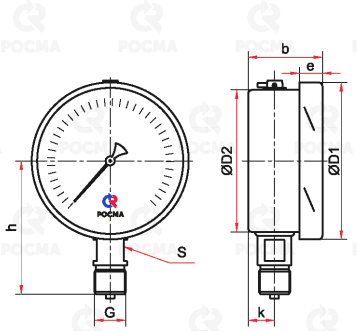


Радиальное присоединение

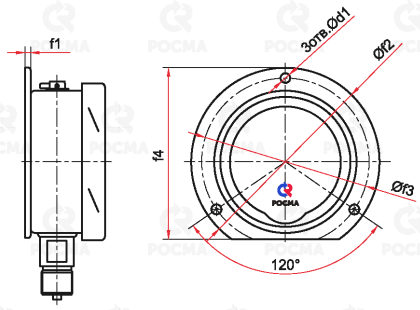


Радиальное присоединение
с задним фланцем

## Основные размеры (мм), вес (кг), объем (мл)

| Тип | Ø | D1 | D2 | b | e | h | k | S | G | d1 | f1 | f2 | f3 | f4 | Вес | Вес с заполнение |
|---|---|---|---|---|---|---|---|---|---|---|---|---|---|---|---|---|
| ТМ-521Р $NH_3$ | 100 | 111 | 100 | 50 | 16 | 98 | 18 | 17 | G½ или M20×1,5 | — | — | — | — | — | 0,57 | 0,88 |
| ТМ-521РКТ $NH_3$ | | | | | | | | | | 7 | 3 | 132 | 116 | 121 | 0,64 | 0,95 |
| ТМ-621Р $NH_3$ | 150 / 160* | 161 | 150 | 53 | 19 | 123 | 19 | | | — | — | — | — | — | 0,91 | 1,68 |
| ТМ-621РКТ $NH_3$ | | | | | | | | | | 5,5 | 4 | 180 | 166 | 171 | 1,07 | 1,84 |

* — под заказ

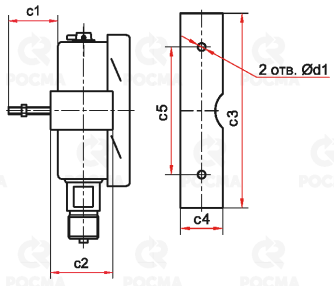


Радиальное присоединение
со скобой

## Основные размеры (мм), вес (кг), объём (мл)

| Тип | Ø | D1 | D2 | b | e | h | k | S | G | d1 | c1 | c2 | c3 | c4 | c5 | Вес | Вес с заполнен |
|---|---|---|---|---|---|---|---|---|---|---|---|---|---|---|---|---|---|
| ТМ-521РС $NH_3$ | 100 | 111 | 100 | 50 | 16 | 98 | 18 | 17 | G½ или M20×1,5 | 7 | 30 | 38 | 128 | 26 | 50 | 1,01 | 1,32 |
| ТМ-621РС $NH_3$ | 150 / 160* | 161 | 150 | 53 | 19 | 123 | 19 | | | | | 39 | 165 | 28 | 105 | 1,87 | 2,60 |

* — под заказ

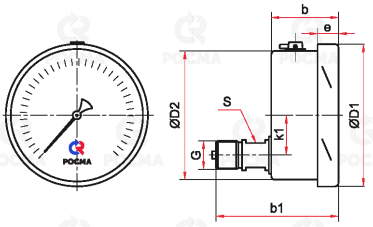

Эксцентрическое присоединение

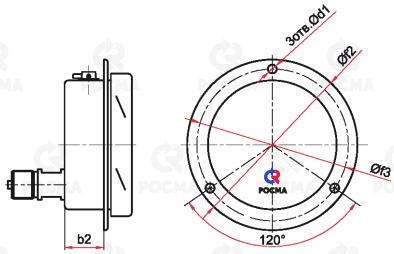

Эксцентрическое присоединение с передним фланцем

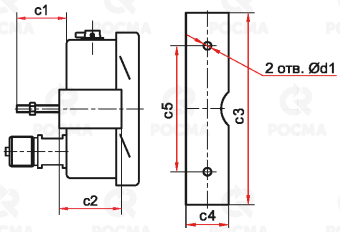

Эксцентрическое присоединение со скобой

## Основные размеры (мм), вес (кг), объем (мл)

| Тип | Ø | D1 | D2 | b | b1 | b2 | e | k1 | S | G | d1 | f2 | f3 | c1 | c2 | c3 | c4 | c5 |
|---|---|---|---|---|---|---|---|---|---|---|---|---|---|---|---|---|---|---|
| ТМ-521ТЭ $NH_3$ | 100 | 111 | 100 | 52 | 97 | — | 17 | 33 | 17 | G½ или M20×1,5 | — | — | — | — | — | — | — | — |
| ТМ-521ТЭКП $NH_3$ | | | | | | 33 | | | | | 3 | 132 | 115 | | | | | |
| ТМ-521ТЭС $NH_3$ | | | | | | — | | | | | 7 | — | — | 30 | 38 | 128 | 26 | 50 |
| ТМ-621ТЭ $NH_3$ | 150 / 160* | 161 | 150 | 55 | 101 | — | 19 | 32 | | | — | — | — | — | — | — | — | — |
| ТМ-621ТЭКП $NH_3$ | | | | | | 42 | | | | | 4 | 182 | 170 | | | | | |
| ТМ-621ТЭС $NH_3$ | | | | | | — | | | | | 7 | — | — | 30 | 39 | 165 | 28 | 105 |

* — под заказ

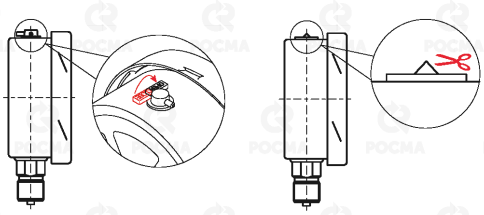

Для манометра с гидрозаполнением

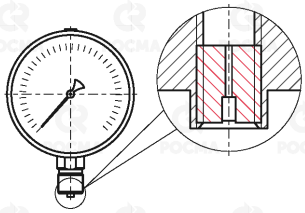

Демпфер для манометра (по умолчанию)

После монтажа необходимо открыть клапан на пробке прибора (положение OPEN) или проколоть/срезать специальный выступ (в зависимости от типа пробки).