Чертежи

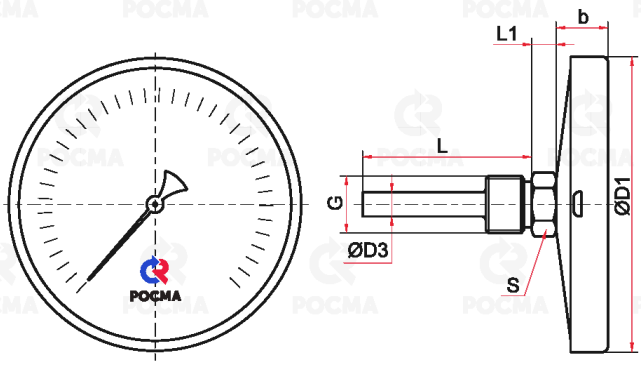

Осевое присоединение

Основные размеры (мм), вес (кг)

Тип	Ø	D1	D3	b	L	L1	S	G	Вес
БТ-51.220	100	111	10	25	46 / 64 / 100 / 150 / 200 / 250 / 300*	10	22	G½ или M20x1,5	0,29
БТ-71.220	150 / 160**	161		28					0,58

* — возможно изготовление погружной части длиной до 1600 мм для осевых БТ (с шагом 50 мм)
** — под заказ

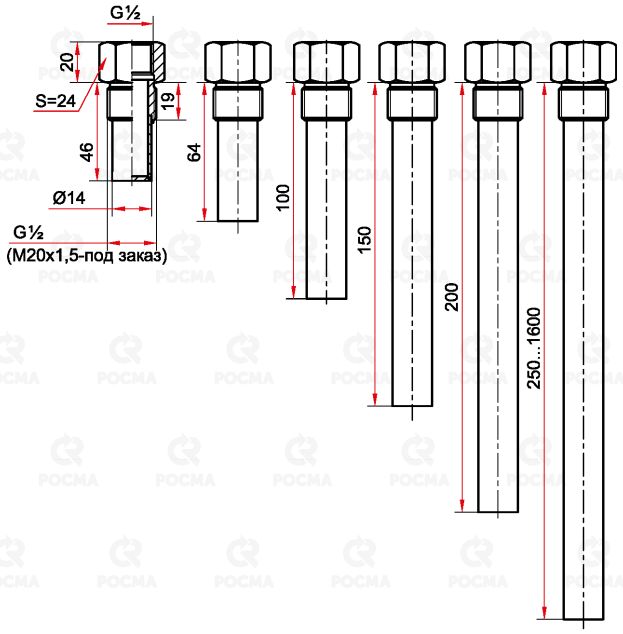

Гильзы из нержавеющей стали (под заказ)