Чертежи

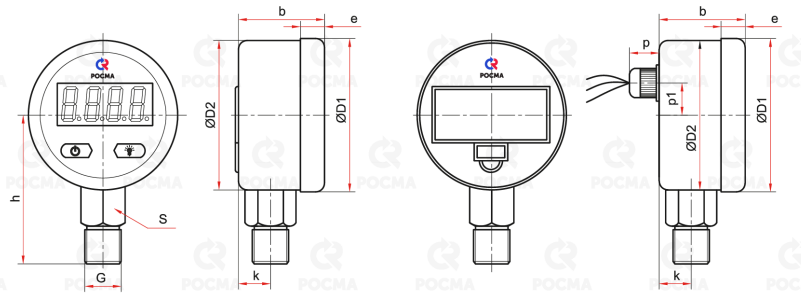

Радиальное присоединение (Ø63 мм)

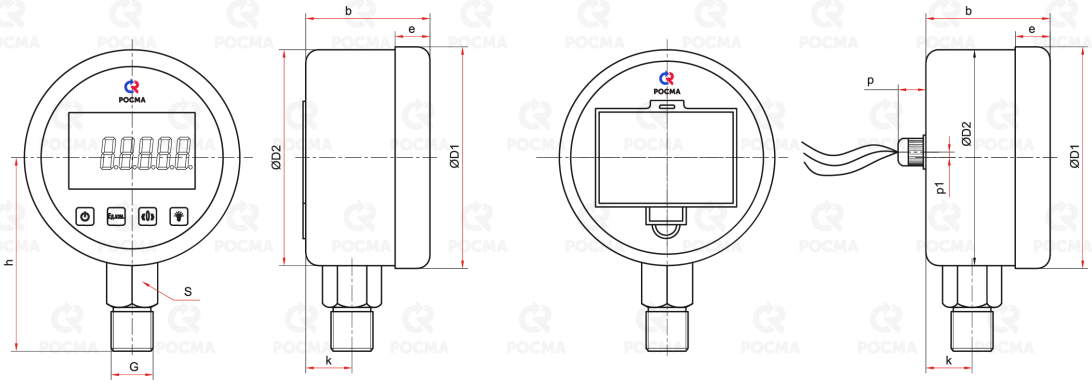

Радиальное присоединение (Ø100 мм)

Основные размеры (мм), вес (кг):

Тип	Ø	D1	D2	b	e	k	h	p	p1	S	G	Вес
ЦМ-321Р	63	66	65	38	10	15	70	17	15	22	G¼	0,23
ЦМ-521Р	100	107	99	45	6	18	98		9	24	M20x1,5	0,42

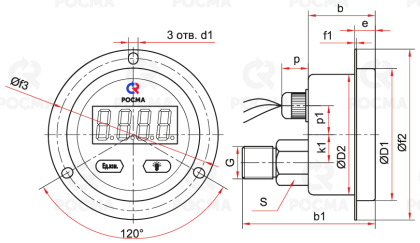

Эксцентрическое присоединение
с передним фланцем (Ø63 мм)

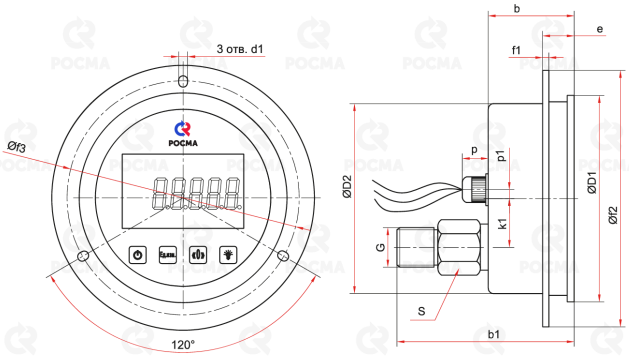

Эксцентрическое присоединение
с передним фланцем (Ø100 мм)

Основные размеры (мм), вес (кг):

Тип	Ø	D1	D2	b	b1	d1	e	k1	p	p1	S	G	f1	f2	f3	Вес
ЦМ-321ТЭКП	63	69	63	36	75	4	16	15	17	15	22	G¼	3	90	77	0,25
ЦМ-521ТЭКП	100	107	100	45	94	5,5	8	24		2	24	M20x1,5	1	134	120	0,48