KIP VALVE

ЭЛЕКТРОМАГНИТНЫЕ КЛАПАНЫ И КАТУШКИ СОЛЕНОИДЫ KIPVALVE

обзор продукции

- Серия KIPVALVE WTR220
- Серия KIPVALVE WTR223
- Серия KIPVALVE WTR224B
- Серия KIPVALVE STM423
- Электромагнитные катушки KIPVALVE серии CL



фирма ТЕПЛОПРИБОРИКА

Серия KIPVALVE WTR220
быстродействующие клапаны прямого действия

Соленоидные клапаны KIPVALVE серии WTR220 по своей конструкции относятся к клапанам прямого действия. Такая конструкция дает им ряд преимуществ перед мембранными клапанами.

Преимущества

- **Менее требовательны к очистке рабочей среды:** в силу своей конструкции клапаны WTR220 не имеют перепускных и пилотных отверстий, которые могут периодически засоряться и выводить клапан из строя, если рабочая среда плохо отфильтрована;
- **Меньшее время срабатывания:** в отличие от мембранных клапанов, уплотнение клапанов WTR220 вмонтировано непосредственно в сердечник соленоида, поэтому при перемещении сердечника открытие и закрытие клапана происходит мгновенно. Это особенно актуально для систем дозирования;
- **Больший ресурс:** уплотнение клапанов серии WTR220 выполнено в виде резиновой запорной втулки, вмонтированной в сердечник соленоида. Такая конструкция позволяет избежать перегибов уплотнения, свойственных мембранным клапанам, тем самым увеличивает механический ресурс клапана;
- **Меньшая стоимость:** клапаны WTR220 имеют простую конструкцию и один типоразмер корпуса для всей серии. В зависимости от модификации клапана, его корпус может иметь один из трех возможных вариантов присоединительной резьбы (G1/4, G3/8, G1/2). Единый типоразмер корпуса для всей серии WTR220 позволяет сократить количество комплектующих, необходимых для сборки клапанов, и снизить тем самым их итоговую стоимость;

За счет этих преимуществ, применение клапанов WTR220 для задач дозирования жидких сред, слива конденсата или технических жидкостей с емкостей без избыточного давления, оказывается более рациональным

Технические характеристики серии WTR220

Параметр	Значение
Материал корпуса	Кованая латунь BS - *стандарт*
Материал мембраны	NBR (нитрил-бутадиеновая резина) - *стандарт*
Температура рабочей среды	-20... +85° C
Тип клапана	Нормально закрытый NC - *стандарт*
Рабочее давление	0-4 бар
Вязкость рабочей среды	21 мм2/с (21 сСт)
Напряжение питания катушки	DC24V, AC24V, AC110V, AC220V
Класс изоляции катушки	H (+180° C)
Температура окружающей среды	-20 до +50° C
Продолжительность включения (работы)	ПВ 100%



Основные параметры серии WTR220

Модификация серии WTR220	Присоед. размер, G"	DN	Рабочее давление, бар	Пропускная способность, Kv, м3/час	Внутренний условный проход, мм	Модель катушки	Разъем для катушки: стандарт DIN43650A
Материал корпуса: кованая латунь - BS							
WTR220-0608	G1/4	8	0-4	0,55	6	CL2-DC24V	CL-S1A
						CL2-AC24V	
						CL2-AC110V	
						CL2-AC220V	
WTR220-0610	G3/8	10	0-4	0,55	6	CL2-DC24V	CL-S1A
						CL2-AC24V	
						CL2-AC110V	
						CL2-AC220V	
WTR220-0615	G1/2	15	0-4	0,55	6	CL2-DC24V	CL-S1A
						CL2-AC24V	
						CL2-AC110V	
						CL2-AC220V	

Габаритные размеры клапанов KIPVALVE серии WTR220 (присоединение 1/4", 3/8", 1/2")

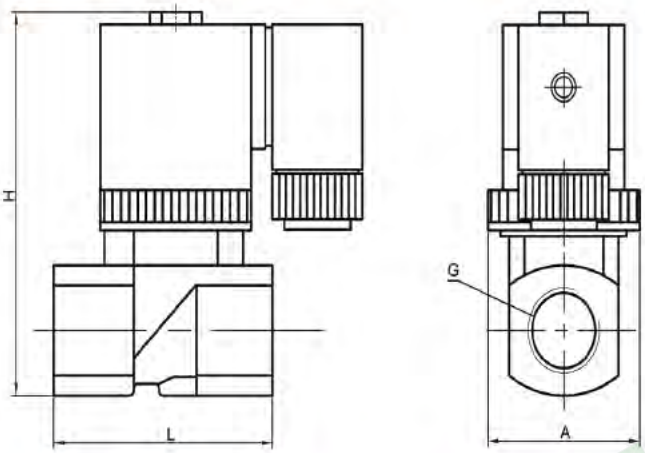

Модель	G	L	H	A
WTR220-0608	G1/4"	50 мм ± 1 мм	83 мм ± 2 мм	32 мм ± 0,5 мм
WTR220-0610	G3/8"	50 мм ± 1 мм	83 мм ± 2 мм	32 мм ± 0,5 мм
WTR220-0615	G1/2"	50 мм ± 1 мм	83 мм ± 2 мм	32 мм ± 0,5 мм

Структура условного обозначения соленоидных клапанов WTR220 NC (нормально закрытые, 2/2 ходовые)

WTR220 – X – X – X – NC – X

Модель корпуса	Внутренний условный проход,мм	Диаметр трубопровода, Dy, мм
0608	6	8
0610	6	10
0615	6	15

Материал мембраны:
N - NBR (нитрил-бутадиеновая резина):-20...+85°C

Мвтериал корпуса:
BS - кованная латунь - *стандарт*

Тип клапана:
NC - нормальные закрытый - *стандарт*

Напряжение питания катушки:
AC220V, AC110V, AC24V, DC24V

Пример заказа:
WTR220 – 0610 – N – BS – NC – AC220V

WTR220	Клапан прямого действия
0610	06 – внутренний условный проход – 6мм 10 – присоединительный размер – 10мм, (3/8")
N	материал мембраны – NBR – нитрил-бутадиеновая резина (-20…+85 °C)
BS	материал корпуса – кованая латунь
NC	конструкция клапана – нормально закрытый
AC220V	напряжение питания катушки 220VAC

Серия KIPVALVE WTR223 универсальные соленоидные клапаны

Российские универсальные соленоидные (электромагнитные) клапаны для воды серии KIPVALVE WTR223 не требуют минимального давления в системе (рабочее давление 0 - 10 бар). Серия WTR223 предназначена для управления потоками жидких и газообразных сред, не агрессивных к материалам корпуса (кованая латунь или нержавеющая сталь) и мембраны. Вы можете купить стандартные модификации WTR223 со склада ("стандарт" - см. таблицы ниже).

Технические характеристики клапанов серии WTR223

Параметр	Значение
Материал корпуса	Кованая латунь BS - *стандарт* Нержавеющая сталь SS - *заказ*
Материал мембраны	NBR (нитрил-бутадиеновая резина) - *стандарт* FKM (фторэластомер), то же что и FPM, VITON - *стандарт*
Температура рабочей среды	С уплотнением NBR: -20... +85 °C С уплотнением FKM (FPM, VITON): -20... +130 °C
Тип соленоидного клапана	Нормально закрытый NC - *стандарт*
Рабочее давление	0 - 10 бар
Вязкость рабочей среды	21 мм2/с (21 сСт)
Напряжение питания катушки	220 VAC - *стандарт* 24 VDC, 24 VAC, 110 VAC - *стандарт*
Класс изоляции катушки	H (+180 °C)
Температура окружающей среды	-20 до +50 °C
Продолжительность включения (работы)	ПВ 100 %



Технические характеристики и цены клапанов серии WTR223 NC (нормально закрытые, 2/2 ходовые)

Модификация серии WTR2220 NC	Присоед. размер, G"	DN	Рабочее давление, бар	Пропускная способность, Kv, м3/час	Внутренний условный проход, мм	Модель катушки	Разъем для катушки: стандарт DIN43650A
Материал корпуса: кованая латунь - BS							
WTR223-1408	1/4	8	0-10	2,52	14	**CL на выбор**	**CL-S1A**
WTR223-1408-N-BS-NC [M01]	1/4	8	0-10	2,52	14	CL2-DC24V	CL-S1A
						CL2-AC24V	
						CL2-AC110V	
						CL2-AC220V	
WTR223-1408-F-BS-NC [M01]	1/4	8	0-10	2,52	14	CL2-DC24V	CL-S1A
						CL2-AC24V	
						CL2-AC110V	
						CL2-AC220V	
WTR223-1410	**3/8**	**10**	**0-10**	**2,52**	**14**	**CL на выбор**	**CL-S1A**
WTR223-1410-N-BS- NC [M01]	3/8	10	0-10	2,52	14	CL2-DC24V	CL-S1A
						CL2-AC24V	
						CL2-AC110V	
						CL2-AC220V	
WTR223-1410-F-BS- NC [M01]	3/8	10	0-10	2,52	14	CL2-DC24V	CL-S1A
						CL2-AC24V	
						CL2-AC110V	
						CL2-AC220V	
WTR223-1415	**1/2**	**15**	**0-10**	**2,52**	**14**	**CL на выбор**	**CL-S1A**
WTR223-1415-N-BS-NC [M01]	1/2	15	0-10	2,52	14	CL2-DC24V	CL-S1A
						CL2-AC24V	
						CL2-AC110V	
						CL2-AC220V	

WTR223-1415-F-BS-NC [M01]	1/2	15	0-10	2,52	14	CL2-DC24V CL2-AC24V CL2-AC110V CL2-AC220V	CL-S1A
WTR223-1420	**3/4**	**20**	**0-10**	**2,52**	**14**	**CL на выбор**	**CL-S1A**
WTR223-1420-N-BS-NC [M01]	3/4	20	0-10	2,52	14	CL2-DC24V CL2-AC24V CL2-AC110V CL2-AC220V	CL-S1A
WTR223-1420-F-BS-NC [M01]	3/4	20	0-10	2,52	14	CL2-DC24V CL2-AC24V CL2-AC110V CL2-AC220V	CL-S1A
WTR223-2020	**3/4**	**20**	**0-10**	**5**	**20**	**CL на выбор**	**CL-S1A**
WTR223-2020-N-BS-NC	3/4	20	0-10	5	20	CL3-DC24V CL3-AC24V CL3-AC110V CL3-AC220V	CL-S1A
WTR223-2020-F-BS-NC	3/4	20	0-10	5	20	CL3-DC24V CL3-AC24V CL3-AC110V CL3-AC220V	CL-S1A
WTR223-2025	**1**	**25**	**0-10**	**5**	**20**	**CL на выбор**	**CL-S1A**
WTR223-2025-N-BS-NC	1	25	0-10	5	20	CL3-DC24V CL3-AC24V CL3-AC110V CL3-AC220V	CL-S1A
WTR223-2025-F-BS-NC	1	25	0-10	5	20	CL3-DC24V CL3-AC24V CL3-AC110V CL3-AC220V	CL-S1A
Материал корпуса: нержавеющая сталь - SS							
WTR223-1408	**1/4**	**8**	**0-10**	**2,52**	**14**	**CL на выбор**	**CL-S1A**
WTR223-1408-N-SS-NC [M01]	1/4	8	0-10	2,52	14	CL2-DC24V CL2-AC24V CL2-AC110V CL2-AC220V	CL-S1A
WTR223-1408-F-SS-NC	1/4	8	0-10	2,52	14	CL2-DC24V CL2-AC24V CL2-AC110V CL2-AC220V	CL-S1A
WTR223-1410	3/8	10	0-10	2,52	14	**CL на выбор**	**CL-S1A**
WTR223-1410-N-SS-NC	3/8	10	0-10	2,52	14	CL2-DC24V CL2-AC24V CL2-AC110V CL2-AC220V	CL-S1A
WTR223-1410-F-SS-NC	3/8	10	0-10	2,52	14	CL2-DC24V CL2-AC24V CL2-AC110V CL2-AC220V	CL-S1A
WTR223-1415	**1/2**	**15**	**0-10**	**2,52**	**14**	**CL на выбор**	**CL-S1A**
WTR223-1415-N-SS-NC [M01]	1/2	15	0-10	2,52	14	CL2-DC24V CL2-AC24V CL2-AC110V CL2-AC220V	CL-S1A
WTR223-1415-F-SS-NC [M01]	1/2	15	0-10	2,52	14	CL2-DC24V CL2-AC24V CL2-AC110V CL2-AC220V	CL-S1A

WTR223-1420	3/4	20	0-10	2,52	14	CL на выбор	CL-S1A
WTR223-1420-N-SS-NC	3/4	20	0-10	2,52	14	CL2-DC24V CL2-AC24V CL2-AC110V CL2-AC220V	CL-S1A
WTR223-1420-F-SS-NC [M01]	3/4	20	0-10	2,52	14	CL2-DC24V CL2-AC24V CL2-AC110V CL2-AC220V	CL-S1A
WTR223-2020	**3/4**	**20**	**0-10**	**5**	**20**	**CL на выбор**	**CL-S1A**
WTR223-2020-N-SS-NC [M11]	3/4	20	0-10	5	20	CL2-DC24V CL2-AC24V CL2-AC110V CL2-AC220V	CL-S1A
WTR223-2025	**1**	**25**	**0-10**	**5**	**20**	**CL на выбор**	**CL-S1A**
WTR223-2025-N-BS-NC	1	25	0-10	5	20	CL3-DC24V CL3-AC24V CL3-AC110V CL3-AC220V	CL-S1A
WTR223-2025-F-SS-NC	1	25	0-10	5	20	CL3-DC24V CL3-AC24V CL3-AC110V CL3-AC220V	CL-S1A

Габаритные размеры клапанов KIPVALVE серии WTR223

Модель	G	L	H	A
WTR223-1408	G1/4"	66мм± 2 мм	90 мм ± 1мм	40 мм ± 0,5 мм
WTR223-1410	G3/8"	66мм± 2 мм	90 мм ± 1мм	40 мм ± 0,5 мм
WTR223-1415	G1/2"	66мм± 2 мм	92 мм ± 3мм	40 мм ± 0,5 мм
WTR223-1415 [M01]	G1/2"	67 мм± 1 мм	90 мм ± 1мм	40 мм ± 0,5 мм
WTR223-1420	G3/4"	60 мм± 3 мм	95 мм ± 1мм	40,5 мм ± 0,5 мм
WTR223-1420 [M01]	G3/4"	57 мм± 1 мм	95 мм ± 1мм	40,5 мм ± 0,5 мм
WTR223-2020	G3/4"	83 мм± 2 мм	130мм± 2 мм	60 мм± 1 мм
WTR223-2025	G1"	83 мм± 2 мм	130мм± 2 мм	60 мм± 1 мм

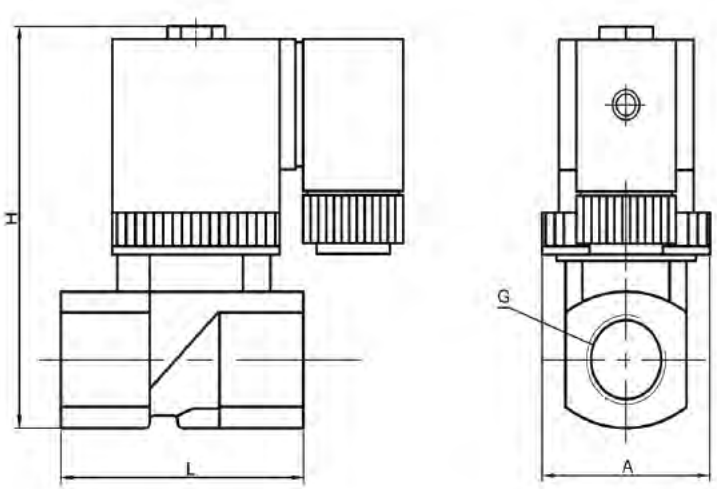

Структура условного обозначения соленоидных клапанов WTR223 NC (нормально закрытые, 2/2 ходовые)

WTR223 – X – X – X – NC – X

Модель корпуса	Внутренний условный проход,мм	Диаметр трубопровода, Dy, мм
1408	14	8
1410	14	10
1415	14	15
1420	14	20
2020	20	20
2025	20	25

Материал мембраны:
N - NBR (нитрил-бутадиеновая резина):-20...+85°C F - FKM (фторэластомер) : -20…+130 °C

Материал корпуса:
BS - кованная латунь - *стандарт* SS - нержавеющая сталь - *заказ*

Тип клапана:
NC - нормальные закрытый

Напряжение питания катушки:
AC220V, AC110V, AC24V, DC24V

Пример заказа:

WTR223 – 2025 – F – SS – NC – AC220V

WTR223	Клапан прямого действия
2025	20 – внутренний условный проход – 20мм 25 – присоединительный размер – 25мм, G1”
F	материал мембраны – FKM – фторэластомер (-20…+130°C)
SS	материал корпуса – нержавеющая сталь
NC	конструкция клапана – нормально закрытый
AC220V	напряжение питания катушки 220В переменного тока

фирма ПРИБОРИКА

Серия KIPVALVE WTR224B - соленоидные (электромагнитные) клапаны для систем под давлением

Соленоидные клапаны KIPVALVE WTR224B пришли на смену старой серии клапанов WTR223B. По принципу действия они относятся к клапанам непрямого действия с плавающей мембраной. В силу своей конструкции клапаны WTR224B являются наиболее универсальными среди всех клапанов KIPVALVE и подходят для решения большинства задач по управлению потоками жидкостей или газов в системах горячего и холодного водоснабжения и других системах под давлением.

Отличительные особенности клапанов KIPVALVE серии WTR224B:

- **Широкий диапазон резьбовых присоединений от G1/4" (DN 8) до G2" (DN 50).** Плотное закрытие и открытие клапанов WTR224B в процессе работы происходит за счет давления рабочей среды. Поэтому клапаны именно этой модификации изготавливаются с большими присоединительными размерами, имеют при этом компактные габариты и им не требуется большая катушка высокой мощности;
- **Низкое потребление электроэнергии при большом Ду.** Мощности катушки у клапанов WTR224B должно быть достаточно лишь для того, чтобы открыть канал перепускного отверстия, а не поднять всю мембрану целиком. В связи с этим даже у клапанов с большим DN установлена компактная катушка малой мощности. Поэтому клапаны KIPVALVE WTR224B считаются клапанами с низким энергопотреблением;
- **Доступная цена.** Форм-фактор корпуса внутри линейки у клапанов из нержавеющей стали и латуни, NO и NC клапанов унифицирован за счет применения на производстве новых литейных форм. Это позволило сократить количество комплектующих, количество операций и время необходимое для производства одного клапана. Таким образом оптимизация производственного процесса позволила снизить конечную стоимость клапанов WTR224B по сравнению со старой серией;
- **Два уплотнения и возможность установки ремкомплектов для широкого круга задач.** Наличие сменных ремкомплектов из FKM и NBR для клапанов WTR224B позволяют оперативно изменять технические характеристики клапанов, адаптируя каждый клапан под нужную темпера-

Технические характеристики серии WTR224B

Параметр	Значение
Материал корпуса	Кованая латунь BS - *стандарт* Нержавеющая сталь SS - *стандарт*
Материал мембраны	NBR (нитрил-бутадиеновая резина) - *стандарт п* FKM (фторэластомер), то же что и FPM, VITON - *стандарт*
Температура рабочей среды	*Для уплотнения NBR: -20... +85 °C* *Для уплотнения FKM (FPM, VITON): -20... +130 °C*
Типы клапана	Нормально закрытый NC - *стандарт* Нормально открытый NO - *стандарт*
Рабочее давление	0,25...16 / 0,5...16 / 0,6...16 бар
Вязкость рабочей среды	21 мм2/с (21 сСт)
Напряжение питания катушки	220 VAC, 110 VAC - *стандарт* 24 VAC, 24 VDC - *стандарт*
Класс изоляции катушки	H (+180 °C)
Температура окружающей среды	-20 до +50 °C
Продолжительность включения (работы	ПВ 100 %



Технические характеристикиклапанов серии WTR224B NC (нормально закрытые, 2/2 ходовые)

Модификация серии WTR224B NC	Присоед. размер, G"	DN	Рабочее давление, бар	Пропускная способность, Kv, м3/час	Внутренний условный проход, мм	Модель катушки	Разъем для катушки: стандарт DIN43650A
Материал корпуса: кованая латунь - BS							
WTR224B-1508	**1/4**	**8**	**0,25-16**	**1,9**	**15**	**CL на выбор**	**CL-S1A**
WTR224B-1508-N-BS-NC [M01]	1/4	8	0,25-16	1,9	15	CL0-DC24V	CL-S1A
						CL0-AC24V	
						CL0-AC110V	
						CL0-AC220V	
W WTR224B-1508-F-BS-NC [M01]	1/4	8	0,25-16	1,9	15	CL0-DC24V	CL-S1A
						CL0-AC24V	
						CL0-AC110V	
						CL0-AC220V	

WTR224B-1510	3/8	10	0,25-16	3	15	CL на выбор	CL-S1A
WTR224B-1510-N-BS-NC [M01]	3/8	10	0,25-16	3	15	CL0-DC24V CL0-AC24V CL0-AC110V CL0-AC220V	CL-S1A
WTR224B-1510-F-BS-NC [M01]	3/8	10	0,25-16	3	15	CL0-DC24V CL0-AC24V CL0-AC110V CL0-AC220V	CL-S1A
WTR224B-1515	**1/2**	**15**	**0,25-16**	**3,8**	**15**	**CL на выбор**	**CL-S1A**
WTR224B-1515-N-BS-NC [M01]	1/2	15	0,25-16	3,8	15	CL0-DC24V CL0-AC24V CL0-AC110V CL0-AC220V	CL-S1A
WTR224B-1515-N-BS-NC [M01]	1/2	15	0,25-16	3,8	15	CL0-DC24V CL0-AC24V CL0-AC110V CL0-AC220V	CL-S1A
WTR224B-2020	**3/4**	**20**	**0,25-16**	**6**	**20**	**CL на выбор**	**CL-S1A**
WTR224B-2020-N-BS-NC	3/4	20	0,25-16	6	20	CL0-DC24V CL0-AC24V CL0-AC110V CL0-AC220V	CL-S1A
WTR224B-2020-F-BS-NC	3/4	20	0,25-16	6	20	CL0-DC24V CL0-AC24V CL0-AC110V CL0-AC220V	CL-S1A
WTR224B-2525	**1**	**25**	**0,25-16**	**9,5**	**25**	**CL на выбор**	**CL-S1A**
WTR224B-2525-N-BS-NC [M01]	1	25	0,25-16	9,5	25	CL0-DC24V CL0-AC24V CL0-AC110V CL0-AC220V	CL-S1A
WTR224B-2525-F-BS-NC [M01]	1	25	0,25-16	9,5	25	CL0-DC24V CL0-AC24V CL0-AC110V CL0-AC220V	CL-S1A
WTR224B-4032	**1 1/4**	**32**	**0,6-16**	**23**	**40**	**CL на выбор**	**CL-S1A**
WTR224B-4032-N-BS-NC [M11]	1 1/4	32	0,6-16	23	40	CL2-DC24V CL2-AC24V CL2-AC110V CL2-AC220V	CL-S1A
WTR224B-4032-F-BS-NC [M11]	1 1/4	32	0,6-16	23	40	CL2-DC24V CL2-AC24V CL2-AC110V CL2-AC220V	CL-S1A
WTR224B-4040	1 1/2	40	0,6-16	25	40	**CL на выбор**	**CL-S1A**
WTR224B-4040-N-BS-NC [M11]	1 1/2	40	0,6-16	25	40	CL2-DC24V CL2-AC24V CL2-AC110V CL2-AC220V	CL-S1A
WTR224B-4040-F-BS-NC [M11]	1 1/2	40	0,6-16	25	40	CL2-DC24V CL2-AC24V CL2-AC110V CL2-AC220V	CL-S1A

ПРИБОРИКА фирма

WTR224B-5050	2	50	0,6-16	41	50	CL на выбор	CL-S1A
WTR224B-5050-N-BS-NC [M01]	2	50	0,6-16	41	50	CL1-DC24V CL1-AC24V CL1-AC110V CL1-AC220V	CL-S1A
WTR224B-5050-F-BS-NC [M11]	2	50	0,6-16	41	50	CL2-DC24V CL2-AC24V CL2-AC110V CL2-AC220V	CL-S1A
Материал корпуса: нержавеющая сталь - SS							
WTR224B-1508	1/4	8	0,25-16	1,9	15	CL0-DC24V CL0-AC24V CL0-AC110V CL0-AC220V	CL-S1A
WTR224B-1508-N-SS-NC	1/4	8	0,25-16	1,9	15	CL0-DC24V CL0-AC24V CL0-AC110V CL0-AC220V	CL-S1A
WTR224B-1508-F-SS-NC	1/4	8	0,25-16	1,9	15	CL0-DC24V CL0-AC24V CL0-AC110V CL0-AC220V	CL-S1A
WTR224B-1510	3/8	10	0,25-16	3	15	CL0-DC24V CL0-AC24V CL0-AC110V CL0-AC220V	CL-S1A
WTR224B-1510-N-SS-NC	3/8	10	0,25-16	3	15	CL0-DC24V CL0-AC24V CL0-AC110V CL0-AC220V	CL-S1A
WTR224B-1510-F-SS-NC	3/8	10	0,25-16	3	15	CL0-DC24V CL0-AC24V CL0-AC110V CL0-AC220V	CL-S1A
WTR224B-1515	1/2	15	0,25-16	3,8	15	CL0-DC24V CL0-AC24V CL0-AC110V CL0-AC220V	CL-S1A
WTR224B-1515-N-SS-NC [M01]	1/2	15	0,25-16	3,8	15	CL0-DC24V CL0-AC24V CL0-AC110V CL0-AC220V	CL-S1A
WTR224B-1515-F-SS-NC [M01]	1/2	15	0,25-16	3,8	15	CL0-DC24V CL0-AC24V CL0-AC110V CL0-AC220V	CL-S1A
WTR224B-2020	3/4	20	0,25-16	6	20	CL0-DC24V CL0-AC24V CL0-AC110V CL0-AC220V	CL-S1A
WTR224B-2020-N-SS-NC	3/4	20	0,25-16	6	20	CL0-DC24V CL0-AC24V CL0-AC110V CL0-AC220V	CL-S1A
WTR224B-2020-F-SS-NC	3/4	20	0,25-16	6	20	CL0-DC24V CL0-AC24V CL0-AC110V CL0-AC220V	CL-S1A
WTR224B-2525	1	25	0,25-16	9,5	25	CL0-DC24V CL0-AC24V CL0-AC110V CL0-AC220V	CL-S1A
WTR224B-2525-N-SS-NC [M01]	1	25	0,25-16	9,5	25	CL0-DC24V CL0-AC24V CL0-AC110V CL0-AC220V	CL-S1A
WTR224B-2525-F-SS-NC [M01]	1	25	0,25-16	9,5	25	CL0-DC24V CL0-AC24V CL0-AC110V CL0-AC220V	CL-S1A
WTR224B-4032	1 1/4	32	0,6-16	23	40	CL1-DC24V CL1-AC24V CL1-AC110V CL1-AC220V	CL-S1A
WTR224B-4032-N-SS-NC	1 1/4	32	0,6-16	23	40	CL1-DC24V CL1-AC24V CL1-AC110V CL1-AC220V	CL-S1A

WTR224B-4032-F-SS-NC [M11]	1 1/4	32	0,6-16	23	40	CL2-DC24V CL2-AC24V CL2-AC110V CL2-AC220V	CL-S1A
WTR224B-4040	1 1/2	**40**	**0,6-16**	**25**	**40**	**CL на выбор**	**CL-S1A**
WTR224B-4040-N-SS-NC	1 1/2	40	0,6-16	25	40	CL1-AC24V CL1-AC110V CL1-AC220V CL1-AC220V	CL-S1A
WTR224B-4040-F-SS-NC [M11]	1 1/2	40	0,6-16	25	40	CL2-DC24V CL2-AC24V CL2-AC110V CL2-AC220V	CL-S1A
WTR224B-5050	**2**	**50**	**0,6-16**	**41**	**50**	**CL на выбор**	**CL-S1A**
WTR224B-5050-N-SS-NC	2	50	0,6-16	41	50	CL1-AC24V CL1-AC110V CL1-AC220V CL1-AC220V	CL-S1A
WTR224B-5050-F-SS-NC	2	50	0,6-16	41	50	CL1-AC24V CL1-AC110V CL1-AC220V CL1-AC220V	CL-S1A

Технические характеристикиклапанов серии WTR224B NO (нормально открытые, 2/2 ходовые)

Модификация серии WTR224B NO	Присоед. размер, G"	DN	Рабочее давление, бар	Пропускная способность, Kv, м3/час	Внутренний условный проход, мм	Модель катушки	Разъем для катушки: стандарт DIN43650A
Материал корпуса: кованая латунь - BS							
WTR224B-1508	**1/4**	**8**	**0,25-16**	**1,9**	**15**	**CL на выбор**	**CL-S1A**
WTR224B-1508-N-BS-NO	1/4	8	0,25-16	1,9	15	CL2-DC24V CL2-AC24V CL2-AC110V CL2-AC220V	CL-S1A
WTR224B-1510	**3/8**	**10**	**0,25-16**	**3**	**15**	**CL на выбор**	**CL-S1A**
WTR224B-1510-F-BS-NO	3/8	10	0,25-16	3	15	CL1-DC24V CL1-AC24V CL1-AC110V CL1-AC220V	CL-S1A
WTR224B-1515	**1/2**	**15**	**0,25-16**	**3,8**	**15**	**CL на выбор**	**CL-S1A**
WTR224B-1515-N-BS-NO [M01]	1/2	15	0,25-16	3,8	15	CL2-DC24V CL2-AC24V CL2-AC110V CL2-AC220V	CL-S1A
WTR224B-1515-F-BS-NO [M01]	1/2	15	0,25-16	3,8	15	CL2-DC24V CL2-AC24V CL2-AC110V CL2-AC220V	CL-S1A
WTR224B-2020	**3/4**	**20**	**0,25-16**	**6**	**20**	**CL на выбор**	**CL-S1A**
WTR224B-2020-N-BS-NO	3/4	20	0,25-16	6	20	CL2-DC24V CL2-AC24V CL2-AC110V CL2-AC220V	CL-S1A
WTR224B-2020-F-BS-NO	3/4	20	0,25-16	6	20	CL2-DC24V CL2-AC24V CL2-AC110V CL2-AC220V	CL-S1A

WTR224B-2525	**1**	**25**	**0,25-16**	**9,5**	**25**	**CL на выбор**	**CL-S1A**
WTR224B-2525-N-BS-NO [M01]	1	25	0,25-16	9,5	25	CL2-DC24V	CL-S1A
						CL2-AC24V	
						CL2-AC110V	
						CL2-AC220V	
WTR224B-2525-F-BS-NO [M01]	1	25	0,25-16	9,5	25	CL2-DC24V	CL-S1A
						CL2-AC24V	
						CL2-AC110V	
						CL2-AC220V	
WTR224B-4032	**1 1/4**	**32**	**0,6-16**	**23**	**40**	**CL на выбор**	**CL-S1A**
WTR224B-4032-N-BS-NO [M01]	1 1/4	32	0,6-16	23	40	CL2-DC24V	CL-S1A
						CL2-AC24V	
						CL2-AC110V	
						CL2-AC220V	
WTR224B-4032-F-BS-NO [M01]	1 1/4	32	0,6-16	23	40	CL2-DC24V	CL-S1A
						CL2-AC24V	
						CL2-AC110V	
						CL2-AC220V	
WTR224B-4040	**1 1/2**	**40**	**0,6-16**	**25**	**40**	**CL на выбор**	**CL-S1A**
WTR224B-4040-N-BS-NO	1 1/2	40	0,6-16	25	40	CL2-DC24V	CL-S1A
						CL2-AC24V	
						CL2-AC110V	
						CL2-AC220V	
WTR224B-4040-F-BS-NO	1 1/2	40	0,6-16	25	40	CL2-DC24V	CL-S1A
						CL2-AC24V	
						CL2-AC110V	
						CL2-AC220V	
WTR224B-5050	**2**	**50**	**0,6-16**	**41**	**50**	**CL на выбор**	**CL-S1A**
WTR224B-5050-N-BS-NO [M01]	2	50	0,6-16	41	50	CL2-DC24V	CL-S1A
						CL2-AC24V	
						CL2-AC110V	
						CL2-AC220V	
WTR224B-5050-F-BS-N [M01]	2	50	0,6-16	41	50	CL2-DC24V	CL-S1A
						CL2-AC24V	
						CL2-AC110V	
						CL2-AC220V	
Материал корпуса: нержавеющая сталь - SS							
WTR224B-1508	1/4	8	0,25-16	1,9	15	**CL на выбор**	**CL-S1A**
WTR224B-1508-N-SS-NO	1/4	8	0,25-16	1,9	15	CL2-DC24V	CL-S1A
						CL2-AC24V	
						CL2-AC110V	
						CL2-AC220V	
WTR224B-1508-F-SS-NO	1/4	8	0,25-16	1,9	15	CL2-DC24V	CL-S1A
						CL2-AC24V	
						CL2-AC110V	
						CL2-AC220V	
WTR224B-1510	**3/8**	**10**	**0,25-16**	**3**	**15**	**CL на выбор**	**CL-S1A**
WTR224B-1510-N-SS-NO	3/8	10	0,25-16	3	15	CL2-DC24V	CL-S1A
						CL2-AC24V	
						CL2-AC110V	
						CL2-AC220V	
WTR224B-1510-F-SS-NO	3/8	10	0,25-16	3	15	CL2-DC24V	CL-S1A
						CL2-AC24V	
						CL2-AC110V	
						CL2-AC220V	

фирма ПРИВОДНИКА

WTR224B-1515	1/2	15	0,25-16	3,8	15	CL на выбор	CL-S1A
WTR224B-1515-N-SS-NO	1/2	15	0,25-16	3,8	15	CL2-DC24V	CL-S1A
						CL2-AC24V	
						CL2-AC110V	
						CL2-AC220V	
WTR224B-1515-F-SS-NO	1/2	15	0,25-16	3,8	15	CL2-DC24V	CL-S1A
						CL2-AC24V	
						CL2-AC110V	
						CL2-AC220V	
WTR224B-2020	**3/4**	**20**	**0,25-16**	**6**	**20**	**CL на выбор**	**CL-S1A**
WTR224B-2020-N-SS-NO	3/4	20	0,25-16	6	20	CL2-DC24V	CL-S1A
						CL2-AC24V	
						CL2-AC110V	
						CL2-AC220V	
WTR224B-2020-F-SS-NO	3/4	20	0,25-16	6	20	CL2-DC24V	CL-S1A
						CL2-AC24V	
						CL2-AC110V	
						CL2-AC220V	
WTR224B-2525	**1**	**25**	**0,25-16**	**9,5**	**25**	**CL на выбор**	**CL-S1A**
WTR224B-2525-N-SS-NO	1	25	0,25-16	9,5	25	CL2-DC24V	CL-S1A
						CL2-AC24V	
						CL2-AC110V	
						CL2-AC220V	
WTR224B-2525-F-SS-NO	1	25	0,25-16	9,5	25	CL2-DC24V	CL-S1A
						CL2-AC24V	
						CL2-AC110V	
						CL2-AC220V	
WTR224B-4032	**1 1/4**	**32**	**0,6-16**	**23**	**40**	**CL на выбор**	**CL-S1A**
WTR224B-4032-N-SS-NO [M01]	1 1/4	32	0,6-16	23	40	CL2-DC24V	CL-S1A
						CL2-AC24V	
						CL2-AC110V	
						CL2-AC220V	
WTR224B-4032-F-SS-NO [M01]	1 1/4	32	0,6-16	23	40	CL2-DC24V	CL-S1A
						CL2-AC24V	
						CL2-AC110V	
						CL2-AC220V	
WTR224B-4040	1 1/2	40	0,6-16	25	40	**CL на выбор**	**CL-S1A**
WTR224B-4040-N-SS-NO	1 1/2	40	0,6-16	25	40	CL2-DC24V	CL-S1A
						CL2-AC24V	
						CL2-AC110V	
						CL2-AC220V	
WTR224B-4040-F-SS-NO	1 1/2	40	0,6-16	25	40	CL2-DC24V	CL-S1A
						CL2-AC24V	
						CL2-AC110V	
						CL2-AC220V	
WTR224B-5050	**2**	**50**	**0,6-16**	**41**	**50**	**CL на выбор**	**CL-S1A**
WTR224B-5050-N-SS-NO	2	50	0,6-16	41	50	CL2-DC24V	CL-S1A
						CL2-AC24V	
						CL2-AC110V	
						CL2-AC220V	
WTR224B-5050-F-SS-NO	2	50	0,6-16	41	50	CL2-DC24V	CL-S1A
						CL2-AC24V	
						CL2-AC110V	
						CL2-AC220V	

Габаритные размеры клапанов KIPVALVE серии WTR224B

Нормально закрытые клапаны (NC)

Модель	G	L	H	A
WTR224B-1508	G1/4"	66 мм ± 1 мм	86 мм ± 1 мм	40,5 мм ± 1 мм
WTR224B-1510	G3/8"	66 мм ± 1 мм	91 мм ± 1 мм	40,5 мм ± 1 мм
WTR224B-1510 [M01]	G3/8"	66 мм ± 1 мм	91 мм ± 1 мм	40,5 мм ± 1 мм
WTR224B-1515	G1/2"	66 мм ± 1 мм	91 мм ± 1 мм	40,5 мм ± 1 мм
WTR224B-1515 [M01]	G1/2"	66 мм ± 1 мм	91 мм ± 1 мм	40,5 мм ± 1 мм
WTR224B-2020	G3/4"	83 мм ± 3 мм	92,5 мм ± 2 мм	50 мм ± 1 мм
WTR224 B-2525	G1"	98 мм ± 2 мм	103 мм ± 3 мм	60 мм ± 1 мм
WTR224B-2525 [M01]	G1"	98 мм ± 2 мм	103 мм ± 3 мм	60 мм ± 1 мм
WTR224 B-4032	G1 1/4"	133 мм ± 2 мм	138 мм ± 2 мм	92 мм ± 1 мм
WTR224B-4032 [M01]	G1 1/4"	133 мм ± 2 мм	138 мм ± 2 мм	92 мм ± 1 мм
WTR224 B-4040	G1 1/2"	133 мм ± 2 мм	136 мм ± 2 мм	92 мм ± 1 мм
WTR224B-4040 [M01]	G1 1/2"	133 мм ± 2 мм	136 мм ± 2 мм	92 мм ± 1 мм
WTR224B-5050	G2"	160 мм ± 2 мм	151 мм ± 3 мм	109 мм ± 1 мм
WTR224B-5050 [M01]	G2"	160 мм ± 2 мм	151 мм ± 3 мм	109 мм ± 1 мм

Нормально закрытые клапаны (NO)

Модель	G	L	H	A
WTR224B-1508-X-BS	G1/4"	72 мм ± 1 мм	98 мм ± 2 мм	41 мм ± 1 мм
WTR224B-1508-X-SS		61 мм ± 1 мм		
WTR224B-1510-X-BS	G3/8"	72 мм ± 1 мм	98 мм ± 2 мм	41 мм ± 1 мм
WTR224B-1510-X-SS		61 мм ± 1 мм		
WTR224B-1515	G1/2"	68 мм ± 1 мм	100 мм ± 1 мм	42 мм ± 1 мм
WTR224B-2020	G3/4"	83 мм ± 3 мм	108 мм ± 2 мм	50 мм ± 1 мм
WTR224B-2525	G1"	98 мм ± 2 мм	118 мм ± 3 мм	60 мм ± 1 мм
WTR224B-4032	G1 1/4"	133 мм ± 1 мм	141 мм ± 1 мм	92 мм ± 1 мм
WTR224B-4040	G1 1/2"	133 мм ± 1 мм	141 мм ± 1 мм	92 мм ± 1 мм
WTR224B-5050-X-BS	G2"	160 мм ± 1 мм	154 мм ± 1 мм	109 мм ± 1 мм
WTR224B-5050-X-SS			145 мм ± 1 мм	120 мм ± 1 мм

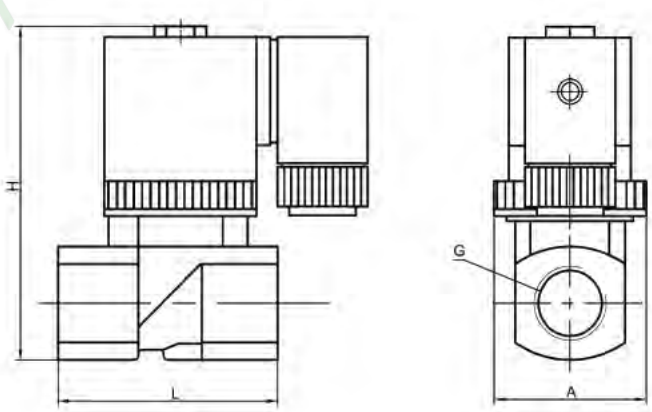

Структура условного обозначения соленоидного клапана KIPVALVE WTR224B для систем под давлением

WTR224B – X – X – X – NC – X

Модель корпуса	Внутренний условный проход,мм	Диаметр трубопровода, Dy, мм
1508	15	8
1510	15	10
1515	15	15
2020	20	20
2525	25	25
4032	40	32
4040	40	40
5050	50	50

Материал мембраны:
N - NBR (нитрил-бутадиеновая резина):-20...+85°C F - FKM (фторэластомер) : -20…+130 °C

Материал корпуса:
BS - кованная латунь - *стандарт* SS- нержавеющая сталь - *заказ*

Тип клапана:
NC – нормально закрытый NO – нормально открытый

Напряжение питания катушки:
AC220V, AC110V, AC24V, DC24V

Пример заказа:

WTR224B – 5050 – N – BS – NO – DC24V

WTR224B	Клапан прямого действия
5050	50 – внутренний условный проход – 50мм 50 – присоединительный размер – 50мм, G2”
N	материал мембраны – NBR – нитрил-бутадиеновая резина (-20…+85 °C)
BS	материал корпуса – кованая латунь с двумя монтажными отверстиями
NO	конструкция клапана – нормально открытый
DC24V	напряжение питания катушки 24В постоянного тока

фирма ПРИБОРИКА

kipvalve.ru

Серия KIPVALVE STM423 соленоидные клапаны для горячей воды и пара

Российская компания KIPVALVE производит соленоидные (электромагнитные) клапаны для перегретой воды и пара серии STM423. 2/2 ходовые клапаны серии STM423 применяются для управления высокотемпературными потоками газа и жидкости в различных системах теплообмена: технологиях пропарки, сушки (в т.ч. древесины), в парогенераторах, при изготовлении ЖБИ и т.д. Соленоидные (электромагнитные) клапаны серии STM423 имеют специальную поршневую конструкцию, что обеспечивает их высокую надежность. Стандартные модификации соленоидных клапанов серии STM423 поставляются со склада.

Основные технические характеристики серии STM423

Параметр	Значение
Материал корпуса	Кованая латунь BS - *стандарт*
Тип уплотнения	Латунный поршень с фторопластовым уплотнением седла и графитовыми кольцами скольжения
Материал уплотнения	PTFE (тефлон, фторопласт)
Температура рабочей среды	-10... +180 °C
Типы клапана	Нормально закрытый NC - *стандарт*
Рабочее давление	0,5...10/0,5...16 бар в зависимости от модели
Вязкость рабочей среды	21 мм2/с (21 сСт)
Напряжение питания катушки	220 VAC - *стандарт* 24 VDC, 24 VAC, 110 VAC - *стандарт*
Класс изоляции катушки	H (+180 °C)
Температура окружающей среды	-20 до +50 °C
Продолжительность включения (работы)	ПВ 100 %



Технические характеристики и цены клапанов серии STM423 NC (нормально закрытые, 2/2 ходовые)

Модификация серии STM423 NC	Присоед. размер, G"	DN	Рабочее давление, бар	Пропускная способность, Kv, м3/час	Внутренний условный проход, мм	Модель катушки	Разъем для катушки: стандарт DIN43650A
Материал корпуса: кованая латунь - BS							
STM423-1308-P-BS-NC	1/4	8	0,5-10	2,52	13	CL1-DC24V	CL-S1A
						CL1-AC24V	
						CL1-AC110V	
						CL1-AC220V	
STM423-1310-P-BS-NC	3/8	10	0,5-10	2,52	13	CL1-DC24V	CL-S1A
						CL1-AC24V	
						CL1-AC110V	
						CL1-AC220V	
STM423-1315-P-BS-NC [M10]	1/2	15	0,5-10	2,52	13	CL2-DC24V	CL-S1A
						CL2-AC24V	
						CL2-AC110V	
						CL2-AC220V	
STM423-2520-P-BS-NC [M01]	3/4	20	0,5-16	5	25	CL2-DC24V	CL-S1A
						CL2-AC24V	
						CL2-AC110V	
						CL2-AC220V	
STM423-2525-P-BS-NC	1	25	0,5-16	8,5	25	CL2-DC24V	CL-S1A
						CL2-AC24V	
						CL2-AC110V	
						CL2-AC220V	

Габаритные размеры клапанов серии STM423

Модель	G	L	H	A
STM1308	G1/4"	72 мм ± 1 мм	97 мм ± 1 мм	32 мм ± 1 мм
STM1310	G3/8"	72 мм ± 1 мм	96 мм ± 3 мм	32 мм ± 1 мм
STM1315	G1/2"	72 мм ± 1 мм	96 мм ± 3 мм	32 мм ± 1 мм
STM2520	G3/4"	99 мм ± 1 мм	122 мм ± 2 мм	60 мм ± 1 мм
STM2525 [M01]	G1"	99 мм ± 1 мм	122 мм ± 2 мм	60 мм ± 1 мм
STM2525 [M11]	G1"	99 мм ± 1 мм	122 мм ± 3 мм	60 мм ± 1 мм

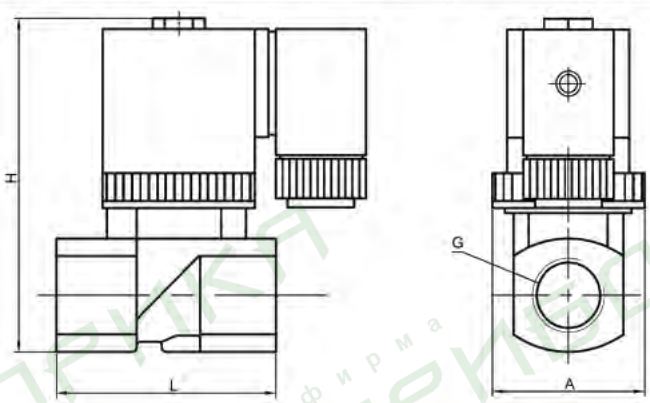

Структура условного обозначения соленоидного клапана KIPVALVE STM423 для горячей воды и пара

WTR423 – X – X – X – NC – X

Модель корпуса	Внутренний условный проход,мм	Диаметр трубопровода, Dy, мм
1308	13	8
1310	13	10
1315	13	15
2520	25	20
2525	25	25

Материал мембраны:
P – PTFE (тефлон, фторопласт): -10…+180 °C

Материал корпуса:
BS - кованная латунь

Тип клапана:
NC – нормально закрытый

Напряжение питания катушки:
AC220V, AC110V, AC24V, DC24V

Пример заказа:

STM423 – 2525 – P – BS – NC – AC220V

STM423	клапан для горячей воды и пара
2525	25 – внутренний условный проход – 25мм 25 – присоединительный размер – 25мм, G1"
P	материал мембраны PTFE – тефлон, фторопласт (-10…+180 °C)
BS	материал корпуса – кованая латунь
NC	конструкция клапана – нормально закрытый
AC220V	напряжение питания катушки 220В переменного тока

Электромагнитные катушки KIPVALVE



Сменные электромагнитные катушки KIPVALVE используются для соленоидных клапанов и распределителей с напряжениями питания 24 VAC, 24 VDC, 110 VAC, 220 VAC.

Основные особенности электромагнитных катушек и разъемов KIPVALVE серии CL:

- катушки универсальны и могут применяться с клапанами иных производителей (при совпадении габаритных, установочных и электрических характеристик);
- высокая степень защиты электрических соединений разъема достигается благодаря наличию герметичного сальникового ввода для кабеля и прокладки-уплотнения со стороны катушки;
- электрические контакты выполнены по стандартам DIN43650A, DIN43650B и DIN43650C, что позволяет использовать существующие разъемы при замене электромагнитных катушек.

Катушки для клапанов KIPVALVE

Модификация катушки	Напряжение питания	Мощность	Класс изоляции	Стандарт электрического подключения	Диаметр посадочного отверстия (d) и высота катушки (h), мм
Катушки KIPVALVE CL0					
CL0-AC24V	CL0-AC24V	10 VA	H (180 °C)	CL-S1A	d=12 мм h=30 мм
CL0-AC110V	CL0-AC110V	11 VA			
CL0-AC220V	CL0-AC220V	7,6 VA			
CL0-DC24V	CL0-DC24V	13,9W			
Катушки KIPVALVE CL1					
CL1-AC24V	24 VAC	16,9 VA	H (180 °C)	CL-S1A	d=12 мм h=40 мм
CL1-AC110V	110 VAC	12,4 VA			
CL1-AC220V	220 VAC	11 VA			
CL1-DC24V	24 VDC	14,7 W			
Катушки KIPVALVE CL2					
CL2-AC24V	24 VAC	16,9 VA	H (180 °C)	CL-S1A	d=14,5 мм h=40 мм
CL2-AC110V	110 VAC	12,4 VA			
CL2-AC220V	220 VAC	11 VA			
CL2-DC24V	24 VDC	14,7 W			
Катушки KIPVALVE CL3					
CL3-AC24V	24 VAC	16,9 VA	H (180 °C)	CL-S1A	d=16мм h=52 мм
CL3-AC110V	110 VAC	12,4 VA			
CL3-AC220V	220 VAC	11 VA			
CL3-DC24V	24 VDC	14,7 W			

Катушки для пневмораспределителей KIPVALVE

Модификация катушки	Напряжение питания	Мощность	Класс изоляции	Стандарт электрического подключения	Диаметр посадочного отверстия (d) и высота катушки (h)
Катушки KIPVALVE CL712					
CL712-AC220V-5,5VA	220 VAC	5,5 VA	H (180 °C)	DIN43650B	d=9,2 мм h=29,5 мм
CL712-AC110V-5,5VA	110 VAC	5,5 VA			
CL712-AC24V-5,5VA	24 VAC	5,5 VA			
CL712-DC24V-4,8W	24 VDC	4,8 W			
CL712-AC12V-5,5VA	12 VAC	5,5 VA			
CL712-DC12V-4,8W	12 VDC	4,8 W			
Катушки KIPVALVE CL075					
CL075-AC220V-5,5VA	220 VAC	5,5 VA	F (155 °C)	DIN43650B	d=9,2 мм h=29,5 мм
Катушки KIPVALVE CL579					
CL579-AC220V-5VA	220 VAC	5 VA	F (155 °C)	DIN43650B	d=9,2 мм h=30 мм
Катушки KIPVALVE CL050					
CL050-AC220V-15VA	220 VAC	15 VA	F (155 °C)	DIN43650A	d=13,3 мм h= 41,5 мм
CL050-DC24V-12W	24 VDC	12 W			
Катушки KIPVALVE CL578					
CL578-AC220V-3VA	220 VAC	3 VA	F (155 °C)	DIN43650C	d=8 мм h=24 мм
CL578-DC24V-2,8W	24 VDC	2,8 W			
Катушки KIPVALVE CL077					
CL077-DC24V-2,8W	24 VDC	2,8 W	F (155 °C)	DIN43650C	d=8 мм h=24 мм

Прочие катушки

Модификация катушки	Напряжение питания	Мощность	Класс изоляции	Стандарт электрического подключения	Диаметр посадочного отверстия (d) и высота катушки (h)
Катушки KIPVALVE CL055					
CL055-AC220V-26VA	220 VAC	26,6 VA	H (180 °C)	DIN43650A	d=16,4 мм h= 39 мм
Катушки KIPVALVE CL516					
CL516-AC230V-3,5VA	230 VAC	3,5 VA	H (180 °C)	DIN43650B	d=10,2 мм h= 30 мм
CL516-DC24V-3W	24 VDC	3 W			
CL516-DC12V-3W	24 VDC	3 W			
Катушки KIPVALVE CL052					
CL052-DC24V-5W	24 VDC	3 W	F (155 °C)	DIN43650B	d=8,1 мм h= 29 мм
Катушки KIPVALVE CL519					
CL519-DC24V-10W	24 VDC	10 W	H (180 °C)	DIN43650A	d=13,1 мм h= 40 мм
Катушки KIPVALVE CL514					
CL514-DC24V-14W	24 VDC	14 W	H (180 °C)	DIN43650A	d=13,3 мм h= 39 мм
Катушки KIPVALVE CL547					
CL547-AC220V-15VA	220 VAC	15 VA	F (155 °C)	DIN43650A	d=13 мм h= 41 мм
CL547-DC24V-12W	24 VDC	12 W			

Модификация катушки	Напряжение питания	Мощность	Класс изоляции	Стандарт электрического подключения	Диаметр посадочного отверстия (d) и высота катушки (h)
Катушки KIPVALVE CL083					
CL083-AC220V-13VA	220 VAC	13 VA	B (130 °C)	Винтовые клеммы	d=14,5 мм h= 41 мм
CL083-DC24V-9W	24 VDC	9 W			
Катушки KIPVALVE CL470					
CL470-DC24V-26W	24 VDC	26 W	H (180 °C)	DIN43650A	d=16,2 мм h= 50,5 мм
CL470-AC220V-22VA	220 VDC	22 VA			
Катушки KIPVALVE CL429					
CL429-AC220V-22VA	220 VAC	22VA	H (180 °C)	DIN43650A	d=14 мм h= 50 мм
CL429-DC12V-21W	12 VDC	21,48 W			
CL429-DC24V-21W	24 VDC	21,48 W			
Катушки KIPVALVE CL487					
CL487-DC24V-19W	24 VDC	19 W	H (180 °C)	DIN43650A	d=16,2 мм h= 51,5 мм
CL487-DC12V-23W	12 VDC	23 W			
Катушки KIPVALVE CL506					
CL506-DC12V-32W	12 VDC	32W	H (180 °C)	DIN43650A	d=23 мм h= 50,6 мм
CL506-DC24V-32W	24 VDC	32 W			

Разъемы для электромагнитных катушек

Наименование	Стандарт подключения	Комплект поставки разъема	Цена руб., с НДС	Чертеж
CL-S1A	DIN43650A	1. угловая розетка 2. уплотнение-прокладка 3. фиксирующий винт 4. сальниковый ввод	47,20	стр. 17
DIN43650A	DIN43650A		47,20	стр. 17
DIN43650B	DIN43650B		47,20	стр. 17
DIN43650C	DIN43650C		41,30	стр. 17

Внешний вид и чертежи катушек для клапанов KIPVALV E

CL0





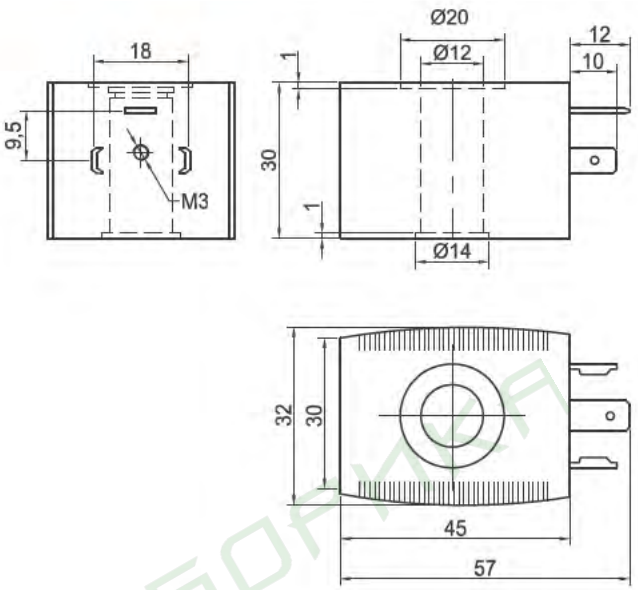

CL1





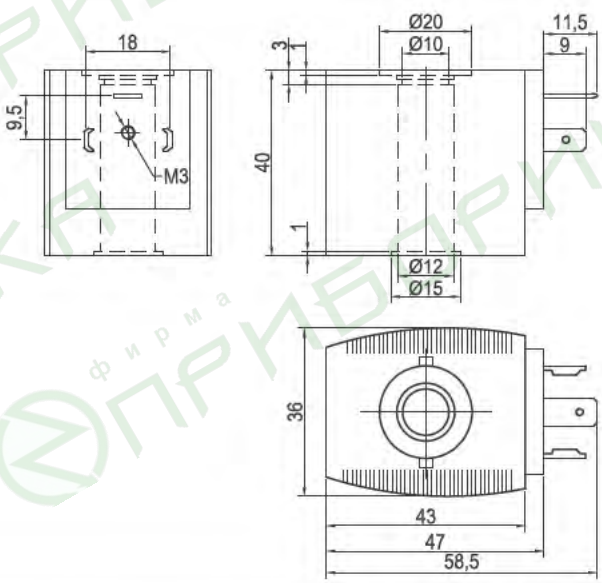

CL2





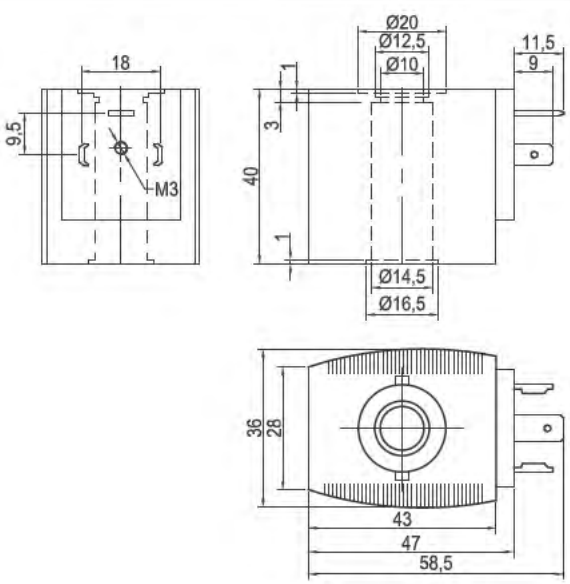

CL3



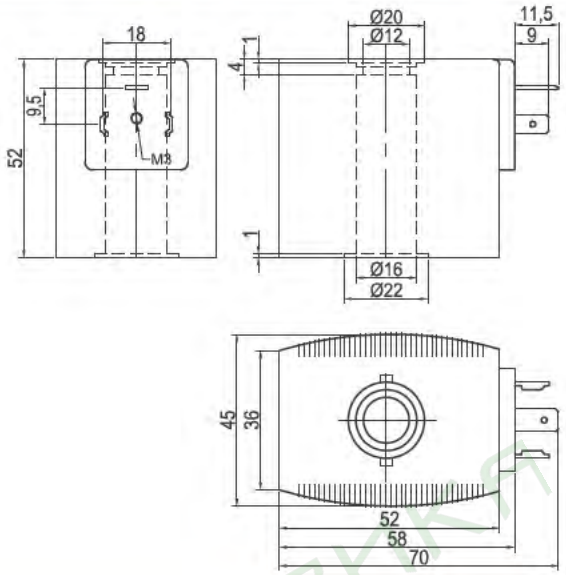

Внешний вид и чертежи катушек для пневморсапределителей KIPVALV E

CL712



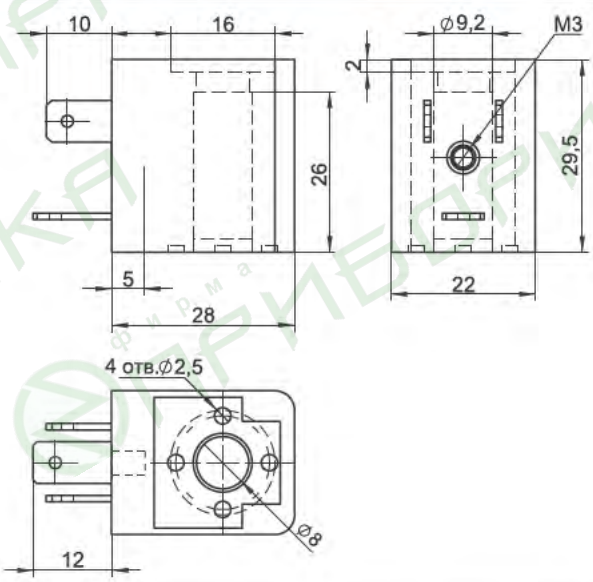

CL075



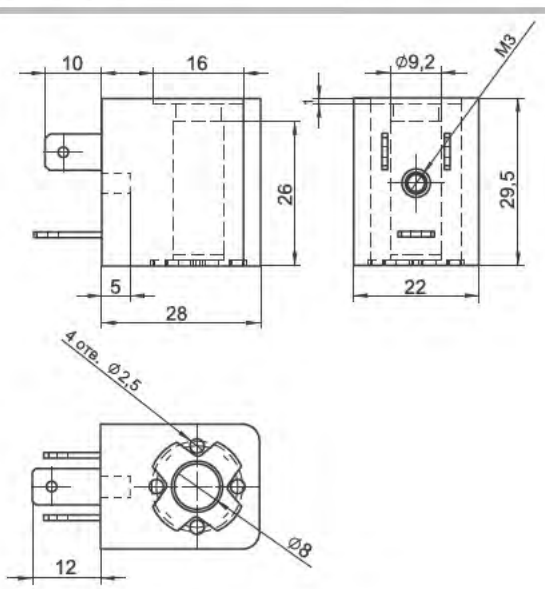

CL579





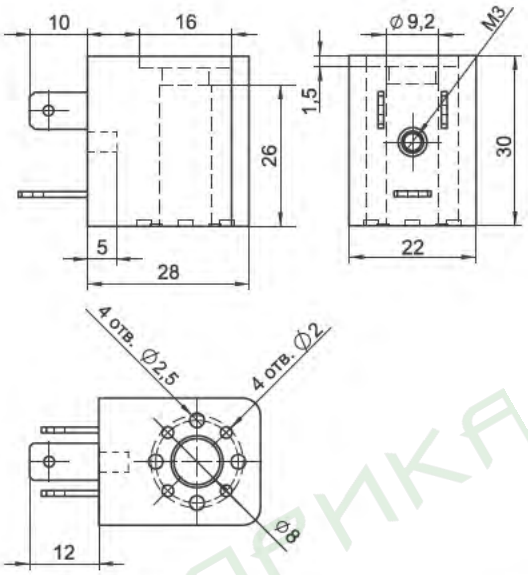

CL050





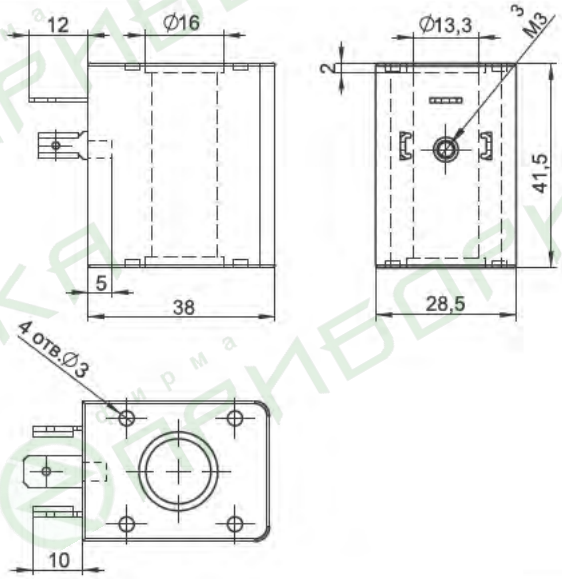

CL578





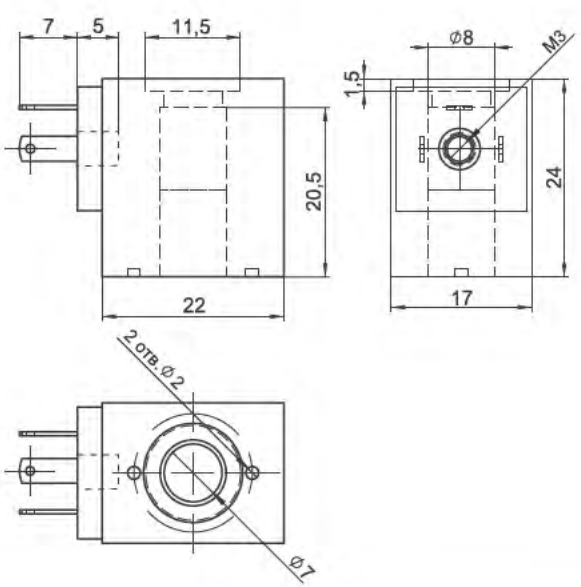

Внешний вид и чертежи прочих катушек KIPVALVE

CL055



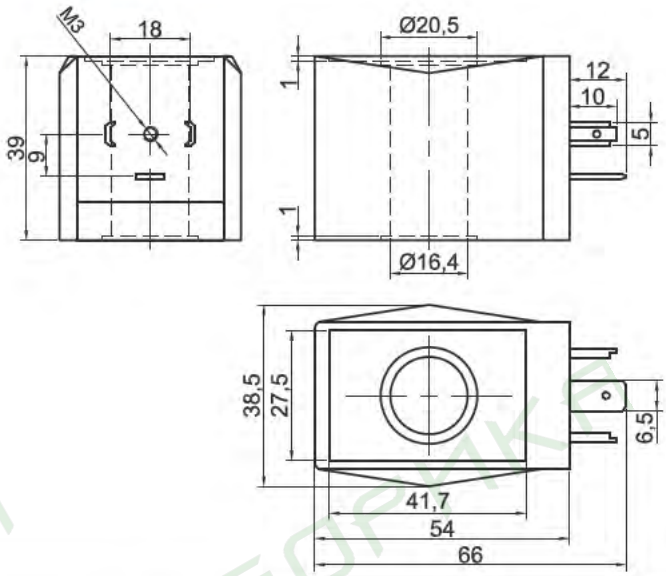

CL516



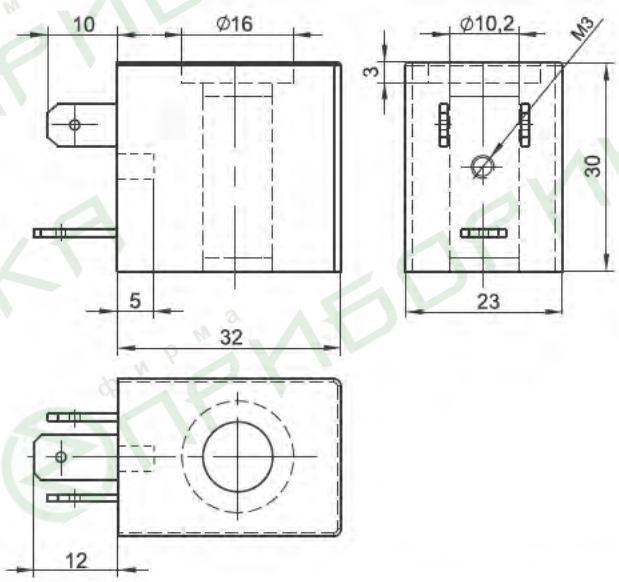

SB052



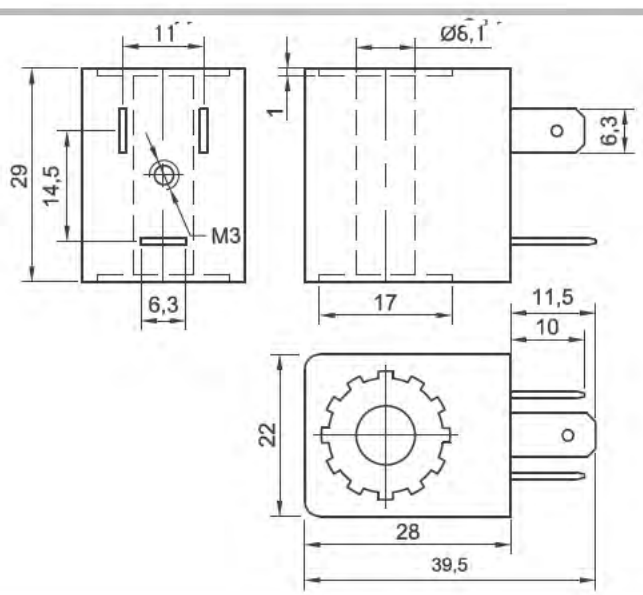

CL519



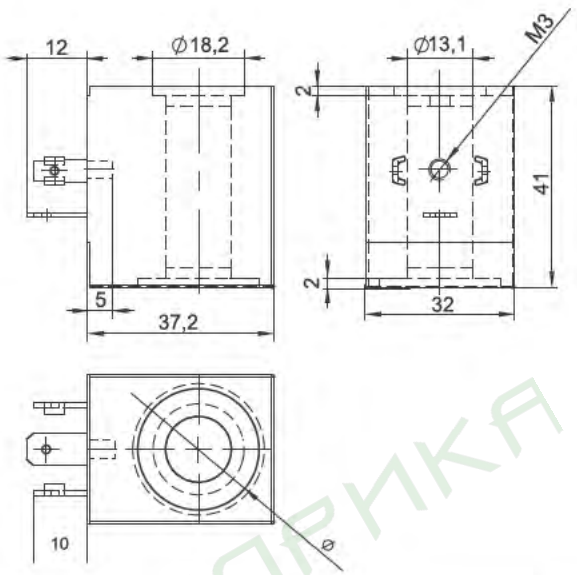

CL514



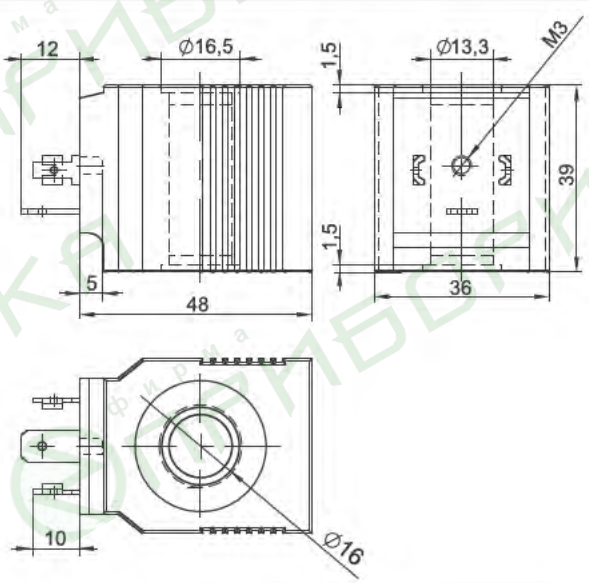

CL547



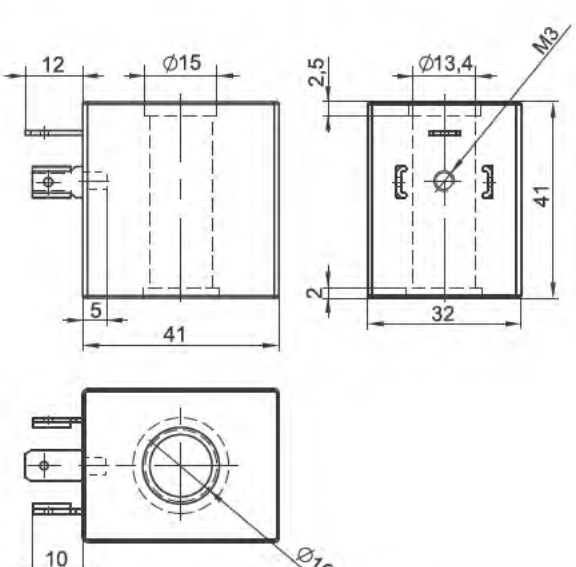

ПРИБОРИКА

CL083



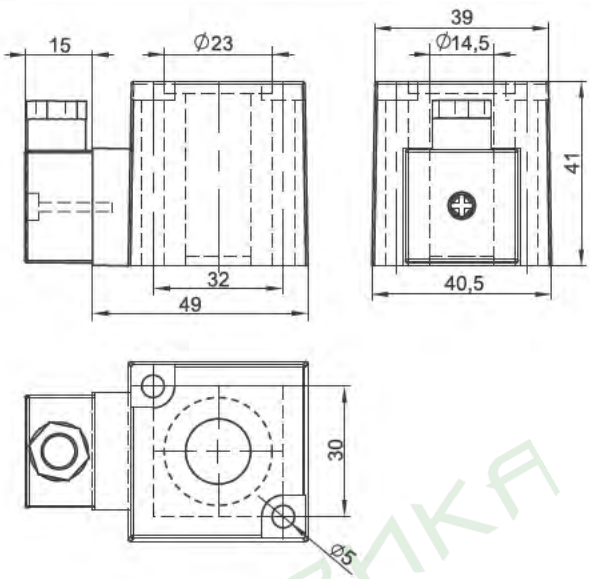

CL429



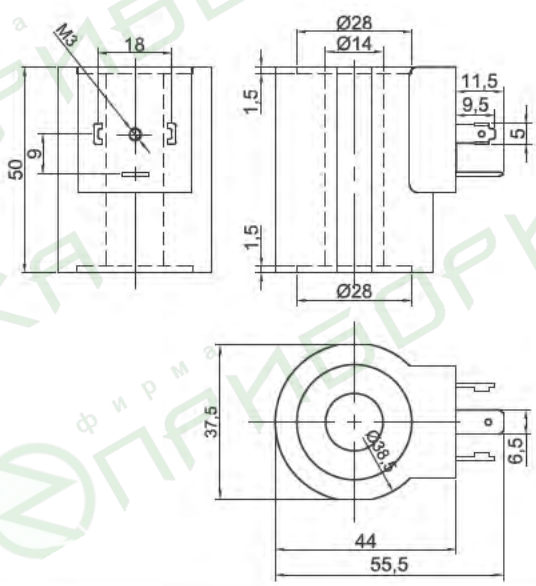

CL487



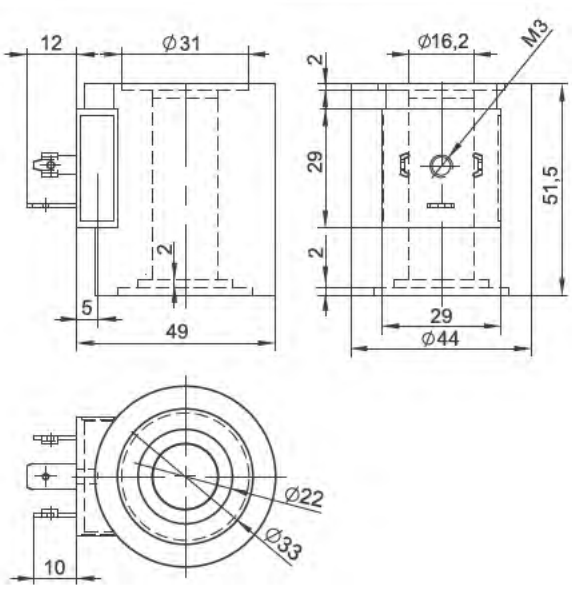

CL506



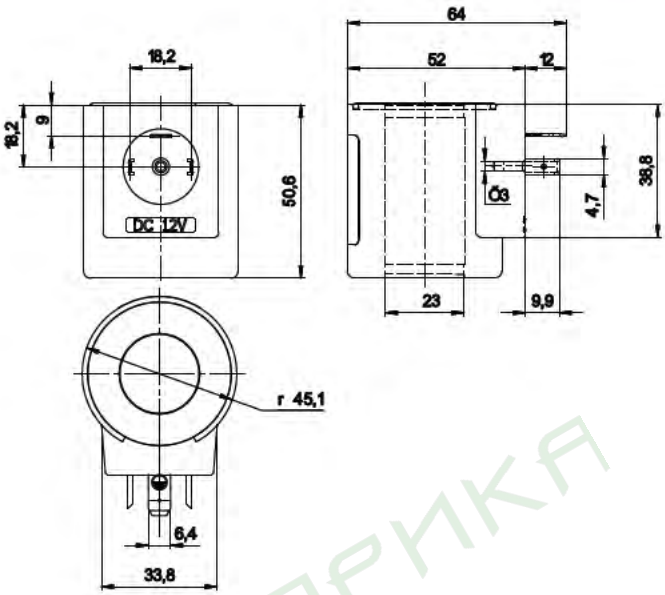

Разъемы для электромагнитных катушек

CL-S1A



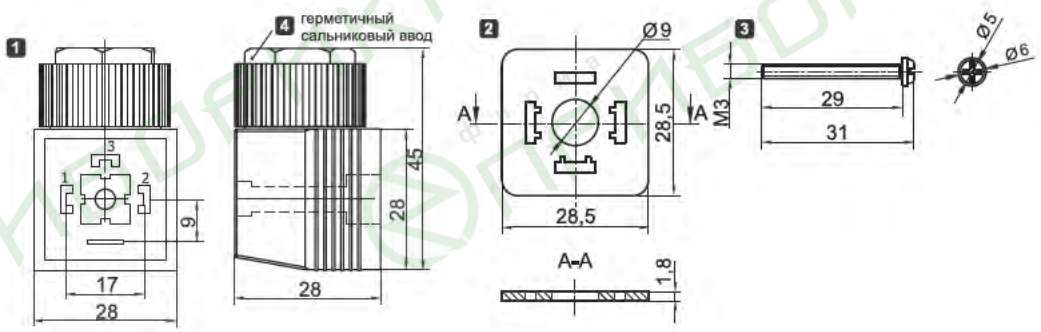

DIN43650A



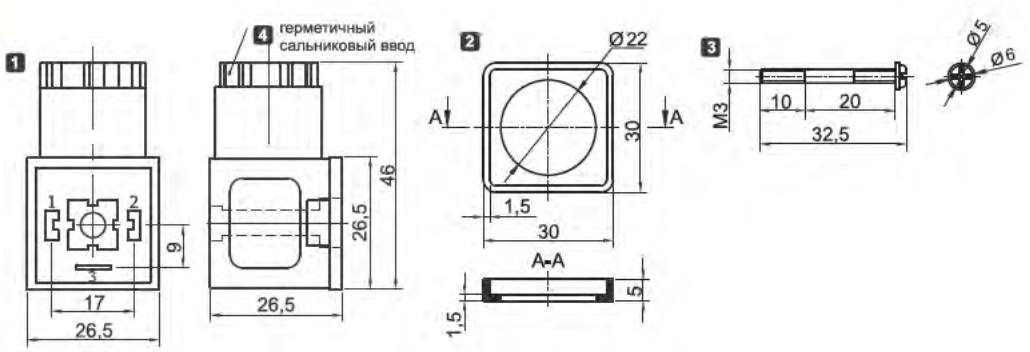

DIN43650B



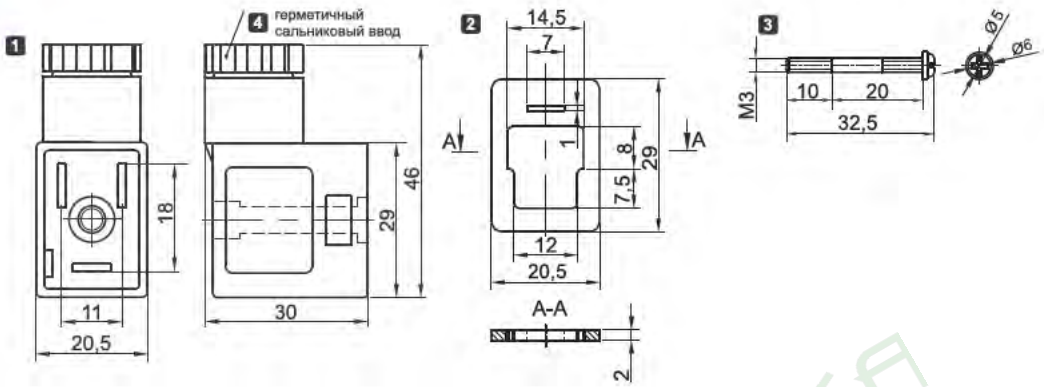

DIN43650C



